Clark forklift user manual

NL **Gebruiksaanwijzing**

GB **Operator instruction**

F **Manuel de l'operateur**

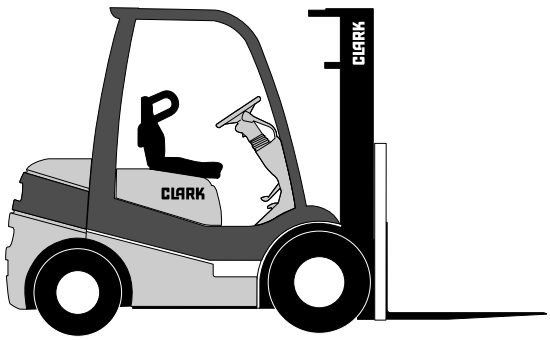

NL

Inhoud

Belangrijke opmerkingen 2

Veilig ..... 3 -10

Leer uw vorkheftruck kennen 11-30

Dagelijkse werkingscontrole 31-33

Onderhoud en verzorging..... 34-40

Alle technische gegevens alsook de illustraties in deze gebruiksaanwijzing zijn vrijblijvend.
Onder voorbehoud van veranderingen door de technische vooruitgang

Belangrijke opmerkingen

De goede werking, rendabiliteit en veiligheid van een vorkheftruck hangen in grote mate af van correct gebruik alsook van regelmatig onderhoud. Deze handleiding moet u helpen de voorwaarden daartoe te vervullen. Lees daarom deze handleiding zorgvuldig door en hou u nauwgezet aan de gegeven instructies. Maak uzelf vertrouwd met de bedieningsorganen en hou in het bijzonder rekening met de richtlijnen voor het correct gebruik van CLARK-vorkheftrucks. Voer alle onderhouds- en verzorgingswerkzaamheden volgens het opgegeven tijdschema uit. CLARK-vorkheftrucks vallen op door hun onderhoudsvriendelijke bouw aardoor het mogelijk wordt het onderhoud met een minimum aan tijd en moeite uit te voeren.

Regelmatig onderhoud is ook om veiligheidsredenen absoluut noodzakelijk, aangezien een slecht werkende vorkheftruck een gevaar kan vormen.

Hou ook rekening met de voorschriften van de erkende controle-instanties die bv. op regelmatige tussentijden controles verplichten. De inhoud en draagwijdte van deze voorschriften kunnen van land tot land verschillen.

Daarom kunt u zich voor de controle en reparatie en onderhoud van uw vorkheftruck in vertrouwen tot uw CLARK-dealer wenden. Een servicedienst met grondig geschoold personeel staat er tot uw dienst. Wenst u zelf in te staan voor de reparatie en onderhoud van uw vorkheftruck, dan kunt u uiteraard bij uw CLARK-dealer terecht voor alle onderdelen en alle materialen die u voor onderhoud nodig heeft. Vergeet echter niet dat alleen originele CLARK-onderdelen borg staan voor een probleemloze werking en een optimale rendabiliteit. Originele CLARK-onderdelen zijn meer dan alleen vervangingsstukken. Door hun uiterste maatnauwkeurigheid en hoogwaardige materiaalkwaliteit - allebei te danken aan voortdurende kwaliteitscontrole - zijn ze even degelijk als de onderdelen die in de serie-produktie van onze vorkheftrucks gebruikt worden.

Tot slot wijzen wij er nog op dat bij ondeskundig gebruik, ontoereikend onderhoud, verkeerde reparatie of het niet gebruiken van originele CLARK-onderdelen al onze waarborgverplichtingen vervallen.Richtlijnen voor verantwoord gebruik van CLARK-vorkheftrucks.

Iedere eigenmachtige constructieve wijziging of aanvulling van de vorkheftruck kan aan de veiligheid op een ongeoorloofde wijze afbreuk doen, zodat de EG-conformiteitverklaring komt te vervallen.

Veiligheidsvoorschriften

NL

Richtlijnen voor verantwoord gebruik van CLARK-vorheftrucks

1. De vorkheftruck

- Gebruiken waarvoor machine is aangeschaft
- Stabiliteit
- Bescherming van de bestuurder

2. Controle

- Machine controleren voordat deze in gebruik wordt genomen
- Periodieke en uitzonderlijke controles

3. Bediening

- De bestuurder
- De arbeidszone
  - Rijwegen
  - Gevarenzones
  - Gebruik in gesloten ruimten
  - Rijden op de openbare weg
- Behandeling van lasten
  - Opnemen en neerzetten van lasten
- Rijden
  - Zicht
  - Met last, zonder last
  - Hellingen
  - Laden en lossen van voertuigen
  - Met opgeheven vorken
  - Neiging van de hefinrichting
- Houding tijdens het gebruik
  - Verkeersregels
  - tijdens het rijden
  - tegenover personen
- Vaststellen van defecten
  - Controle vóór het starten
- Verlichting
- Afzetten van de vorkheftruck
- Vervoer van vorkheftrucks in liften
- Hulpstukken
- Bijkomende bepalingen voor bijzondere toepassingen
  - Rangeren van spoorvoertuigen
  - Vorkheftrucks voor het gebruiken van werkplatforms
  - Vorkheftrucks voor het vervoeren van personen
  - Vorkheftrucks voor het vervoeren van vlambare produkten
  - Vorkheftrucks voor het vervoer van containers
  - Gebruik met aanhanger
- Parkeren van de vorkheftruck
- Het laden van batterijen bij elektrische vorkheftrucks
- Tanken van vorkheftrucks met verbrandingsmotor
- Reparaties

NL

1. De vorkheftruck

Verantwoord gebruik

Vorkheftrucks mogen enkel gebruikt worden waarvoor ze bestemd zijn.

Vorkheftrucks met vorken dienen om losse lasten of palletgestapelde goederen op te nemen, te vervoeren en op te stapelen.

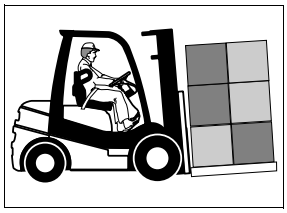

Wanneer een vorkheftruck voor andere doeleinden gebruikt moet worden, dan dient CLARK en desgevallend de verantwoordelijke inspectiedienst om toestemming gevraagd te worden, om zo gevaarlijke situaties te vermijden.

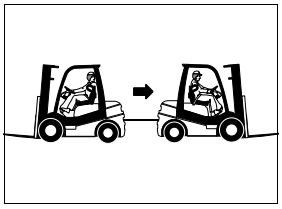

Door het monteren van hulpstukken kunnen de gebruiksmogelijkheden van een vorkheftruck aanzienlijk verruimd worden. Wij verwijzen naar de handleidingen van die hulpstukken voor een correct en conform gebruik van die hulpstukken. Het is verboden om met een vorkheftruck voertuigen, van welke aard ook, voort te duwen. De vorkheftruck mag ook niet voor spoorvoertuigen gespannen worden. Deze verbodsbepalingen gelden niet wanneer de vorkheftruck speciaal daarvoor omgebouwd is.

Stabiliteit

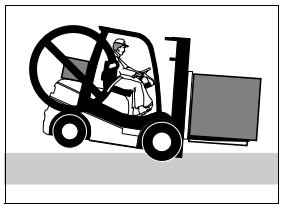

CLARK-vorkheftrucks zijn bij verantwoord gebruik en bij naleving van de toegelaten belastingen zowel in de werkposities als tijdens het rijden stabiel. Het bewijs van voldoende stabiliteit wordt door CLARK geleverd door middel van testen op een kantelbaar platform conform de betreffende richtlijnen. (EGrichtlijn 98/37/EG, Internationale Veiligheidsnorm ISO3691).

Daarom mag u de vorkheftruck nooit overladen. Let steeds op het gewicht en het lastzwaartepunt van uw lading. Het aanbrengen van extra gewichten om het draagvermogen op te voeren, is verboden. Leer de toegestane draagvermogens van uw vorkheftruck van buiten, en als u één of meer hulpstukken gebruikt, onthou met hoeveel het draagvermogen daardoor daalt. Hou ook rekening met het draagvermogen van de hulpstukken zelf. Het draagvermogen van een vorkheftruck wordt beïnvloed door het lastzwaartepunt en door de hefhoogte.

Veiligheidsvoorschriften

NL

Bescherming van de bestuurder

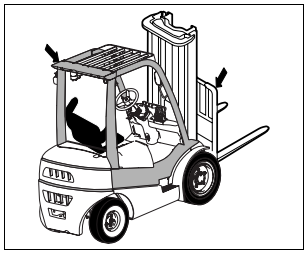

Wanneer hoger gestapeld wordt dan de hoofdhoogte van de zittende bestuurder, dan moet boven de bestuurder een veiligheidsdak aangebracht zijn. Wanneer kleine goederen vervoerd worden, dan dient een lastbeschermingsrek gemonteerd zijn.

2. Controle

Controleer de vorkheftruck voor dat deze gebruikt wordt

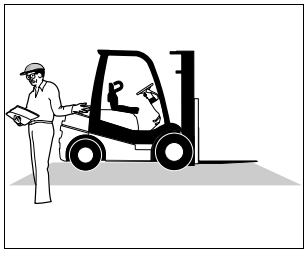

Voor dat de vorkheftruck in gebruik wordt genomen, moet deze gecontroleerd worden of hij naar behoren functioneert. De plaats waar met de vorkheftruck gewerkt gaat worden, dient men de vloer te controleren (draagvermogen, effenheid, voldoende breedte).

Periodieke en uitzonderlijke controles

Vorkheftrucks moeten regelmatig gecontroleerd worden door een deskundig, speciaal daartoe opgeleid vakman. De tussentijden voor deze periodieke controles worden voorgeschreven door de nationale controle-overheid. Bij een gemiddelde gebruiksintensiteit beveelt CLARK een jaarlijkse controle aan.

Uitzonderlijke controles zijn ondermeer vereist wanneer de gebruiker een niet door de fabrikant erkend hulpstuk op de vorkheftruck monteert. Andere wijzigingen aan de vorkheftruck zijn principieel verboden.

NL

3. Bediening

De bestuurder

Alleen geschikte personen die voor dit werk opgeleid zijn en hun bekwaamheid bewezen hebben, mogen een vorkheftruck besturen. Hou daarbij ook rekening met de desbetreffende wettelijke voorschriften in uw land.

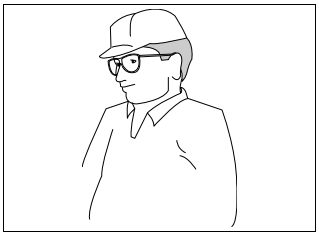

Wij bevelen u met nadruk aan om tijdens het werken met een vorkheftruck aangepaste kleding te dragen. Vermijd daarbij wijde, losse kledingstukken. Draag hoe dan ook een veiligheidshelm, veiligheidsschoenen en indien nodig, een veiligheidsbril. Rij nooit met uw vorkheftruck wanneer uw handen of schoenen nat of vettig zijn. Wanneer u met uw voet van het rempedaal of met uw handen van het stuur zou slippen, kan dat ernstige gevolgen hebben.

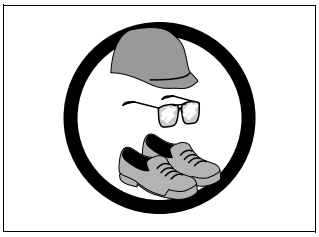

De arbeidszone

Rijwegen

Rij nooit in voor vorkheftrucks verboden zones. Gebruik alleen verkeerswegen die voor vorkheftrucks toegelaten zijn. De rijwegen en laadzones moeten goed zichtbaar aangegeven en vrij van enige hindernis zijn. Let ook op het oppervlak van de rijwegen: het moet voldoende vast zitten en zo mogelijk geen oneffenheden vertonen. In zones waar gestapeld moet worden, moet de vloer effen, waterpas en vast zijn. Hou daarbij ook rekening met de desbetreffende wettelijke voorschriften in uw land.



Gevarenzones

Vorkheftrucks die ingezet worden in een brand- of explosie gevaarlijke omgeving, moeten daarvoor speciaal omgebouwd worden. De gevarenzones moeten ook duidelijk afgebakend worden.

Veiligheidsvoorschriften

NL

Gebruik in gesloten ruimten

Vorkheftrucks met verbrandingsmotoren mogen in gesloten ruimten alleen gebruikt worden wanneer voorkomen wordt dat de uitlaatgassen zich kunnen ophopen tot een voor de gezondheid schadelijke concentratie (vergiftigingsgevaar). Dit is alleen mogelijk door middel van uitlaatfilters (catalysatoren) of door voldoende afzuiging. Vorkheftrucks op LPG mogen niet gebruikt worden in de buurt van putten of in ruimten onder de grond. Parkeerruimten moeten goed verlucht worden.

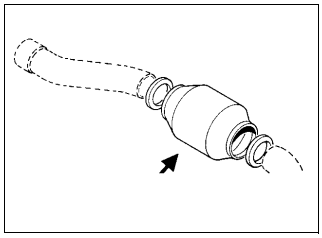

Rijden op de openbare weg

Wanneer een vorkheftruck op de openbare weg gebruikt wordt, dan moet hij uitgerust zijn volgens de geldende wettelijke voorschriften. Een vergunning hiervoor dient aangevraagd te worden bij de bevoegde overheidsinstantie.

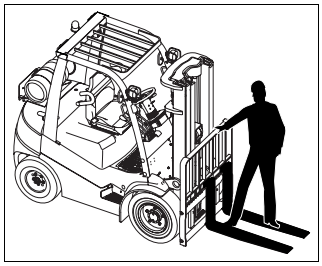

Behandeling van lasten

Opnemen en neerzetten van lasten

Vorkheftrucks mogen niet boven hun draagvermogen belast worden. De op het typeplaatje opgegeven waarden gelden alleen wanneer het hefsysteem zich in loodrechte stand bevindt.

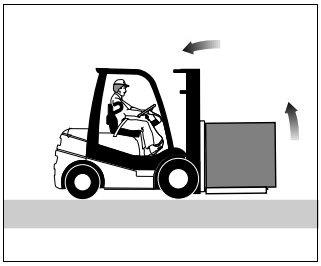

Trek de vorken zo ver mogelijk naar buiten. Rij met de vorken zo ver mogelijk onder de last. Zorg ervoor dat de last zich midden op de twee vorken bevindt. Controleer de stabiliteit en stevigheid van de last. Hef nooit een last met slechts één vork op.

Bij het opslaan en stapelen van lasten moet u erop letten dat u de last correct vastgrijpt. Ook moet u de lasten altijd voorzichtig neerzetten. Vergewis u ervan dat bij het stapelen of inzetten van lasten in rekken, de toegestane stapellast niet overschreden wordt.

Vervoer nooit lasten die hoger gestapeld zijn dan het lastbeschermingsrek. Het gelijktijdig opnemen van twee verschillende lasten is verboden. Gebrekkig gestapelde lasten mogen niet vervoerd of gestapeld worden.

NL

Rijden

Zichtbaarheid

Rij niet voorwaarts wanneer de last het zicht belemmert. Rij in dat geval achterwaarts.

Wordt het zicht desondanks door een last belemmerd, doe dan een beroep op een instructeur. In dat geval mag er enkel stapvoets en met uiterste voorzichtigheid gereden worden, zie ook pagina 1.19 ”Houding tijdens het gebruik”.

Zorg ervoor dat de arbeidszone van de vorkheftruck voldoende verlicht is.

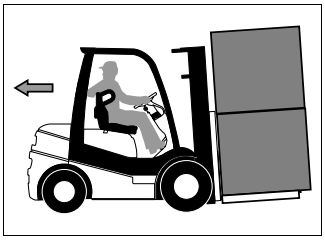

Met last, zonder last

Bij het rijden met uw vorkheftruck moet u de last steeds naar achter laten kantelen en deze zo laag mogelijk tegen de grond houden (ong. 10 cm). Dit is nodig om de stabiliteit te waarborgen. Vergeet ook niet dat een niet-geladen vorkheftruck minder stabiel is dan een geladen. Rij daarom in niet-geladen toestand even voorzichtig en aandachtig als met een last.

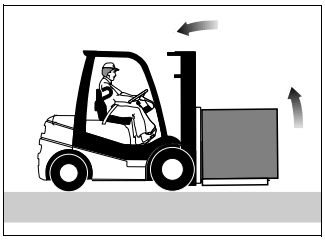

Hellingen

Bij het op- en afrijden van hellingen moet u steeds rijden met de last naar de stijgende kant gericht. Hierdoor voorkomt u dat de last van de vorken kan schuiven of dat de vorkheftruck naar voor kantelt. Rij dus voorwaarts bij het oprijden van een helling, en achterwaarts bij het afrijden van een helling. Is het zicht bij het op- of afrijden van helling belemmerd, werk dan steeds met een signaalgever.

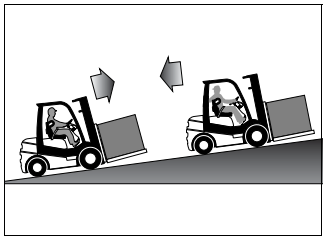

Op hellingen mag u nooit draaien. Rij ook nooit schuin een helling op of af. De vorkheftruck kan dan immers heel gemakkelijk omkantelen. Rij langzaam en voorzichtig.

Op hellingen moet het oppervlak altijd voldoende ruwheid vertonen. Vlakke, gelijkmatig verlopende overgangen moeten voorkomen dat de last tegen de grond stoot.

Veiligheidsvoorschriften

NL

Laden en lossen van voertuigen

Rij altijd voorzichtig op voertuigen toe. Let bij het laden en lossen steeds op een gelijkmatige verdeling van de last. Wanneer u om een voertuig te laden of te lossen op het voertuig zelf moet rijden, let dan op het draagvermogen van het voertuig en van de laadbrug. Zij moeten het gewicht van uw vorkheftruck plus de last kunnen dragen. Laadbruggen moeten stevig bevestigd zijn en mogen niet verschuiven wanneer u erover rijdt. Zet het voertuig waar u moet oprijden, met remblokken vast. Op laadbruggen en voertuigen moet u ten allen tijde langzaam en voorzichtig rijden.



Wees ook voorzichtig bij het oprijden van laadhellingen, in het bijzonder wanneer u tegen de rand van de helling rijdt. In dat geval bestaat het risico op omkantelen. Hou daarom een ruime veiligheidsafstand tot de rand van de laadhelling, zeker wanneer de bodem nat en glad is.

Met opgeheven vorken

Rij nooit met de vorkheftruck met de last opgeheven en naar voor gekanteld, dan verliest uw vorkheftruck zijn stabiliteit. U mag uw vorkheftruck met opgeheven hefinrichting alleen lokaal verrijden bij het opnemen of afzetten van de last. Wanneer u uw vorkheftruck met opgeheven hefinrichting verrijdt, let dan op hindernissen in de hoogte.

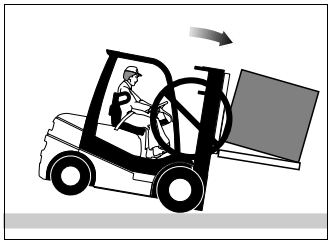

Neigen van de hefinrichting

De hefinrichting mag alleen boven het laadoppervlak naar voor geneigd worden voor het opnemen en afzetten van de last. De vorkheftruck mag verder alleen met naar achter geneigde hefinrichting verreden worden.

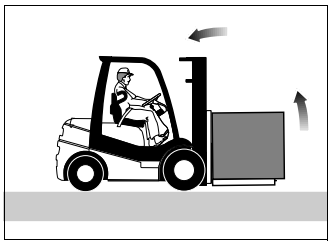

NL

Houding tijdens het gebruik

Verkeersregels

Houd rekening met alle veiligheidsregels en waarschuwingsborden. Gedraag u zoals in het openbaar verkeer. Voor in- en uitritten en in de buurt van personen dient u de snelheid van uw vorkheftruck te verminderen.

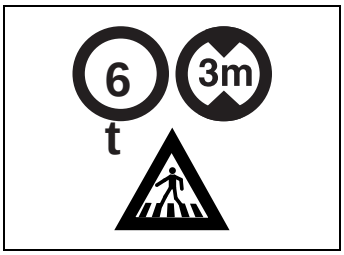

tijdens het rijden

Vermijd bruusk optrekken, te snel rijden en plotseling van richting veranderen.



Pas de rijsnelheid aan, zodat u steeds een voldoende remweg hebt. Houd er rekening mee, dat de remweg zelf ongeveer met het kwadraat van de snelheid toeneemt en dat bij bruusk remmen van de vorkheftruck de aandrijfwielen kunnen slippen en de vorkheftruck kan kantelen. Bij het remmen in een bocht neemt het kantelgevaar door de optredende kantelmomenten aanzienlijk toe.

Verminder uw snelheid vóór bochten, opritten, in smalle doorgangen, op nat wegdek en bij slecht zicht.

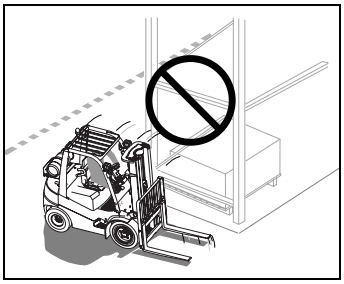

Ook zonder lading moet u voorzichtig rijden. Een niet-geladen vorkheftruck kan in een bocht sneller kantelen dan een geladen vorkheftruck. Ga zuinig om met uw vorkheftruck en vermijd ongevallen.

Kijk altijd in de rijrichting. Zorg ervoor dat uw hele lichaam zich steeds binnen de omtrek van de vorkheftruck bevindt.

Rij altijd op een veilige afstand achter andere voertuigen, zodat u bij gevaar tijdig kunt stoppen.

tegenover personen

Zorg er te allen tijd voor dat zich niemand binnen de gevarenzone van uw vorkheftruck bevindt. Zorg ervoor dat personen die zich toch in die gevarenzone bevinden, deze onmiddellijk verlaten. U mag uw vorkheftruck niet starten zolang die personen de gevarenzone niet verlaten hebben.



Sta nooit toe dat personen onder de opgeheven last lopen of zich eronder ophouden.

Vervoer nooit personen, noch met uw vorkheftruck zelf, noch op aanhangers of op de last.

Veiligheidsvoorschriften

NL

Vaststellen van defecten

Controle vóór het starten

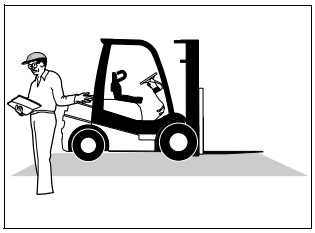

Elke dag dient u, voor u met de vorkheftruck begint te werken, deze te controleren overeenkomstig het hoofdstuk "Dagelijkse controle". Vergewis u ervan dat de veiligheidssystemen feilloos functioneren.

Werk nooit met een vorkheftruck die niet bedrijfszeker is. Controleer de waarschuwingsen instructieborden. Borden die ontbreken of beschadigd zijn, moeten onmiddellijk vervangen worden.

Veiligheidsmechanismen en -schakelaars mogen niet verwijderd of buiten werking gesteld worden. Vast voorgeschreven instelwaarden mogen uitsluitend mits toestemming van de fabrikant gewijzigd worden.

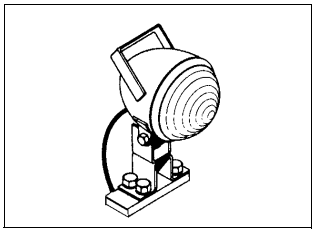

Beschadigingen of andere gebreken dienen onmiddellijk aan hetmet het toezicht belaste personeel te worden gerapporteerd.

Verlichting

Vorkheftrucks die in slecht verlichte omstandigheden moeten werken, moeten voorzien zijn van bijkomende schijnwerpers.

Vorkheftrucks die op de openbare weg gebruikt worden, moeten voorzien zijn van de wettelijk voorgeschreven verlichting.

Parkeren van de vorkheftruck

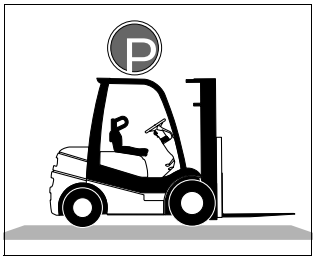

Stap nooit van de vorkheftruck wanneer de hefinrichting opgeheven is. Laat eerst de vorken naar beneden, trek de handrem aan, zet de bedieningshandle op neutraal en beveilig uw vorkheftruck tegen gebruik door onbevoegden.

Vorkheftrucks mogen nooit op hellingen geparkeerd worden. In speciale gevallen dient u uw vorkheftruck met spieën te blokkeren.

NL

Vervoer van vorkheftrucks in liften

Het vervoeren van vorkheftrucks in een lift is alleen toegelaten wanneer de lift daarvoor geschikt is en voldoende draagvermogen heeft. De vorkheftruck moet zo geblokkeerd worden dat hij niet met de schachtwand in aanraking kan komen en dat hij zich niet onverwacht in beweging kan zetten. Personen die mee gaan in de lift, mogen alleen na het vastzetten van de vorkheftruck instappen en dienen de lift ook het eerst te verlaten.

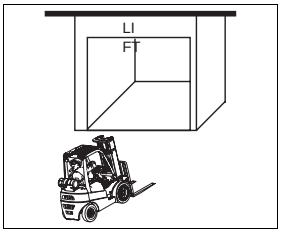

Hulpstukken

Het aansluiten van hulpstukken dient met de minste speling te gebeuren. Het monteren van hulpstukken mag alleen gebeuren door personen die daarvoor opgeleid zijn. Wanneer uw vorkheftruck met één of meer hulpstukken uitgerust is, lees dan de handleiding van de hulpstukken in kwestie zorgvuldig door. Let ook op het toegestane draagvermogen van uw vorkheftruck in combinatie met de hulpstukken. Naast het typeplaatje van de vorkheftruck bevindt zich het plaatje met het draagvermogen bij centrale lastopname. Gebruik een hulpstuk alleen waarvoor het bedoeld is. Neem lasten altijd in het midden op en indien nodig, beveilig de lasten bijkomend tegen omvallen, afschuiven, verrollen, wiebelen of afvallen. U dient instructies te krijgen over het gebruik van het hulpstuk.

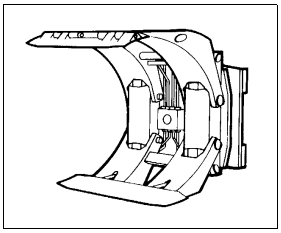

Voor hulpstukken met een excentriciteit van meer dan 100 mm, moeten de residuele draagvermogens bij de fabrikant opgevraagd worden en op een bijkomend draagvermogenplaatje aangegeven worden. Bemerk dat het draagvermogen daalt naarmate de hoogte en excentriciteit toenemen.

Veiligheidsvoorschriften

NL

Bijkomende bepalingen voor bijzondere toepassingen

Rangeren van spoorvoertuigen

Spoorvoertuigen mogen met een vorkheftruck alleen gerangeerd worden wanneer deze daarvoor uitgerust is. Vorkheftrucks mogen niet voor een spoorvoertuig gespannen worden. Vorkheftrucks mogen alleen naast de spoorlijn rijden. De rijweg moet voldoende berijdbaar zijn.

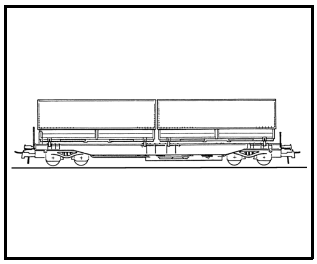

Het trekken van spoorvoertuigen mag niet gebeuren via een starre verbinding. Spoorvoertuigen mogen alleen met een trekkabel getrokken worden. De trekkabel moet bevestigd worden achteraan aan het sleepoog van het laatste spoorvoertuig. De vorkheftruck moet voorzien zijn van een slipkoppeling die de trekkabel opneemt. De slipkoppeling moet in een trekhoek van 45º automatisch opengaan. Bovendien moet de bestuurder bij gevaar de slipkoppeling vanaf zijn zitplaats manueel kunnen openen.

Voor het voortduwen van spoorvoertuigen mag geen verbinding gemaakt worden tussen het spoorvoertuig en de vorkheftruck. De vorkheftruck moet voorzien zijn van een zijdelings uitschuifbare stootplank. Het duwen dient altijd te gebeuren tegen het laatst spoorvoertuig.

NL

Vorkheftrucks voor het gebruiken van werkplatforms

Werkplatforms mogen op vorkheftrucks slechts gebruikt worden voor kortstondige en lokale werkzaamheden. Het werkplatform moet zonder de minste speling met de vorken verbonden worden, moet voldoende bescherming bieden tegen het hefmechanisme en de personen die zich op het werkplatform bevinden moeten tegen neerstorten beschermd zijn. Werkplatforms waarop zich personen bevinden, mogen niet verreden worden en de bestuurder mag de vorkheftruck niet verlaten.

Hou daarbij ook rekening met de desbetreffende wettelijke voorschriften in uw land.

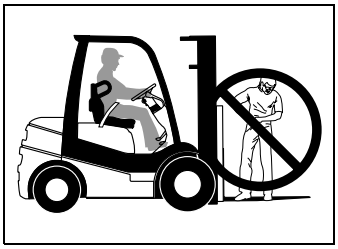

Vorkheftrucks voor het vervoeren van personen

Het vervoeren van personen met de vorkheftruck is alleen toegelaten wanneer op uw vorkheftruck zit- of staanplaatsen voorhanden zijn en deze voor personenvervoer geschikt zijn. Is dat niet zo, dan is het verboden om personen te vervoeren.

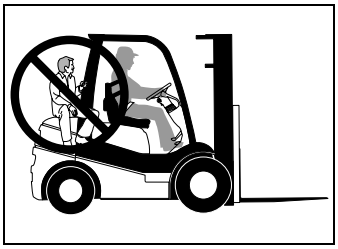

Vorkheftrucks voor het vervoeren van brandbare vloeistoffen

Aanbouwapparatuur voor het vervoeren van brandbare vloeistoffen moeten met de minste speling op de vorkhouder bevestigd zijn. Onverwachte draai- en kipbewegingen moeten onmogelijk zijn. De stabiliteit van de vorkheftruck moet gewaarborgd zijn en de leidingen voor de energietoevoer mogen niet door grote warmte beschadigd worden. De bestuurder van de vorkheftruck moet uiterst voorzichtig en zorgvuldig met de last omgaan.

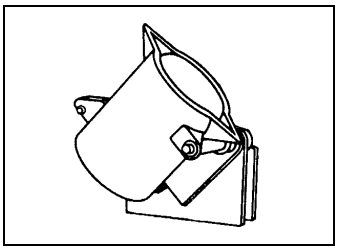

Veiligheidsvoorschriften

NL

Vorkheftrucks voor het vervoer van containers

Vorkheftrucks mogen alleen containers vervoeren wanneer ze daarvoor uitgerust zijn en voorzien van een spreader als lastopnamesysteem.

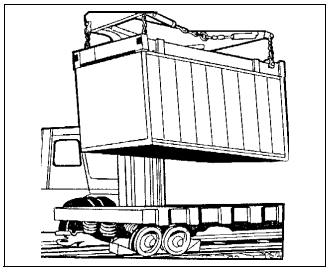

Gebruik met aanhanger

Ongeremde aanhangers mogen alleen getrokken worden wanneer de remkracht van de trekkende vorkheftruck voldoende is om veilig tot stilstand te komen. De toegelaten aanhanglast moet bij CLARK opgevraagd worden.

Vorkheftrucks mogen aanhanglasten alleen trekken wanneer zij daarvoor uitgerust zijn. Het regelmatig trekken van aanhangers mag alleen gebeuren met een speciale aanhangerkoppeling (niet met een trekpin). Lees ook de informatie op het kenplaatje van de aanhangerkoppeling. Aanhangerbelastingen beïnvloeden het remgedrag van uw vorkheftruck en dat geldt in het bijzonder op hellingen. Hou daarbij ook rekening met de desbetreffende wettelijke voorschriften in uw land.

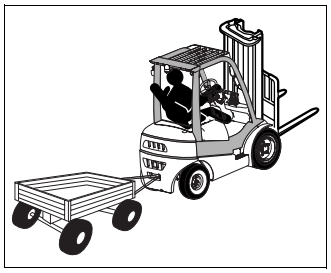

Parkeren van de vorkheftruck

Vorkheftrucks mogen alleen op speciaal daarvoor voorziene plaatsen geparkeerd worden. Daarbij moet u:

- de vorken laten zakken
- de hefinrichting naar voor laten kantelen
- de parkeerrem aantrekken
- de rijrichtingshandle in neutraalstand plaatsen
- de motor afzetten
- de contactsleutel uittrekken.

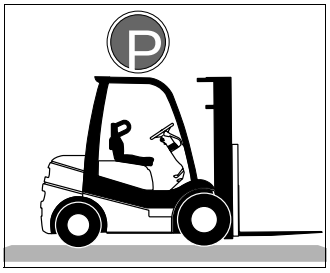

Vorkheftrucks op LPG mogen niet geparkeerdworden in de onmiddellijke nabijheidvan verwarmingselementen, putten, kanalenen keldervensters. De afsluitkraan op deLPG-tank moet altijd dicht zijn.

NL

Het laden van de batterijen bij elektrische vorkheftrucks

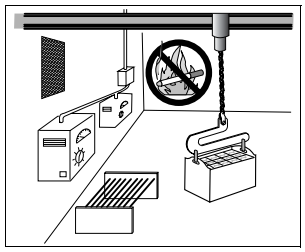

Het laden en onderhouden van de batterijen mag alleen gebeuren door bevoegd personeel en in speciaal daarvoor voorziene ruimten.

Bij automatische laders kan het opladen van de batterij ook door de bestuurder zelf gebeuren. Lees de door fabrikant van de lader bijgeleverde gebruiksaanwijzing grondig door.



In het laadlokaal is vuur en roken ten strengste verboden. Hou ook rekening met de wettelijke voorschriften in uw land.

Tanken van vorkheftrucks met verbrandingsmotor

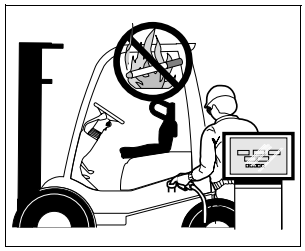

Vorkheftrucks mogen alleen volgetankt worden op speciaal hiervoor ingerichte plaatsen.

Gebruik uitsluitend brandstoffen die in de gebruiksaanwijzing vermeld worden.

Tijdens het tanken moet u de motor afzetten en is vuur en roken ten strengste verboden. Dit verbod geldt natuurlijk ook bij het vervangen van de LPG-tank. Neem eventueel gemorste brandstof op en vergeet niet de brandstoftank te sluiten vooraleer u de motor start. Hou ook rekening met de wettelijke voorschriften in uw land.

Veiligheidsvoorschriften

NL

Reparaties

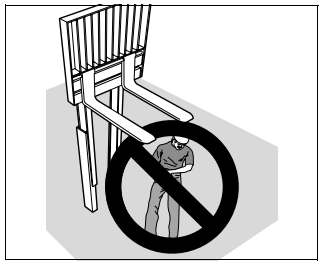

Het is verboden om onderhoud of reparaties uit te voeren onder een opgeheven last. Blijkt het voor onderhoud of reparaties noodzakelijk om de vorkhouder op te heffen, dan moet u de vorkhouder en de binnenrails steeds tegen onverwacht zakken beveiligen. Deze beveiliging kan gebeuren met een kraan of met toereikend bemeten kanthout. Het kanthout moet zo in de binnenrails aangebracht worden dat ze niet kunnen omvallen. Reparaties mogen alleen uitgevoerd worden door daarvoor opgeleide technici.

Veiligheidsvoorzieningen of schakelaars mogen nooit verwijderd of buiten werking gesteld worden. Vast ingevoerde waarden mogen nooit veranderd worden.

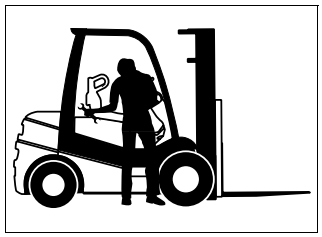

Daarom kunt u zich voor de controle, reparatie en onderhoud van uw vorkheftruck in vertrouwen tot uw CLARK-dealer wenden. Een service-afdeling met grondig geschoold personeel staat er tot uw dienst. Wenst u zelf in te staan voor de reparatie en onderhoud van uw vorkheftruck, dan kunt u uiteraard bij uw CLARK-dealer terecht voor alle onderdelen en alle materialen die u voor onderhoud en reparatie nodig heeft. Vergeet echter niet dat alleen originele CLARK-onderdelen borg staan voor een probleemloze werking en een optimale rendabiliteit. Originele CLARKonderdelen zijn meer dan alleen vervangingsstukken. Door hun uiterste maatnauwkeurigheid en hoogwaardige materiaalkwaliteit - allebei te danken aan voortdurende kwaliteitscontrole - zijn ze even degelijk als de onderdelen die in de serie-produktie van onze vorkheftrucks gebruikt worden.

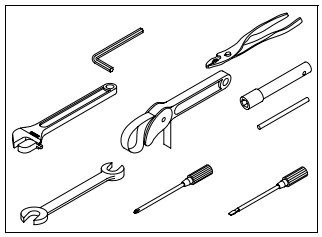

Tot slot wijzen wij er nog op dat bij ondeskundig gebruik, ontoereikend onderhoud, verkeerde reparatie of het niet gebruiken van originele CLARK-onderdelen al onze waarborgverplichtingen vervallen.

Leer uw vorkheftuck kennen

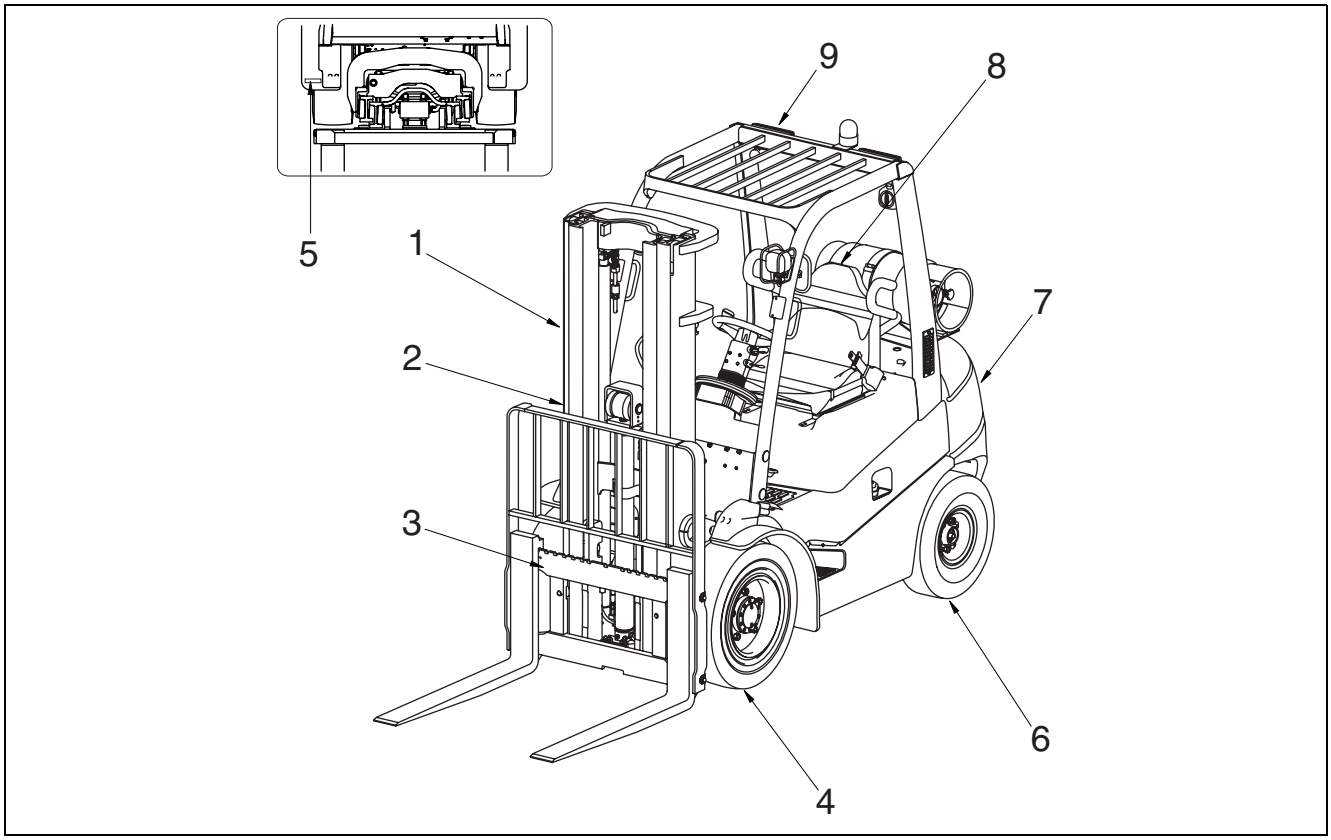

NL

1. Hefmast
2. Kennummer van de hefmast (op te geven bij het nabestellen van onderdelen)
3. Vorkenbord
4. Aandrijfas
5. Serienummer van de truck (op te geven bij het nabestellen van onderdelen)
6. Stuuras
7. Contragewicht
8. Zitplaats voor de bestuurder
9. Beschermingsdak voor de bestuurder

Leer uw vorkheftuck kennen

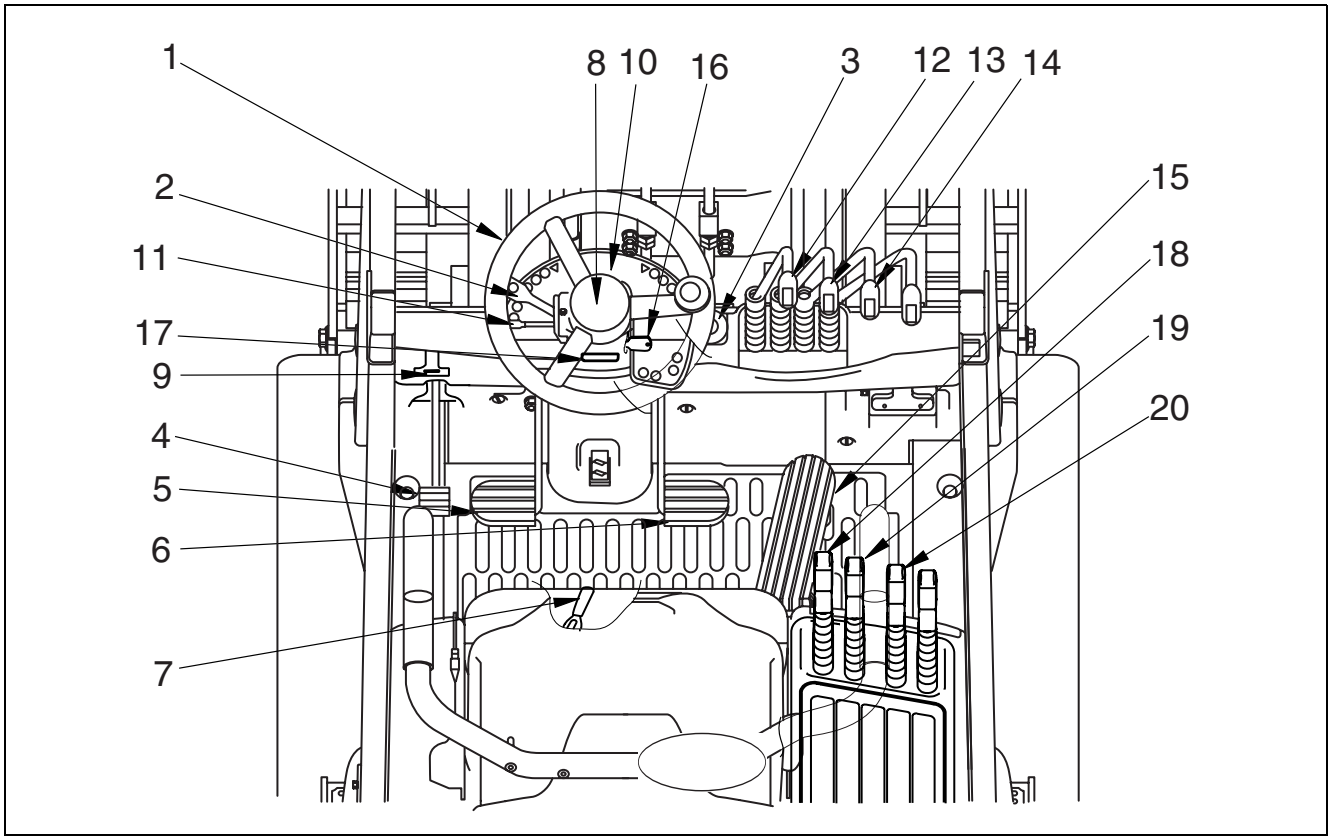

NL

Bedieningsorganen

1. Stuurwiel
2. Controlelampjes
3. Rijrichtingshandle
4. Parkeerrempedaal
5. Kruippedaal
6. Remspedaal
7. Hendel-verstelling zitplaats
8. Claxonknop
9. Parkeerremhendel - los maken
10. Dashboard
11. Schakelaar richtingaanwijzers
12. Hefbedieningshendel
13. Neigedieningshendel
14. Hendel voor bijkomende hydraulica
15. Rijpedaal
16. Contactslot
17. Vergrendelingshendel van de stuurkolom
18. Hefbedieningshendel
19. Neigedieningshendel
20. Hendel voor bijkomende hydraulica

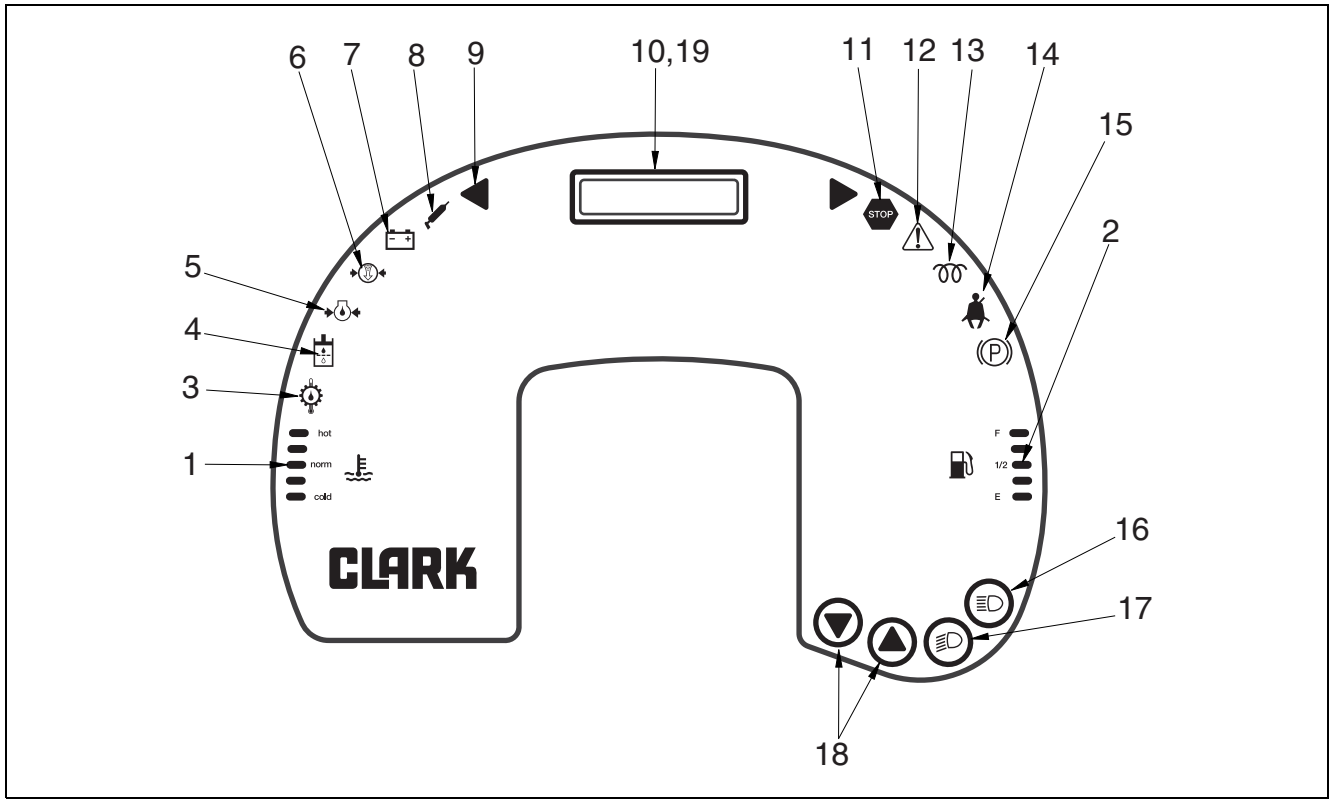

NL

Instrumentenbord

Koelwatertemperatuurmeter

2. Brandstofpeilmeter
3. Olietemperatuur van gecombineerde versnellingsbak en achterbrug
4. Hydraulische-oliefilter (optioneel)
5. Motoroliedruk
6. Luchtfilter (optioneel)
7. Laadtoestand alternator
8. Onderhoudssymbool
9. Draaisignaal
10. Urenteller
11. Optioneel
12. Optioneel
13. Gloeibougie voorverwarming
14. Veiligheidsgordel
15. Parkeerrem
16. Schakelaar schijnwerper (optioneel)
17. Schakelaar schijnwerper achteraan (optioneel)
18. Functietoets F1/ F2
19. Verlichting en andere hoge stroom afnemers servo motor bijvoorbeeld

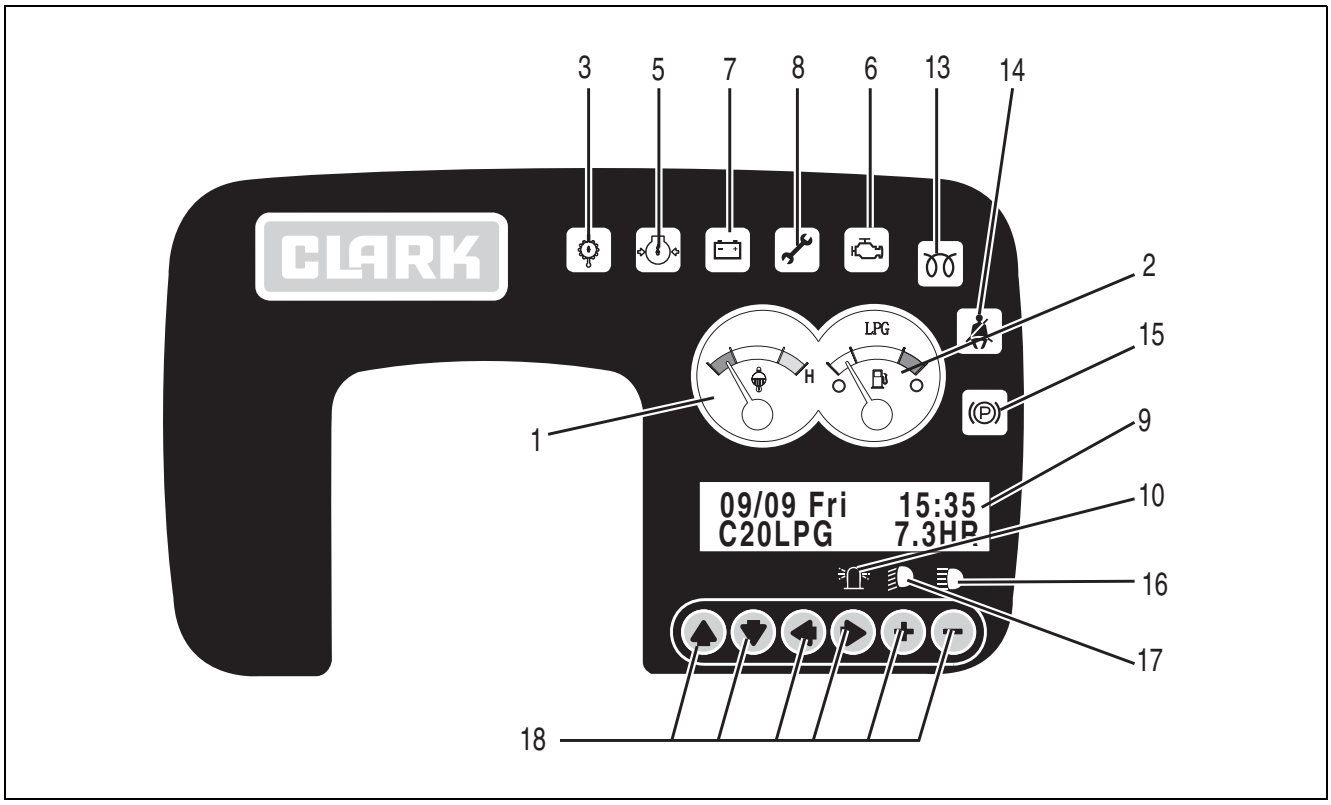

NL

Instrumentenbord

1.
2. Brandstofpeilmeter
3. Olietemperatuur van gecombineerde versnellingsbak en achterbrug
4.
5. Motoroliedruk
6. Luchtfilter (optioneel)
7. Laadtoestand alternator
8. Onderhoudssymbool
9. LCD-display
10. Knipperlicht
11.
12.
13. Gloeibougie voorverwarming
14. Veiligheidsgordel
15. Parkeerrem
16. Schakelaar schijnwerper (optioneel)
17. Schakelaar schijnwerper achteraan (optioneel)

    Functietoets

Leer uw vorkheftuck kennen

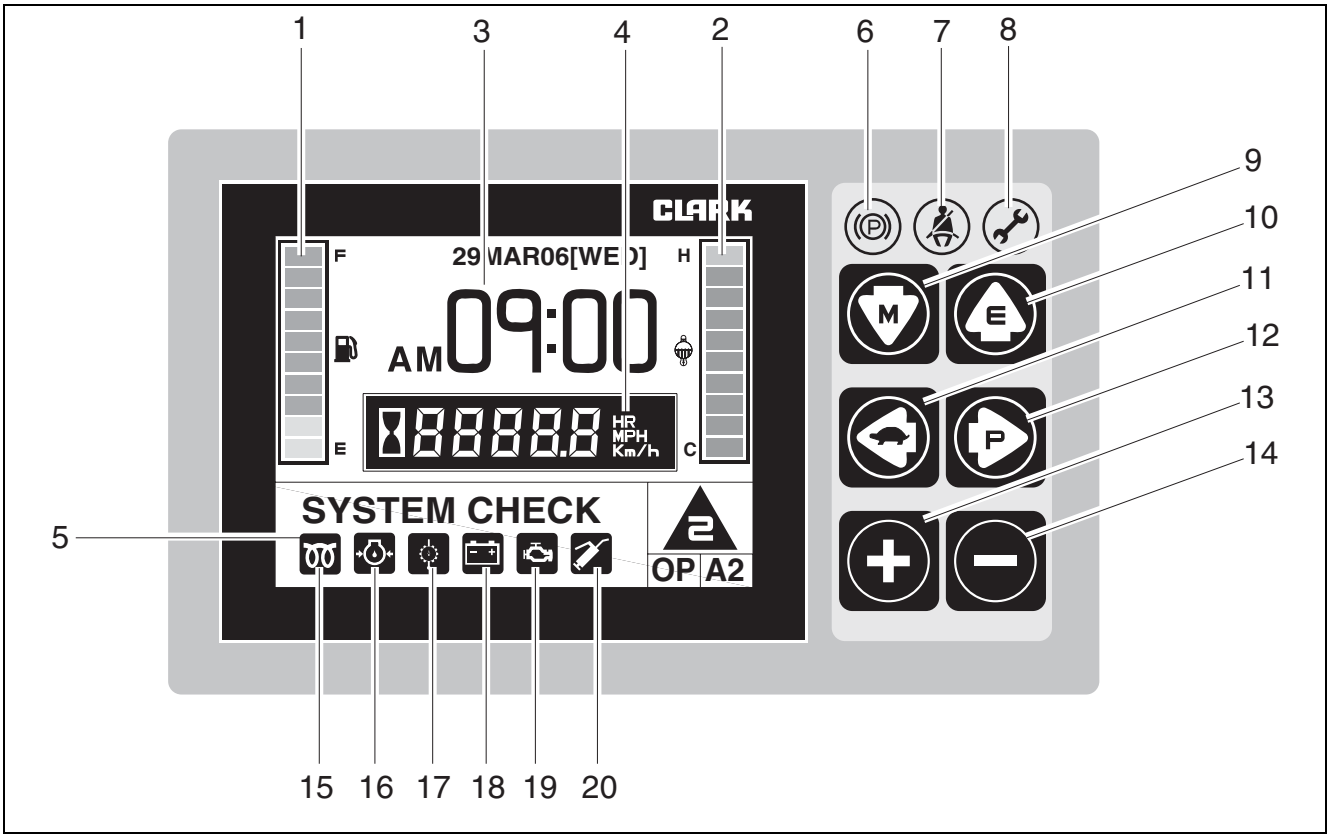

1. Brandstofpeil
2. Motorkoelstof - temperatuurindicator
3. Datum & Tijd-weergave
4. Urenteller & Snelheid
5. Pictogram Berichtweergave & Rijrichting
6. LED Parkeerrem
7. LED Gordel
8. LED Fout
9. Knop Pijl omlaag (modusknop)
10. Knop Pijl omhoog (knop Enter)
11. Knop Pijl naar links (knop Langzame snelheid)
12. Knop Pijl naar rechts (knop Aan)
13. Knop Meer
14. Knop Minder
15. Gloeibougie voorverwarming
16. Motoroliedruk
17. Olietemperatuur van gecombineerde versnellingsbak en achterbrug
18. Laadtoestand alternator
19. Luchtfilter (optioneel)
20. Onderhoudssymbool

NL

Functies

Algemene werking

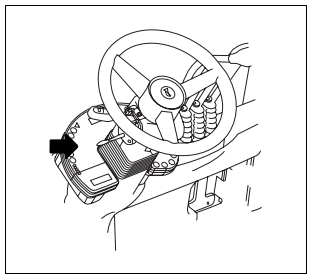

Het instrumentenbord bestaat uit waarschuwingslampjes, een urenteller, een printplaat en aangesloten meters. Het geeft de gebruiker belangrijke informatie over de toestand van de vorkheftruck, en het schakelt de truck uit in geval van bepaalde kritische omstandigheden.

Uitschakelfunctie motor

De printplaat van het instrumentenbord ontvangt signalen van de sensoren op diverse plaatsen en schakelt de truck uit bij een te hoge koelwatertemperatuur en te hoge olietemperatuur of bij een te lage motoroliedruk. Alvorens de vorkheftruck uit te schakelen, weerklinkt gedurende 30 seconden een alarmsignaal en knipperen de waarschuwingslampjes op het instrumentenbord. Na uitschakeling kan u de truck opnieuw opstarten. Indien de storing echter blijft bestaan, wordt de vorkheftruck na verloop van 30 seconden opnieuw uitgeschakeld.

Schakelaar zitplaats (optioneel)

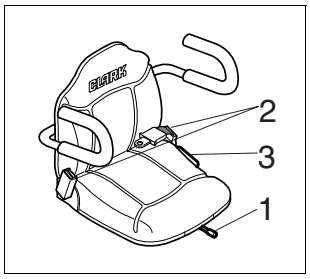

Het instrumentenbord schakelt een lopende vorkheftruckmotor zonder waarschuwing uit, wanneer de bestuurder zijn zitplaats langer dan 2 seconden verlaat bij ingeschakelde FWD/REV-schakelaar. De rijrichtingsschakelaar moet zijn geopend, en de sleutelschakelaar moet steeds zijn uitgeschakeld om de motor te herstarten.

Bij geopende rijrichtingsschakelaar en niet aangetrokken parkeerrem treden zoemer en claxon in werking, wanneer de bestuurder langer dan 2 seconden zijn zitplaats verlaat.

Door de parkeerrem aan te trekken, wordt het alarm gereset. (De motor is niet uitgeschakeld.)

Neutrale startfunctie en anti-herstartfunctie

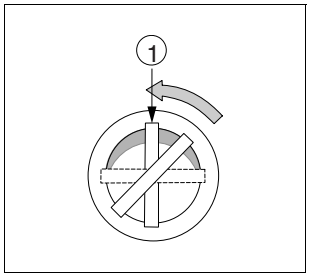

Neutrale startfunctie

Het instrumentenbord zal niet toelaten dat de startmotor inschakelt als de rijrichtingschakelaars gesloten zijn of van zodra de sleutelschakelaar in startpositie staat. De sleutelschakelaar moet steeds zijn uitgeschakeld (OFF) om de motor te herstarten.

Anti-herstartfunctie

Wanneer de motor al loopt, roteert de startmotor niet, niettegenstaande de sleutelschakelaar in startpositie staat.

Leer uw vorkheftuck kennen

NL

Meters en indicatoren

Koelwatertemperatuurmeter

Vijf LED's geven aan of het koelwater in het koude (blauw), normale (twee groen, geel) of warme (rood) bereik is. Wanneer de indicator in het koude (blauw) bereik staat als de motor al vijf minuten loopt, dan is er een probleem met de meter, de zender of de schermbuizen van de bedrading. Wanneer de indicator zich in het warme (rood) bereik bevindt, schakelt u de vorkheftruck uit en voert u een onderhoudsbeurt door.

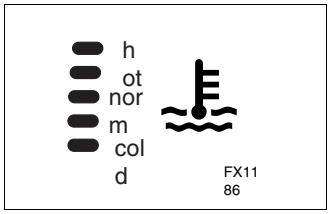

Hij is verdeeld in 3 kleurzones naar gelang van de temperatuur.

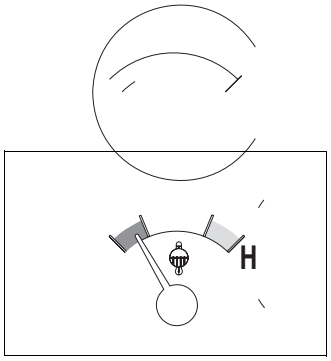

Blauw ~ 64°C	Temperatuur na het starten
Geel 64 ~ 110°C	Bedrijfstemperatuur
Rood 110°C	Oververhitting
113 °C	Zodra de motor 113 °C bereikt, weerklinkt de zoemer gedurende 1 sec.
116 °C ~	Zodra de motor 116 °C bereikt, weerklinkt de zoemer gedurende 2 sec.; de motor wordt uitgeschakeld na 30 sec.

Wanneer de draad van de koelwatertemperatuurmeter is gebroken of wanneer de meter 10 min. na het starten van de motor nog steeds niet heeft bewogen, wordt de motor uitgeschakeld omdat de meter wordt herkend als zijnde defect.

Het is onderverdeeld in 2 kleurzones, al naar gelang de temperatuur.

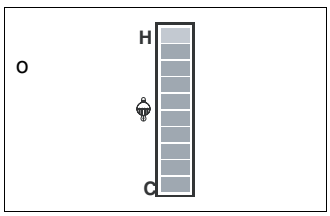

Blauw ~ 64°C	Temperatuur na het starten
Blauw 64 ~ 110°C	Bedrijfstemperatuur
Rood 110°C	Als overbelast, ga naar rode zone
113 °C	Als de motor oververhit is, weerklinkt de zoemer gedurende 1 sec
116 °C ~	Knippersignaal en zoemer gedurende 2sec.; De motor wordt na 30 sec. uitgeschakeld

Wanneer de draad van de koelwatertemperatuurmeter is gebroken of wanneer de meter 10 min. na het starten van de motor nog steeds niet heeft bewogen, wordt de motor uitgeschakeld omdat de meter wordt herkend als zijnde defect.

NL

Brandstofpeilmeter

Duidt het brandstofpeil in de tank aan.

Diesel- en benzinevorkheftruck

LED kleur	Hoeveelheid brandstof
groen	80% boven
groen	60% boven
groen	40% boven
geel	20% boven
rood	20% onder
rood knippert	10% onder

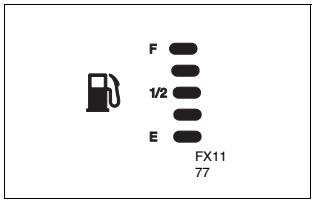

LPG-vorkheftruck

De 3 groene LED's lichten op, wanneer de druk in de tank van de LPG-vorkheftruck boven 20 psi ligt. Wanneer de druk in de LPGtank onder 20 psi ligt, zal er 1 rode LED oplichten en beginnen knipperen.

LED Farbe	Kraftstoffstand
groen	LPG-tank is vol, drie groene LED's branden
groen	
groen	
geel	niet gebruikt
rood	LPG-tank is leeg (wanneer drukschakelaar ingeschakeld is), rode LED brandt

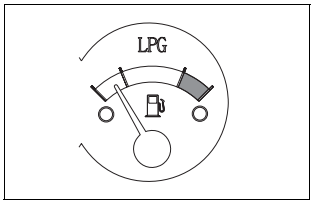

Geeft het brandstofpeil in de brandstoftank aan.

Wanneer de brandstof tot onder een bepaald niveau daalt, weerklinkt de zoemer 3 keer en verschijnt de boodschap "LOW FUEL" op het LCD-display.

Geeft het brandstofpeil in de brandstoftank aan.

Wanneer de brandstof tot onder een bepaald niveau daalt, knippert het knippersignaal 1 x en weerklinkt

de zoemer 1 x en verschijnt de boodschap “LOW FUEL” op het LCD-display.

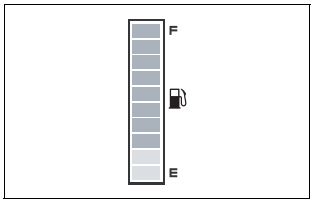

Leer uw vorkheftuck kennen

NL

Olietemperatuur van de transmissie-olie.

Duidt aan dat de olietemperatuur van de transmissie-olie te hoog is. Wanneer het lampje brandt, moet u de vorkheftruck uitschakelen en een onderhoudsbeurt doorvoeren. De vorkheftruck wordt uitgeschakeld, wanneer het lampje gedurende 30 seconden knippert (de zoemer treedt in werking).

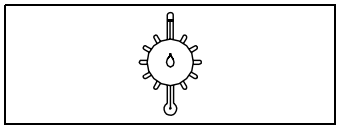

Hydraulische-oliefilter (optioneel)

Duidt aan dat het hoofdfilter van het hydraulische systeem verontreinigd is, wat de doorstroming van de olie hindert. Wanneer het lampje blijft branden, vervangt u het filterelement. Occasioneel knipperen van het lampje duidt niet op een probleem.

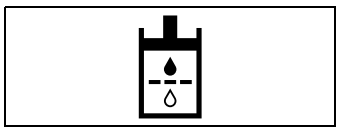

Motoroliedruk

Duidt erop dat motoroliedruk te laag is. Wanneer het lampje brandt, moet u de vorkheftruck uitschakelen en een onderhoudsbeurt doorvoeren.

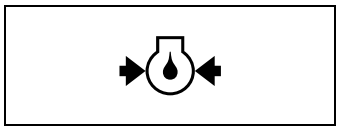

De vorkheftruck wordt uitgeschakeld, wanneer het lampje gedurende 30 seconden knippert (de zoemer treedt in werking).

Als de motor loopt en de oliedrukschakelaar sluit en maakt massa, zal er een buzzer te horen zijn en slaat de motor na 5 seconden af.En op het dashboard zal het oliedruklampje gaan knipperen. Dit wil zeggen dat er geen oliedruk aanwezig is, zet men het contact uit dan zal het oliedruk lampje ook uitgaan.

Motor controle

Wanneer er een probleem is met de motor, zal deze LED oplichten.

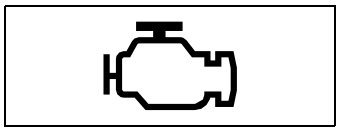

Laadtoestand alternator

Duidt aan dat de alternator de batterij onvoldoende voedt. Een onderhoudsbeurt dringt zich op om het probleem te verhelpen.

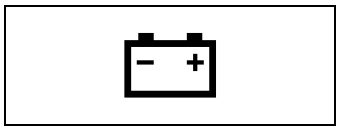

Servicesymbool

Led zal oplichten als de ingestelde uren bereikt zijn Wanneer led aan is, wil dit zeggen dat de ingestelde onderhoudsinterval is bereikt en dat de truck aan onderhoud toe is. Kik dan in servicemanual wat te doen. Het opnieuw instellen van het onderhoudinterval.

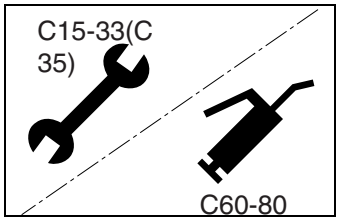

Zet de rijrichting schakelaar in vooruit en duw F1 + F2 in en draai nu het contactslot op de eerste stand en laat hierna de knop F1 + F2 los. Nu kun je met F1 de uren met 50 verhogen en met F2 de uren verlagen.

Als de goede intervaltijd hebt ingesteld, kun je het contact uitdraaien en is de nieuwe intervaltijd bevestigd De servicetijd telt af op het dashboard en de uren dat men de truck gebruikt worden opgeteld. Blokkeren van service icon gaat als volgt zet service tijd op 1000 en druk dan op F2 contact uit nu is de service icon geblokkeerd.

NL

Draaisignaal (Optioneel)

Duidt aan dat de draaisignaalschakelaar in werking gesteld is.

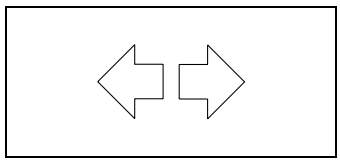

Urenteller

Duidt de totale bedrijfstijd aan. De bedrijfstijd wordt uitsluitend geregistreerd, wanneer de motor loopt. U kan de bedrijfstoestand controleren aan de hand van de indicator van de bedrijfsurenteller.

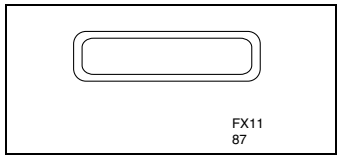

Kortsluitbeveiliging

In het geval dat een uitgangskring continu rechtstreeks in verbinding komt te staan met de massa, moet de kortsluiting ongedaan worden gemaakt om te voorkomen dat de betreffende schakelaar continu cyclisch blijft werken. Het hoofdconnectorpengetal van de kortgesloten kring wordt weergegeven op het LCD. De specifieke kring moet uitgeschakeld blijven tot de sleutelschakelaar in de uitstand en vervolgens weer in de aanstand werd gezet. Als de kortsluiting niet verdwijnt, moet de uitschakelsequentie worden herhaald tot de kortsluiting is opgeheven.

Als het pengetal continu wordt weergegeven op het LCD terwijl de sleutelschakelaar uit en in werd geschakeld, dient u er iemand van het onderhoudspersoneel bij te roepen.

LCD-display

1. Machinetijdindicatie
   Het display toont het totale aantal bedrijfsuren van de machine.
   De machinetijd wordt uitsluitend opgeteld wanneer de motor werkt en wanneer de indicator (.) knippert om de status weer te geven.
   EX) 2 uur, indicator van "." knippert.
2. Boodschappendisplay
   Als de machine een storing vertoont, verschijnt het onderhoudspictogram en wordt er op het LCD een foutboodschap weergegeven samen met de foutcode.
3. Modelnaamdisplay
   De voor de machine ingestelde modelnaam wordt weergegeven.
4. Tijdsdisplay
   De heersende tijd wordt weergegeven.
   De tijd kan worden ingesteld met behulp van de functieschakelaar.



Leer uw vorkheftuck kennen

NL

Optioneel

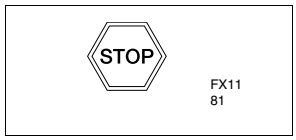

Optioneel

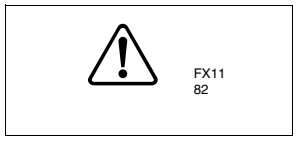

Gloeibougie voorverwarming (dieselvorkheftruck)

Duidt aan dat de gloeibougies de dieselvorkheftruck voorverwarmen.

Wanneer de ontstekingsschakelaar ingeschakeld is (ON), wordt een timer ingesteld.

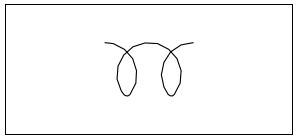

Dit symbool verschijnt tot de timercyclus volledig is. De motor kan dan worden gestart.

Veiligheidsriem



Bij het opstarten, brandt het overeenkomstige lampje en weerklinkt een zoemer gedurende drie seconden, om de bestuurder erop te wijzen, zijn veiligheidsriem om te doen. Er is geen startvergrendeling.

BELANGRIJK

Zorg dat u de veiligheidsriem steeds goed bevestigt, wanneer u de vorkheftruck bedient.

NL

Parkeerrem

Duidt aan dat de parkeerrem is ingeschakeld. Telkens wanneer de parkeerrem is opgetrokken, kan u niet met de vorkheftruck rijden omdat de elektromagnetische-kleppenschakelaar van de transmissie is uitgeschakeld (OFF).
Wanneer de parkeerrem niet opgetrokken is, en de sleutelschakelaar staat in de stand OFF, dan weerklinkt een signaal van het instrumentenbord. Wanneer de parkeerrem wordt opgetrokken, treden zoemer noch claxon in werking.

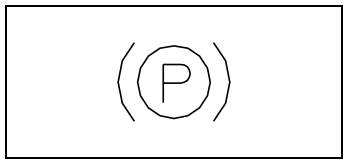

Schakelaar schijnwerper (Optioneel)

Deze schakelaar dient om de schijnwerper in en uit te schakelen (ON/OFF).
Druk op de schakelaar om de schijnwerper in te schakelen. Druk opnieuw om hem uit te schakelen.
Indien de bestuurder zijn vorkheftruck verlaat met de sleutelschakelaar in de OFFstand, dan schakelt de schijnwerper automatisch uit na 10 minuten.

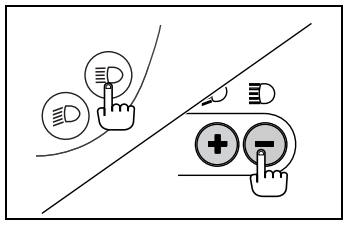

Schakelaar schijnwerper achteraan (Optioneel)

Deze schakelaar dient om de schijnwerper achteraan in en uit te schakelen (ON/OFF).
Druk op de schakelaar om de schijnwerper achteraan in te schakelen. Druk opnieuw om hem uit te schakelen.
Indien de bestuurder zijn vorkheftruck verlaat met de sleutelschakelaar in de OFFstand, dan schakelt de schijnwerper automatisch uit na 10 minuten.

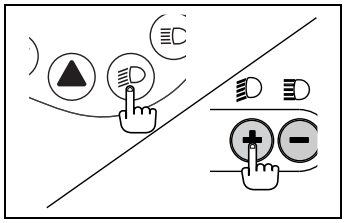

Schakelaarstroboscooplicht (Optioneel)

Het stroboscooplicht wordt door middel van de positie van de sleutelschakelaar in werking gesteld.
Door de sleutelschakelaar in de positie "ON" te draaien, wordt het stroboscooplicht automatisch geactiveerd.
Door de sleutelschakelaar in de positie "OFF" te draaien, wordt het stroboscooplicht gedeactiveerd.

Functietoets F1/F2

Deze knoppen kun je gebruiken voor instellen onderhoudsinterval. Het goed zetten van onderhoudinterval, rijrichting vooruit en duw F1 + F2 in3 en draai contactslot in eerste stand en laat knoppen los. Nu kun je met F1 de uren verhogen met 50 uur en met F2 omlaag. Is de juiste serviceinterval bereikt draai dan contactslot terug is de interval opgeslagen.Ook nu zal de service interval terug tellen.

Kortsluit beveiliging

Als er ergens in de bedrading een sluiting optreedt tegen massa wordt dit in display aangegeven, Dit wordt als volgt aangegeven, het pinnummer van hoofdstekker wordt weergegeven in display. Zet contact uit controleer via schema welk pin nummer overeenkomt met storing in display en demonteer deze kabel en zet contact weer aan en kijk of storing weg is. Is de storing verdwenen, verhelp dan de storing aan kabel die je losgemaakt heeft.

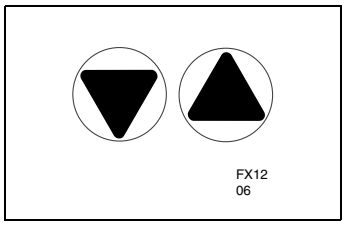

Leer uw vorkheftuck kennen

NL

Lichtenbedieningsfunctie

Het in- en uitschakelen van de koplamp en het knipperlicht van de standaardmachine gebeurt met behulp van een schakelaar op de POD, en het achteruitrijlicht wordt bediend door de achteruitrijhendel en schakelaar.

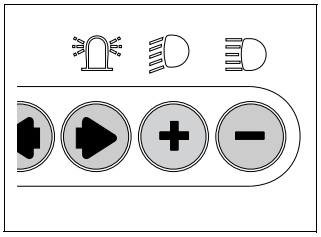

Als de contactsleutel in de stand AAN wordt gedraaid zonder de motor te starten, worden alle lichten ingeschakeld om na 5 minuten automatisch opnieuw te worden uitgeschakeld.

Bij het bedienen van de koplampschakelaar worden de koplamp, het achterlicht en het nummerplaatlampje gelijktijdig in- of uitgeschakeld.

De lichten kunnen ook worden bediend met de functieschakelaar.

1. Koplamp: schakelaar, contactsleutel
2. Achteruitrijlicht: schakelaar, contactsleutel, achteruitrijhendel, schakelaar & achteruitrijhendel
3. Knipperlicht: schakelaar, contactsleutel, achteruitrijhendel, schakelaar & achteruitrijhendel

Functieschakelaar

Bestaat uit 6 delen.

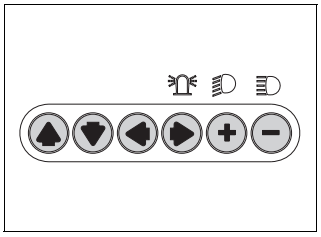

- Modelselectie: modelnaam wordt weergegeven op het LCD-display.
- Lichtenbediening: selecteerbaar
  werklichten AAN: schakelaar of contactsleutel
  achteruitrijlicht AAN: aanraakschakelaar, contactsleutel of achteruitrijschakelaar
- Selecteerbaar voor de volgende functie: AAN of UIT
  Stoelschakelaar, handremherinnering, motoruitschakeling
  Gordelherinnering: AAN of UIT
- Onderhoudsperiode-instelling
- Machinetijdindicatie
- De volledige signaalinput AAN/UIT kan in real time worden gecontroleerd voor onmiddellijk onderhoud.
- De brandstof- en temperatuurmeteroutput kan in real time worden gecontroleerd.

Leer uw vorkheftuck kennen

NL

Datum & Tijd

Het geeft de huidige datum en tijd weer.



Urenteller & Snelheid :

- De display toont het totale aantal bedrijfsuren en de rijsnelheid van de vorkheftruck.
- Als de rijsnelheid minder dan 0,5 km/u, geeft het de totale bedrijfsuren weer.
- Als de rijsnelheid minder dan 0,5 km/u, dan geeft het de rijsnelheid weer.



Berichtendisplay :

- De modelnaam, de selectie VERMOGEN, rijrichting, waarschuwing- en foutberichten worden weergegeven.
- Onder normale bedrijfsomstandigheden Modelnaam/Rijrichting.
- Als de verschillende berichten tegelijkertijd worden weergegeven, zal het worden weergegeven in de volgende volgorde: Fout, Waarschuwing en Normale omstandigheden.
- Als er veel foutomstandigheden tegelijkertijd voorkomen, wordt prioriteitsniveau 2 Fouten weergegeven. (Het nummer van de prioriteit geeft het foutnummer weer)

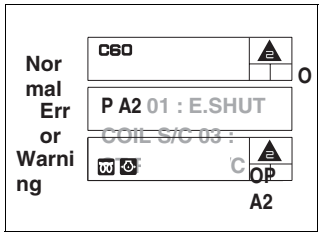

Pictogram Rijrichting

- Functie: Om de rijrichting of de instelling van de versnelling van de vorkheftruck weer te geven.
- Ontvang rijrichtinggegevens van de T/M-besturing.
- Ontvang informatie over de geselecteerde versnelling van de T/M-besturing.

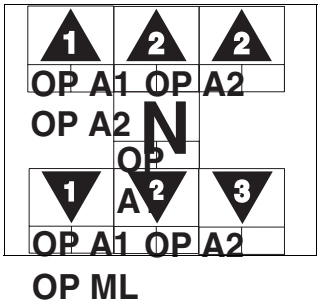

NL

MODUSSELECTIEKNOP

- 6 knoppen voor de selectie van de modi bevinden zich aan de rechterkant van de LCD.
- Elke knop heeft een specifiek functie en een aantal knoppen hebben meerdere functies.



Knop Pijl omlaag (modusknop)

Het tijdens de standaard functie indrukken van deze knop, zal een verplaatsing naar de modus Menu tot gevolg hebben.

Het indrukken van deze knop in de modus Menu, zal het verplaatsen naar een submenu tot gevolg hebben.

Het indrukken van deze knop in de laagste modus brengt geen wijziging teweeg.



Knop Pijl omhoog (knop Enter)

Het indrukken van deze knop zal het verplaatsen naar een hoger gelegen menu tot gevolg hebben.

Tevens neemt het de rol van de knop "Enter" over als het gewijzigde wachtwoord of de hoofdparameters worden bevestigd .



Knop Pijl naar links

- Het indrukken van deze knop zal het verplaatsen naar een linker positie in het menu tot gevolg hebben.

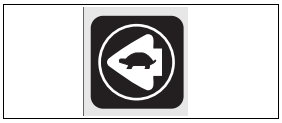

Knop Pijl naar rechts

1. Het indrukken van deze knop zal het verplaatsen naar een rechter positie in het menu tot gevolg hebben.



NL

Knop Meer (+)

1. Verhoog in de huidige Menumodus de gegevens als ingestelde waarde.

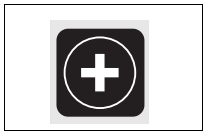

Knop Minder (-)

1. Verlaag in de huidige Menumodus de gegevens als ingestelde waarde.

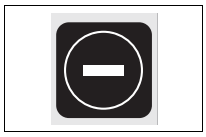

Leer uw vorkheftuck kennen

NL

Verstelling zitplaats

De hendel voor verstelling van de zitplaats (1) bevindt zich onder de zetel. Door de hendel zijwaarts te duwen, kan de zetel worden versteld, zodat alle bedieningselementen comfortabel binnen handbereik liggen. Van zodra de zetel in de gewenste positie is ingesteld, laat u de hendel los. De hendel voor instelling van de rugleuning (3) bevindt zich links van het zetelkussen. Beweeg de hendel omhoog en stel de rugleuning in, laat de hendel los.

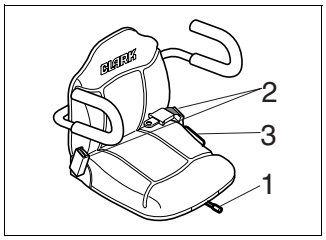

Opgelet

Zorg dat het zetelvergrendelingsmechanisme is ingeschakeld.



Veiligheidsriem(2)

Zorg ervoor dat de veiligheidsgordel steeds correct vastgemaakt is bij het werken met een vorkheftruck.

De stuurkolom verstellen

De vorkheftruck is uitgerust met een verstelbare stuurkolom. Los de vergrendeling door de hendel omhoog te bewegen. Na verstelling van de stuurkolom zet u de hendel weer vast.

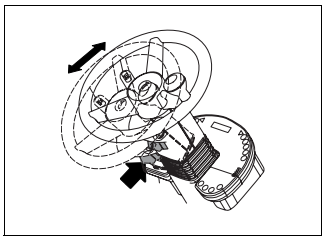

Stuurinrichting en claxon

De besturing wordt bij lopende motor ondersteund door een hydrostatische stuurinrichting. Hierdoor is de vorkheftruck in alle richtingen buitengewoon licht te besturen.

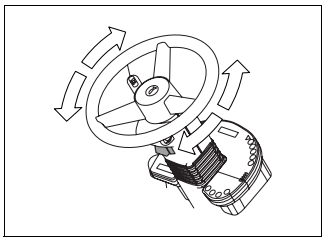

De claxon bevindt zich aan de rechterkant van de stuurkolom.(C15 - C33)

Druk de claxon zacht in om het te activeren (C60 - C80).

Opgelet!

Bij het uitvallen van de stuurbekrachtiging of wanneer de motor uitstaat, kost het sturen veel meer kracht.Rij nooit in een vorkheftruck met een defect aan de stuurinrichting.

Neem de veiligheidsvoorschriften in "Hoofdstuk 1" van de gebruiksaanwijzing, in het bijzonder "3. Bediening", in acht.

De **knop voor de claxon** zit in het midden van het stuurwiel.

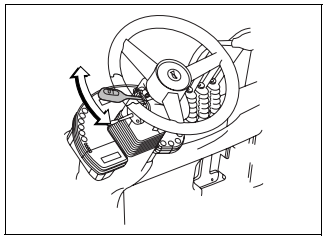

Bedieningshendel voor de rijrichting

Deze hendel zit links van de stuurkolom. Wanneer men van rijrichting wil veranderen, moet de heftruck geheel tot stilstand zijn gekomen voordat de hendel in een andere positie wordt gezet.

NL

BELANGRIJK

In verband met de veiligheid is uw CLARK vorkheftruck voorzien van een neutrale startschakelaar. Hierdoor wordt voorkomen dat de motor kan worden gestart terwijl de overbrenging in een versnelling staat. Daarom kan de motor alleen maar worden gestart als de bedieningshendel voor de rijrichting in de neutrale stand staat.

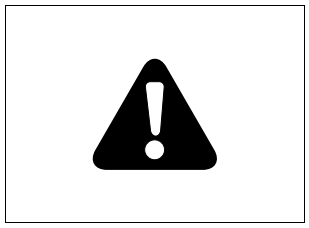

OPMERKING:

Wanneer de motor wel wil starten terwijl de bedieningshendel voor de rijrichting in de voor- c.q. achteruit staat, dan is er een probleem met de neutrale startschakelaar en moet deze worden gerepareerd.

Unitrol

Bij de "Unitrol"-uitvoering is er geen rijrichtingshendel. De rijrichting wordt uitsluitend bepaald met dit pedaal.

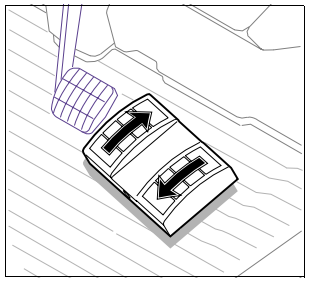

Als u de linkerzijde van het pedaal indrukt, rijdt de heftruck vooruit.

Als u de rechterzijde van het pedaal indrukt, rijdt de heftruck achteruit.

De rijssnelheid neemt toe naarmate u het pedaal verder indrukt.

Rempedalen

1) Vertragingspedaal

Om zowel de besturing als de efficiency te bevorderen heeft het linker rempedaal (vertragingspedaal) twee functies. Het eerste gedeelte van de totale slag van het vertragingspedaal dient om de overbrenging van de motor naar de transmissie te onderbreken.

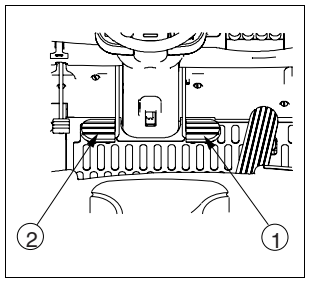

De mate van onderbreking is afhankelijk van de mate waarin het pedaal wordt ingedrukt. Het laatste gedeelte van de slag van het pedaal zet het remsysteem in werking.

Op deze wijze bent u in staat om met vol motorvermogen een last op te tillen terwijl u de snelheid met behulp van het vertragingspedaal, net als met een koppeling, regelt. Dit is met name erg handig in kleine ruimtes.

Op perrons of hellingen mag alleen het rechter rempedaal worden gebruikt. Wanneer het vertragingspedaal gebruikt wordt terwijl men op een hellend vlak werkzaam is, kan de heftruck uit zichzelf voor- of achteruit gaan rijden.

2) Rempedaal

Activeert de remwerking.

Leer uw vorkheftuck kennen

NL

Parkeerrem

(C15 - C33)
Het parkeerrempedaal stelt de parkeerrem mechanisch in werking.

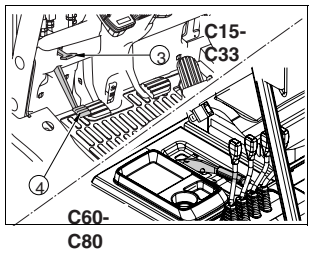

Om de parkeerrem in werking te stellen moet het pedaal (4) met de linker voet helemaal worden ingedrukt tot het niet verder kan. De ontkoppeling van de parkeerrem zit precies boven het rempedaal zoals wordt getoond (3). U moet deze naar u toe trekken om de parkeerrem te ontkoppelen.

(C60 - C80)
De parkeerrem wordt ingeschakeld door de ontgrendelhendel omhoog te trekken.

Als op de ontgrendelhendel van de parkeerrem wordt gedrukt, zal het naar beneden verplaatsen en derem ontgrendelen.

Kap openen

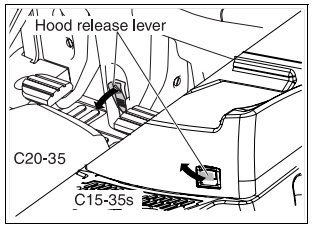

De grendelhefboom van de kap bevindt zich in het midden van de frontmuurafdekking onder de stuurkolom.(C20-35)

De kapontgrendelhendel bevindt zich links van de kap.(C15-35)

Om te ontgrendelen, de hefboom achteruit trekken.

De motor starten

Het contactslot heeft 3 standen:

1. OFF (Park) (UIT)
2. ON (AAN)
3. START

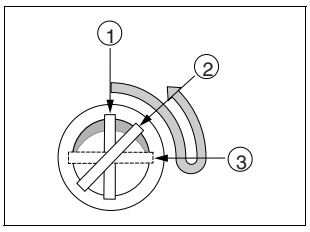

Zet de bedieningshendel voor de rijrichting in de neutrale stand.

Draai de contactsleutel in de stand "ON". De waarschuwingslampjes gaan branden.

Draai de sleutel in de stand "START". Laat de sleutel onmiddellijk los nadat de motor is aangeslagen. Deze zal automatisch teruggaan naar de stand "ON".

Een herstart is alleen mogelijk, wanneer de sleutel eerst in de stand "OFF" wordt gedraaid, omdat anders de startprocedure wordt geblokkeerd door de "anti herstart" functie.

NL

Koude start (bij dieselmotoren)

Draai de contactsleutel in de „aan„-stand. Als de controlelampjes gaan branden, begint tegelijkertijd het automatische voorgloeien.

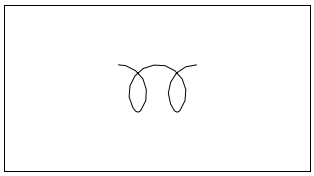

Een elektrisch verwarmde gloeidraad verwarmt de lucht in het inlaatspruitstuk.

Zodra de motor is voorgegloeid, gaan de controlelampjes uit. Draai de contactsleutel vervolgens meteen in de startstand. Laat de contactsleutel los als de motor is aangeslagen.

Belangrijk

Indien het nodig mocht zijn de motor nogmaals te starten, wacht hier dan bij de C 20- 35D ca. 30 seconden mee, zodat de gloeidraad kan afkoelen.

Koude start (bij LPG-motoren)

Opgelet

De bestuurder dient uitdrukkelijk met de hierna volgende veiligheidsinstructie te worden geïnstrueerd: "Na iedere koude start de motor vóór het uitschakelen tenminste gedurende 1-2 minuten laten draaien".



De in het LPG-systeem geïnstalleerde verdamperdrukregelaar wordt daardoor voldoende opgewarmd, zodat er zich geen vloeibaar geworden gas in de verdamperdrukregelaar kan ophouden. Een te hoge drukopbouw, die tot beschadigingen in het LPG-systeem kan leiden, wordt daardoor vermeden.



Belangrijk

Neem bovendien de bijkomende aanwijzingen over het "LPG-systeem" in de paragrafen 3 en 4 in acht.

Motor afzetten

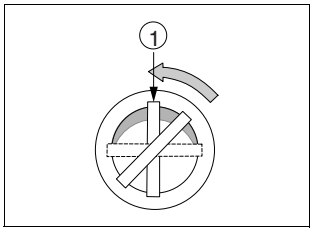

Vooraleer u de motor afzet, dient u hem korte tijd stationair te laten draaien.

Om de motor af te zetten draait u de contactsleutel naar de parkeerpositie. De motor wordt elektrisch afgezet.

Leer uw vorkheftuck kennen

NL

Hydrauliekbedieningshandles

Met de handles van het stuurventiel worden hef-, neigcilinders en hydraulische hulpstukken in gebruik genomen.

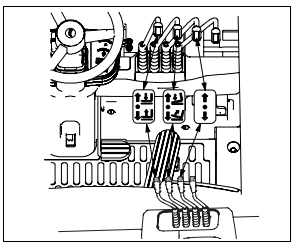

De knoppen op de handles zijn voorzien van symbolen die telkens wijzen op de desbetreffende functie.

Neighendel

Met de neighendel bedient u het neigmechanisme van de hefinrichting.

Trekt u de hendel naar achter, dan neigt ook de hefinrichting naar achter.

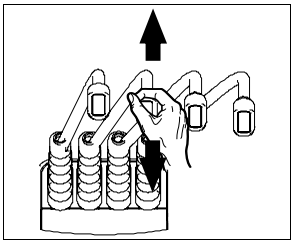

Drukt u de hendel naar voren, dan neigt ook de hefinrichting naar voren.

De neigsnelheid kan met behulp van het rijpedaal worden geregeld.

Hierbij dient de rijrichtingshendel in de neutrale stand te worden gezet of het vertragingspedaal te ingedrukt.

Hefhendel

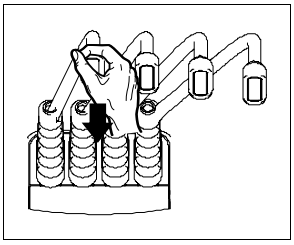

Door de hendel naar achteren te trekken gaat het vorkenbord omhoog.

De hefsnelheid wordt variabel verhoogd overeenkomstig de stand van het rijpedaal.

Hierbij dient de rijrichtingshendel in de neutrale stand te worden gezet of het vertragingspedaal te worden ingedrukt.

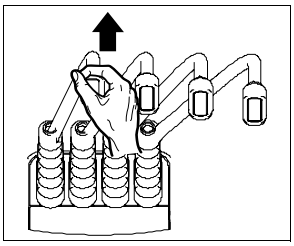

Regelen van de daalsnelheid

Drukt u de hefhandle naar voor, dan komt het vorkbord naar beneden. Door zachtjes of harder naar voor te drukken kunt u de daalsnelheid regelen.

De maximale daalsnelheid wordt bepaald door het daalsnelheidsventiel.

NL

Hulpstukken

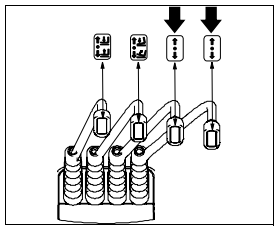

Vorkheftrucks met hydraulische hulpstukken hebben één of twee extra bedieningshandles. Deze bevinden zich rechts van de hefen neighandle. De bediening van deze handles hangt af van het hulpstuk en moet worden ingeoefend in het bijzijn van een technicus van de betreffende fabrikant.

Houdt bij het werken met hulpstukken altijd rekening met het laadvermogen dat op het extra kenplaatje vermeld staat.

Lees zorgvuldig de gebruiksaanwijzing van het betreffende hulpstuk en zorg ervoor dat u volledig vertrouwd bent met alle hydraulische functies vooraleer u een last transporteert. Leer de hydrauliek zachtjes en schokvrij te bedienen.

Hulpstukken - Hendel

Bij het bedienen van de overeenkomstige hendel wordt de werksnelheid automatisch verhoogd.

Hierbij dient de rijrichtingshendel in de neutrale stand te worden gezet of het vertragingspedaal te worden ingedrukt.

Zijlader (speciale uitrusting)

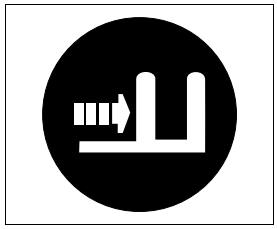

Dankzij een zijlader kunt u, met behulp van 2 gemonteerde vorktanden, een last (zie schema met draagvermogens) opnemen, dragen en horizontaal naar links en rechts verplaatsen.

De zijlader laat toe, een last nauwkeurig op te nemen en neer te zetten. Hierdoor wordt het herhaalde herschikken vermeden.

Lees de bedieningshandleiding en onderhoudsvoorschriften van het hulpstuk grondig door en maak u volledig vertrouwd met alle hydraulische functies, alvorens een last te vervoeren. Leer de hydrauliek zacht en zonder schokken te bedienen.

Bediening van de zijlader

Wanneer u de bedieningshendel van de zijlader naar voor duwt, beweegt de zijlader naar links.

Wanneer u de hendel achteruit trekt, beweegt de zijlader naar rechts.

Leer uw vorkheftuck kennen

NL

C15-20s(GAS)

F1	Batterij instrumentenbord+	10(20) Amp
F2	Batterij instrumentenbord+	10(20) Amp
F3	Batterij instrumentenbord+(T/waarschuwingslampje)	10Amp
F4	Batterij instrumentenbord+(Claxon)	10Amp
F5	Stopschakelaar(SCEM-vermogen)	10(20) Amp
F6	T/waarschuwingslampje(SECM Dist)	10(20) Amp
F7	Claxon(SECM OPT 1)	10(20) Amp
F8	Binnenlicht/cassette(SECM OPT 2)	10(20) Amp
F9	Parkschalter(Brandstofafsluiting)	10(15) Amp
F10	Brandstofafsluiting (Parkeerschakelaar/Binnenlicht)	10Amp
F11	Ontsteking	10Amp
F12	Rijrichtingsschakelaar	10Amp
F13	Drukknop	5Amp
F14	Optioneel	15Amp
F15	Verwarmingselement	10Amp
F16	Ruitenwissermotor	15Amp
	Reserve1	10(20) Amp
	Reserve2	10Amp
	Reserve3	10Amp
	Reserve4	15Amp

* ( ):Specificatie voor truck met EPA Tier2-motor.

Opgelet!

Defecte zekeringen nooit door zwaardere vervangen.

Indien de zekeringen regelmatig doorbranden is het zinvol om de elektrische installatie door uw CLARK dealer te laten controleren.

Heftruck met radio zend/ontvangapparaat of mobile telefoon



Voor mobile telefoons en radio zend/ontvangapparatuur gelden de gebruikelijke bepalingen voor het auto-bereik. Door de hoogfrequente zendenergie, die door dergelijke apparaten wordt uitgezonden, kunnen functiestoringen van de voertuigtechniek optreden.

Richt u bij de installatie van desbetreffende apparatuur gerust tot uw Clarkdealer.

NL

Zekeringen

De zekeringen bevinden zich aan de binnenzijde van het kapdeksel, rects wanneer u vooruit kijkt.
De zekeringwaarden zijn duidelijk zichtbaar op de zekeringen.

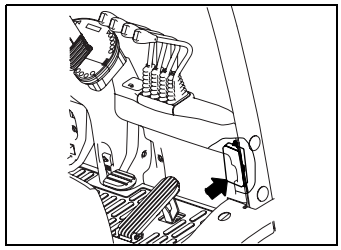

C15-35(DSL)

F1	Batterij instrumentenbord+	10Amp
F2	Batterij instrumentenbord+	10Amp
F3	Batterij instrumentenbord+	10Amp
F4	Batterij instrumentenbord+	10Amp
F5	Stopschakelaar	10Amp
F6	T/waarschuwingslampje	10Amp
F7	Claxon(Stopmotor)	10(15)Amp
F8	Binnenlicht/cassette	10Amp
F9	Sol relais(Ontsteking)	30(10)Amp
F10	Parkeerschakelaar	10Amp
F11	Ontsteking(Claxon)	15(10)Amp
F12	Rijrichtingsschakelaar	10Amp
F13	Drukknop	5Amp
F14	Optioneel(Verwarmingselement)	15(10)Amp
F15	Verwarmingselement(Ruitenwissermotor)	10(15)Amp
F16	Ruitenwissermotor(Optioneel)	15Amp
	Reserve1	10Amp
	Reserve2	10Amp
	Reserve3	30(10)Amp
	Reserve4	15Amp

* ( ):Specificatie voor truck met motor die niet aan de uitstootnorm voldoet.

C20-35(GAS)

F1	Batterij instrumentenbord+	10(20)Amp
F2	Batterij instrumentenbord+	10(20)Amp
F3	Batterij instrumentenbord+(T/waarschuwingslampje)	10Amp
F4	Batterij instrumentenbord+(Claxon)	10Amp
F5	Stopschakelaar(SCEM-vermogen)	10(20)Amp
F6	T/waarschuwingslampje(SECM Dist)	10(20)Amp
F7	Drukknop (SECM OPT 1)	5(20)Amp
F8	Binnenlicht/cassette(SECM OPT 2)	10(20)Amp
F9	Ontsteking(Brandstofafsluiting)	10(15)Amp
F10	Parkeerschakelaar(Binnenlicht/Parkeerschakelaar)	10Amp
F11	Claxon(Ontsteking)	10Amp
F12	Rijrichtingsschakelaar	10Amp
F13	Brandstofafsluiting (Drukknop)	10(5)Amp
F14	Verwarmingselement(Optioneel)	10(15)Amp
F15	Ruitenwissermotor(Verwarmingselement)	15(10)Amp
F16	Optioneel(Ruitenwissermotor)	15Amp
	Reserve1	10(20)Amp
	Reserve2	10Amp
	Reserve3	10Amp
	Reserve4	15Amp

* ( ):Specificatie voor truck met EPA Tier2-motor.

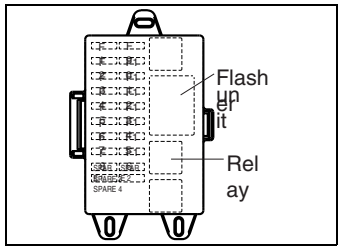

Leer uw vorkheftuck kennen

NL

Europees conformiteitskenteken

Uw vorkheftruck beantwoordt aan deze richtlijnen wanneer op of onmiddellijk naast het typeplaatje van uw vorkheftruck het Europese conformiteitskenteken is aangebracht (zie afbeelding) en u over een gelÿkvormigheids van de fabrikant beschikt.

Indien dit kenteken of attest ontbreekt, mag u de vorkheftruck niet in het verkeer brengen.

Gelijkvormigheidsattest/conformiteitsverklaring

Met het gelijkvormigheidsattest/de conformiteitsverklaring bevestigt de fabrikant of zijn in de Europese Unie gevestigde erkende dealer, dat de in het verkeer gebrachte vorkheftruck beantwoordt aan de geldende fundamentele veiligheids- en gezondheidsnormen.

USA conformiteitskenteken

Uw vorkheftruck voldoet aan de UL-richtlijnen wanneer het USA conformiteitskenteken is aangebracht (zie fig.) en wanneer u over een gelijkvormigheidsattest van de fabrikant beschikt.

Waarschuwingsborden

Op uw vorkheftruck zijn diverse waarschuwingsborden aangebracht. Zorg ervoor dat deze borden altijd goed zichtbaar zijn.

Defecte, ontbrekende of onleesbare waarschuwingsborden dienen onmiddellijk vervangen te worden.

NL

Verboden zich in de buurt van de hefinrichting te bevinden

Dit waarschuwingsbord bevindt zich aan de rechterzijkant van de hefinrichting en heeft twee betekenissen:

1. Er mogen zich geen personen onder de opgeheven vorken bevinden of hieronder doorlopen (ook u als bestuurder niet).
2. Met de vorkheftruck mogen geen personen worden opgetild of vervoerd.

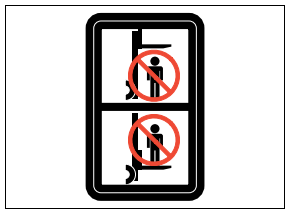

Beknellings- en snijgevaar

Dit bord is aangebracht op de hefinrichting. Het waarschuwt voor verwondingsgevaar dat bestaat tussen dwarsstangen, kettingen, kabelschijven, vorkjuk en andere onderdelen van de hefinrichting. Klim niet op de hefinrichting en grijp er niet in. Houd er rekening mee dat u zich zult verwonden, wanneer u met een van uw lichaamsdelen tussen de bewegende delen van de hefinrichting terechtkomt.

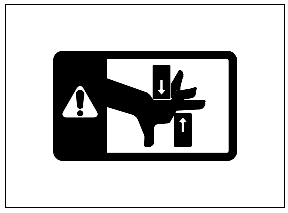

Koelventilator

Dit waarschuwingsbord is aangebracht op de luchtgeleidingsplaat van de koeler.

Zorg ervoor dat u met uw handen, vingers, armen of kleding nooit te dicht bij een roterende ventilator komt. Blijf ook uit de luchtstroom van een roterende ventilator. Bij een te grote snelheid kunnen de vleugels van een ventilator afbreken en uit de motorruimte worden geslingerd.

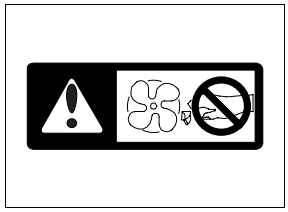

Waarschuwingsbord veiligheidsgordel

1. Mocht de vorkheftruck ooit omslaan, spring er dan niet af; u zou door de truck dodelijk getroffen kunnen worden. Het is het veiligst wanneer u op uw bestuurderspost blijft en samen met de heftruck omslaat.
2. Zorg ervoor dat de veiligheidsgordel steeds correct vastgemaakt is bij het werken met een vorkheftruck.
3. Lees de gebruiksaanwijzing, indien u niet vertrouwd bent met de bediening van de vorkheftruck.



Leer uw vorkheftuck kennen

NL

Kraantransport

Hef de vorkheftruck niet op aan de luifel. Als u advies wilt hebben over het opheffen van de truck, neem dan contact op met de geautoriseerde CLARK dealer in uw regio.

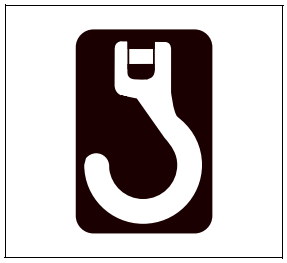

De truck mag alleen worden opgeheven door personeel dat daarvoor is opgeleid.

Leid de kabels zo dat er geen aanbouwdelen worden belast of beschadigd. Hierbij geldt het voorschrift dat er geschikte spreidstangen bij gebruik van 4-voudige kabelophanginrichtingen worden gebruikt. De spreidstangen moeten breder zijn dan de totale breedte van de vorkheftruck. Zie voor de afmetingen van de vorkheftruck het technische gegevensblad.

Er dient bovendien voor gezorgd te worden dat de spreidstangen en de 4-voudige kabelophanginrichtingen over voldoende draagkracht beschikken.

Het laadgewicht staat vermeld op het typeplaatje.

Gegevens over het geluid

Geluidsvermogenniveau

Met dit bord (afbeelding 01T001) wordt het gewaarborgde geluidsvermogenniveau LWA=104dB(A) in overeenstemming met richtlijn 2000/14EG aangegeven.

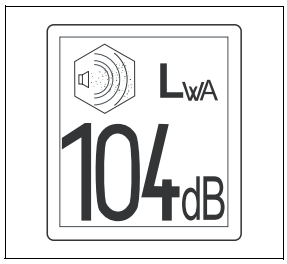

Al naargelang het model van de vorkheftruck kan deze waarde variëren. Deze vermelding is in overeenstemming met een richtlijn wettelijk voorgeschreven.

De waarde wordt uit de geluidsvermogenniveaus van de operationele omstandigheden "Optillen" en "Besturen" afgeleid.

Deze is slechts als vergelijkende waarde van verschillende vorkheftrucks bruikbaar. Om de reële omgevingsbelasting vast te stellen, is de waarde minder geschikt. Voor zover noodzakelijk, dient deze waarde op de werkplaatsen met de aldaar effectief geldende invloeden vastgesteld te worden.

Geluidsdrukniveau

Het door deze vorkheftruck geproduceerde geluidsdrukniveau (L pAeq,T conform DIN EN 12053) aan het oor van de operator wordt in de "Technische gegevens", paragraaf 7, aangegeven.

Warm oppervlak

De waarschuwingsplaten worden bevestigd aan de motor, de uitlaatpijp wanneer verticaal uitlaatsysteem wordt geinstalleerd en de verwarming wanneer kap wordt geinstalleerd

Het aanraken van dit oppervlak kan resulteren in ernstige brandwonden.

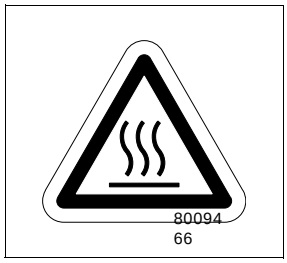

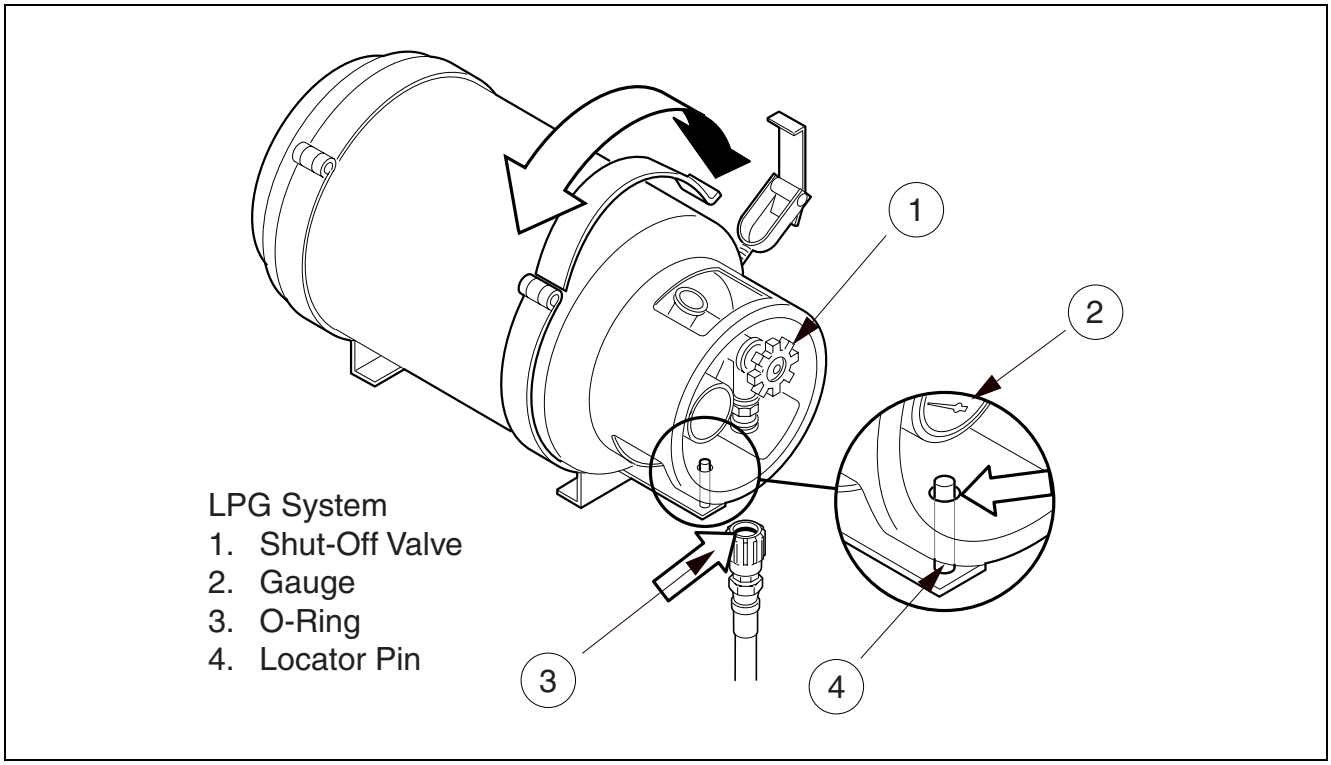

NL

LPG-systeem

Attentie!

Zie ook bladzijde 4.6-4.12.

Indien uw vorkheftruck met vloeibaar gas (Liquefied Petroleum Gas (LPG)) wordt aangedreven, bevindt de brandstof zich in een tank die achteraan op de vorkheftruck is gemonteerd. De tank is voorzien van een afneemklep, een peilaanduider, een veiligheidsklep en een overdrukklep.

Open de afneemklep (afsluitklep), zodat er vloeibaar gas naar de motor kan stromen. De afneemklep moet altijd gesloten zijn wanneer de motor niet draait. Sluit de klep met de hand, maar draai ze niet te vast.

De afneemklep is voorzien van een veiligheidsklep. Deze veiligheidsklep verhindert - b.v. bij het springen van een slang - dat er teveel vloeibaar gas vrijkomt. Daarom moet de afneemklep langzaam worden opengedraaid. Wanneer ze te snel wordt geopend, treedt de veiligheidsklep in werking en kan er geen vloeibaar gas worden afgenomen. De afneemklep moet dan weer worden dichtgedraaid en vervolgens weer langzaam worden geopend.

De O-ring moet altijd in goede staat zijn.

Opmerking: Er zijn ook flessen zonder peilaanduider.

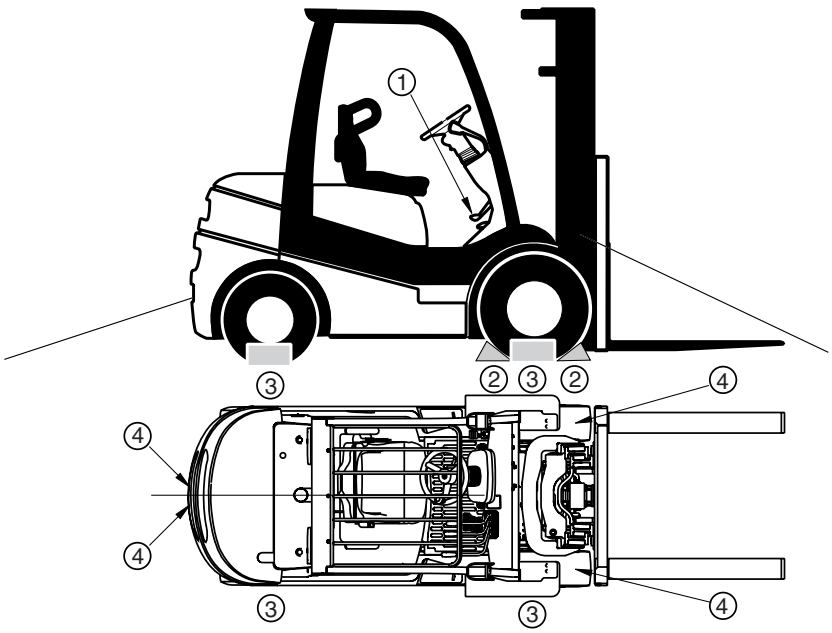

Transport (optie)

De vorkheftruck kan voor transportdoeleinden in een dieplader of een treinwagon worden geladen.

Houd u hierbij aan de wettelijke voorschriften van uw land.

Zie voor de afmetingen en het laadgewicht het typeplaatje en het technische gegevensblad.

N.B.

Gebruik uitsluitend voldoende belastbare sjorkettingen of sjortouwen overeenkomstig de technische voorschriften van de terzake geldende normen.

De vorkheftruck kan als volgt worden geladen:

– Zet de vorkheftruck op de handrem (1).

– Zet de vorkheftruck in lengterichting vast (2) door de beide voorwielen aan de voor- en de achterkant met wiggen te zekeren.

– Sjor de vorkheftruck vast met één

– Zet de vorkheftruck in dwarsrichting

vast door aan de zijkant van alle vier de wielen houten wiggen(3) aan te brengen en deze te zekeren.

spanketting (4) aan de voorkant (als er sjorringen aanwezig zijn) en één aan de achterkant.

De kettingen kunnen aan de voorkant worden bevestigd aan de sjorringen (indien aanwezig) en aan de achterkant aan de trekinrichting. Bevestig de spankettingen voor en achter zodanig dat ze schuin naar buiten lopen.

De sjortouwen kunnen aan de voorkant worden bevestigd aan het buitenframe van de hefinrichting. Zorg er bij het vastsjorren voor dat er geen aanbouwdelen worden belast of beschadigd.

NL

Transport

Wanneer de truck niet in container geladen kan worden zal men de hefmast moeten demonteren.

Demontage van hefmast gaat als volgt.

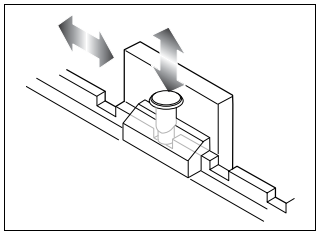

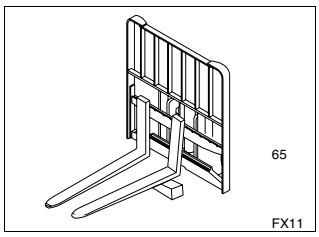

Tilt cilinder pin

	onderdeel	hoeveelheid	aanhaalmoment
1	borgpin	2	
2	ring	2	
3	bout	2	8~10N·m
4	bout	2	170~190N·m

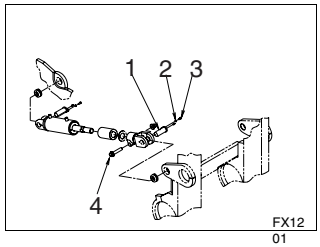

Bevestiging steun hefmast

	onderdeel	Model	hoeveelheid	aanhaalmoment
1	steun	C15-C33	2	
1	Bout	C60-C80	4	
2	borging	C15-C33	4	
2	Speld	C60-C80	2	
3	bout	C15-C33	4	70-80N·m
3	Bus	C60-C80	2	
4	pas bus	C15-C33	2	
4	Verbindingsstuk	C60-C80	2	

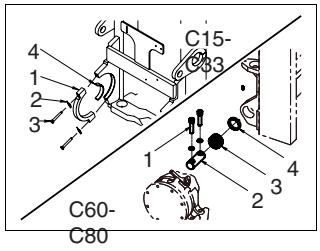

Hoofddruk slang & lagedruk slang

	onderdeel	hoeveelheid	aanhaalmoment
1	slangenset	1	69N·m

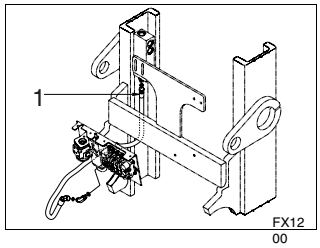

De montage volgorde is het omgekeerde van demontage.

Leer uw vorkheftuck kennen

NL

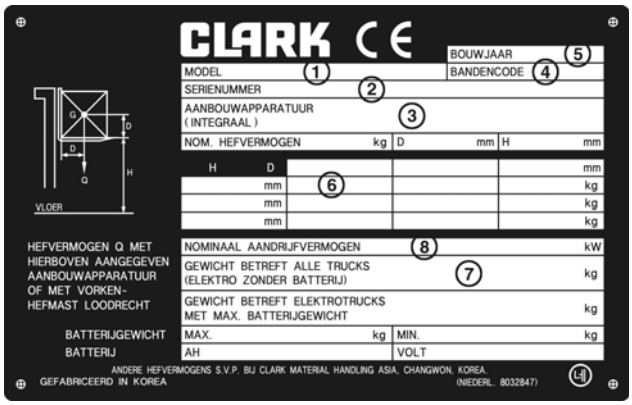

Typeplaatje

Van uw vorkheftruck dient u te weten:

1. waar het type staat.
2. waar het serienummer staat.
3. wanneer u een hulpstuk gebruikt, moet u er de beschrijving ervan kennen en rekening houden met het bijkomende typeplaatje.
4. welke banden (soort, maat, ply-rating) gebruikt moeten worden.
   De soort band (lucht, rubber) beïnvloedt de stabiliteit van de vorkheftruck. Daarom moet u op uw vorkheftruck steeds banden leggen die geschikt zijn voor de specifieke werkzaamheden die u ermee uitvoert. In blok 4 staat de standaard geleverde bandsoort.
   Bandencode: E = rubber
   L = lucht
   S = SE-Superelastic
   Z = dubbele band
   R = radiaalband
5. waar het bouwjaar van de vorkheftruck opgegeven staat.
6. welk hefvermogen de vorkheftruck met vorken heeft. Op deze plaats staan het hefvermogen, het lastzwaartepunt en de hefhoogte vermeld. Overschrijdt nooit de opgegeven maximumwaarden.

Opgelet:

Bij het gebruik van hulpstukken moet een bijkomend draagvermogenplaatje aangebracht worden naast het typeplaatje. Daarop dient het draagvermogen vermeld te staan bij gebruik van het hulpstuk, en dit bij het centraal opnemen van de last. Deze draagvermogenwaarden zijn dan richtinggevend. Het achteraf (niet in de fabriek) monteren op de vorkheftruck van één of meer hulpstukken moet gevolgd worden door het aanbrengen van een nieuw draagvermogenplaatje voor de combinatie vorkheftruck/ hulpstukken. De gebruiker moet dit plaatje bij de fabrikant opvragen.

7. waar het leeggewicht van uw vorkheftruck vermeld staat. Dagelijkse controle.
8. waar het nominale aandrijfvermogen in "kW" staat aangegeven.

Beschadigde typeplaatjes of draagvermogenplaatjes moeten vervangen worden.

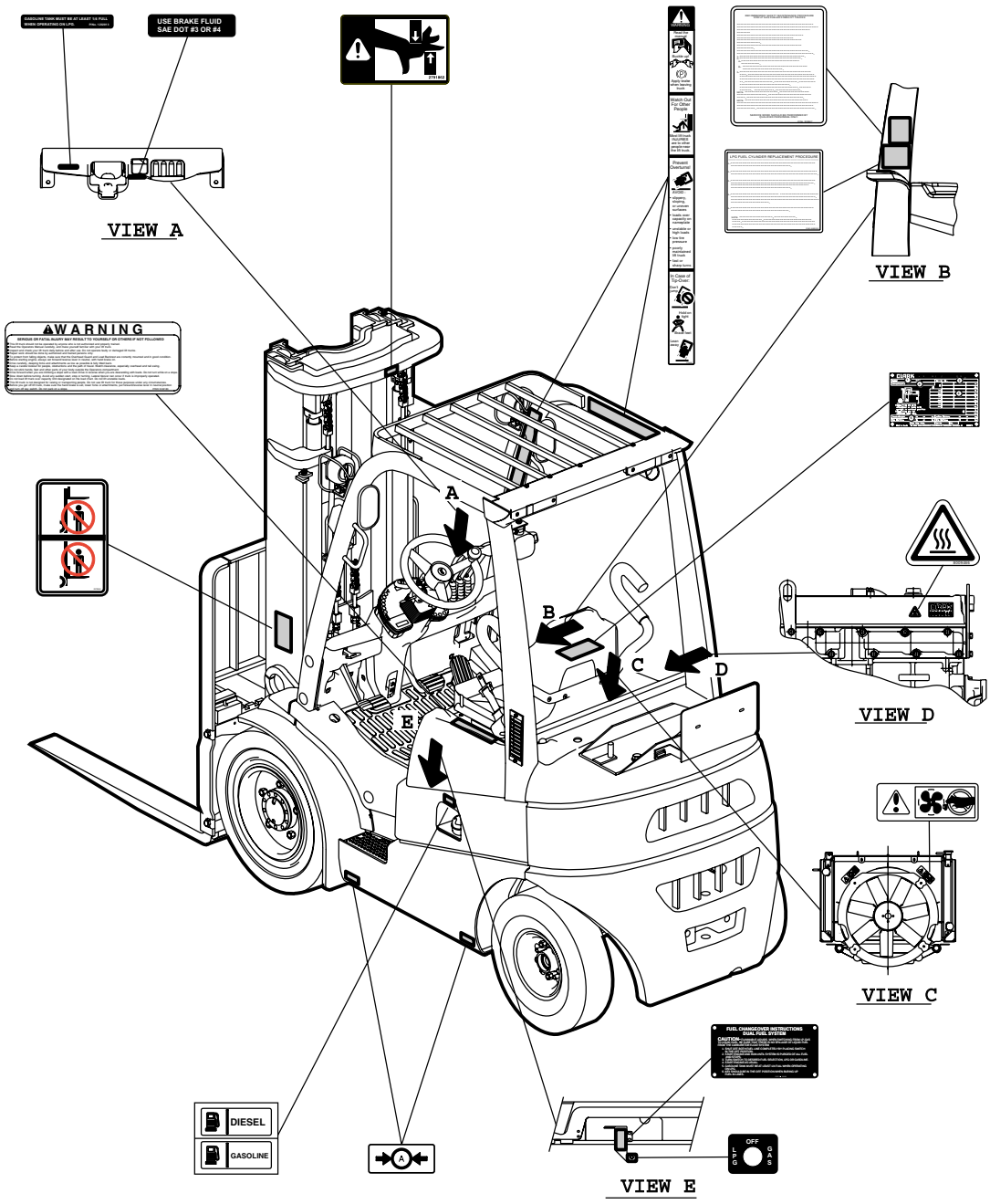

NL

Positie van veiligheidsstickers.

Opgelet!

Gebruik nooit een vorkheftruck met beschadigde of ontbrekende plakplaatjes of gegevensplaten. Vervang ze onmiddellijk. Neem contact op met uw plaatselijke CLARK-dealer om u de nieuwe plakplaatjes of gegevensplaten aan te schaffen.

NL

Visuele controle

Loop om de vorkheftruck heen en controleer hem op zichtbare beschadigingen, lekkage en verontreinigingen.

Hoe vaak de vorkheftruck gereinigd moet worden, hangt af van de manier waarop hij wordt gebruikt. Bij gebruik in een omgeving waar zich veel stof en papier bevindt, moet de truck na gebruik of enkele keren per dag gereinigd worden. Datzelfde geldt als de truck wordt gebruikt voor het verplaatsen van cement en chemicaliën. Zie ook hoofdstuk 4, Onderhoud.

Controleer het LPG-systeem op lekkage en beschadigingen.

Controleer het systeem op lekkage (gaslucht). Voer telkens nadat u de gasfles hebt verwisseld, een lekproef uit, zie ook blz. 4.6-4.10.
Controleer de gasslangen op beschadigingen.

Wielen en banden

Controleer

- de toestand van de aandrijfwielen, de sturende wielen en alle banden.
- of alle wielmoeren goed vastzitten.
- de druk van luchtbanden vanuit een positie van waar u op het loopvlak van de band kijkt en niet vanaf de zijkant.

Gebruik een zodanig "lange" bandenspanningsmeter dat u tijdens het meten niet te dicht bij het wiel staat.
Zie het hoofdstuk "Technische specificaties" voor het aandraaikoppel van de wielmoeren en de bandenspanning.

Attentie!

Een onjuiste bandenspanning beãnvloedt de stabiliteit van uw vorkheftruck.

Wanneer u een band moet verwisselen, verwissel dan altijd beide banden van dezelfde as.

Waarschuwingslampjes

Controleer of alle waarschuwingslampjes werken en de normale heftruck werking aangeven zoals omschreven in hoofdstuk 2 "Ken uw heftruck" van deze handleiding.

Dagelijkse controle

NL

Voetrem controleren (1)

1. 1. Pedaalspeling controleren
   Druk hiervoor met de hand het rempedaal in totdat u door de werking van de hoofdremcilinder een weerstand voelt. De tot dan afgelegde weg moet tussen 3-6 mm bedragen.
2. 2. Remwerking controleren
   Controleer door met de voet op het pedaal te drukken, of een stevige weerstand voelbaar is. Het pedaal mag niet veren of nageven. Is dat toch zo, dan mag de vorkheftruck onder geen beding in gebruik genomen worden. Integendeel, het remsysteem moet onmiddellijk gerepareerd worden. Ook gladde pedaalbekleding moet vervangen worden.

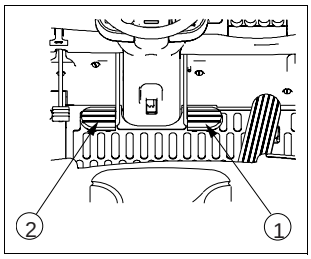

Kruipgang controleren (2)

1. 1. Pedaalspeling controleren
   Druk hiervoor met de hand het inchpedaal in totdat u door de werking van de hoofdremcilinder een weerstand voelt. De tot dan afgelegde weg moet tussen 4-6 mm bedragen.
2. 2. Werking controleren
   Druk het inchpedaal volledig in (de rem wordt automatisch mee bekrachtigd). Met het pedaal in deze stand schakelt u nu in voorwaarts en achterwaarts. De vorkheftruck mag bij volledig toerental niet bewegen en de hefinrichting moet volledig bestuurbaar blijven.

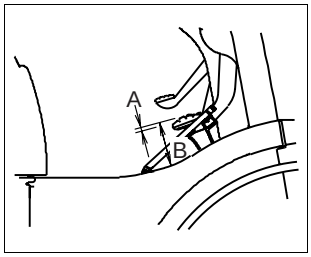

Controleer de parkeerrem

(C15 - C33)
Controleer de werking van de parkeerrem. Ontkoppel (3) deze en druk de parkeerrem (4) daarna opnieuw in.

Om de remcapaciteit te controleren moet u de heftruck op een hellend vlak parkeren en de parkeerrem indrukken.

De parkeerrem moet de heftruck, terwijl deze is geladen met de aangegeven belasting, op een helling van 15 % op zijn plaats houd.

(C60 - C80)
Controleer de functie van de parkeerrem. Duw naar beneden en vervolgens de hendel omhoog trekken.

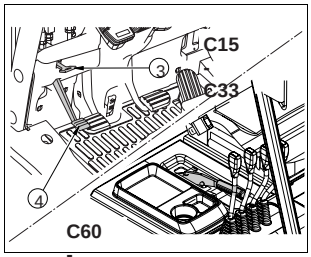

NL

Controles in de motorruimte

Koelsysteem van de motor

Belangrijk!

Controleer het niveau van de koelvloeistof direct in de radiator (A) en aan het compensatievat (B).

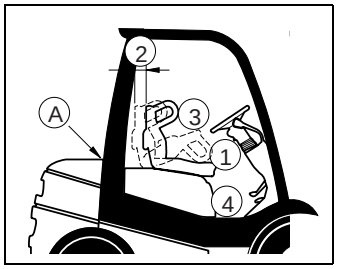

Om het koelmiddelpeil van de motor te controleren, moet u de kap van de motorruimte en de koelerhoes openen.

Open de motorkap als volgt:

1. Vergrendeling van de stuurkolom losmaken en stuurkolom naar voor brengen
2. Bestuurderszetel naar voor schuiven
3. Plooi de rugleuning naar voor en zet hem vast.
4. Kap langzaam achteruit klappen

A) Controle in de radiator

Opgelet!

Draai de radiatorstop niet open, wanneer de motor warm is. Verbrandingsgevaar! Het koelsysteem staat onder druk, zie ook bladzijde 4.18.

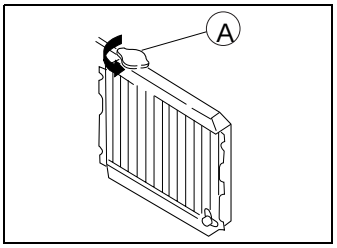

Verwijder de radiatorstop. De koelvloeistof moet tot aan de onderkant van de vulstop reiken. Wanneer het niveau lager ligt, moet u koelvloeistof bijvullen, zie bladzijde 6.3. Controleer het koelsysteem op lekkages.

B) Controle aan het compensatievat

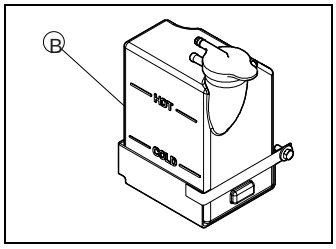

Het niveau van de vloeistof moet op het "COLD" niveau staan, wanneer de motor koud is.

Vul indien nodig koelvloeistof bij, zie bladzijde 6.3, en controleer het koelsysteem op lekkages.

Andere controles in de motorruimte volgens tabel 3.2 uitvoeren.

Als u klaar bent met controleren, moet u de motorkap en de koelerhoes weer sluiten.

Dagelijkse controle

NL

Accu

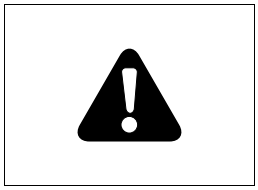

Controleer de accu en kijk de accupolen na op corrosie. Reinig de accupolen en breng er een dun vetlaagje op aan. Dek de accupolen af met het beschermkapje.

Controleer het accuzuurpeil en de lading van de accu. Laat de accu zo nodig door een vakman met gedestilleerd water bijvullen of opladen.

Optie:

Controleer de kleur van de indicator bovenop de accu.

Indicatorkleuren :

groen :normaal

zwart : accu moet opgeladen worden

wit : niet voldoende accuzuur.

De indicator kan aangeven dat de accu onvoldoende accuzuur bevat ondanks het feit dat het vloeistofpeil van de accu normaal is. Als u de accu een beetje heen en weer schudt, kan de kleur in dit geval veranderen in „normaal„.

NL

Werking van de hefinrichting/ van het hydraulische systeem controleren

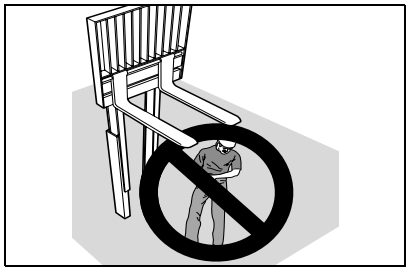

Controleer de hefinrichting en het hydraulische systeem op zichtbare beschadigingen, lekkage en verontreinigingen. Voer zo nodig onderhoud uit volgens hoofdstuk 4.

De hefinrichting dient minimaal één keer per week tot op de maximale hoogte worden uitgeschoven, zodat gecontroleerd kan worden of de hefwerking in orde is. Ook moeten daarbij de hefzuigerstang en de hefcilinderwand in hun geheel gesmeerd worden.

Houd u aan de in hoofdstuk 1 beschreven veiligheidsvoorschriften.

Vorken van de hefinrichting controleren

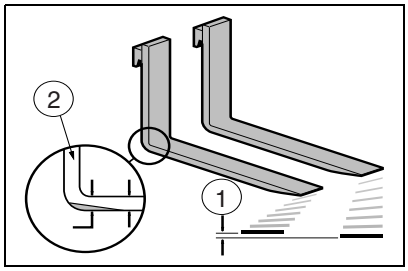

De vorken dienen gecontroleerd te worden op grond van de volgende lijst.

Ze moeten onmiddellijk vervangen worden, wanneer ze niet meer voldoen aan de vermelde specificaties.

1. Het hoogteverschil tussen de toppen van de vorken mag hoogstens 6 mm bedragen.
2. Het vorkblad mag bij de vorkknik niet meer dan 10 % afgeslepen zijn. De vorken mogen geen beschadigingen of barsten vertonen en niet verbogen zijn.

Vorkvergrendeling controleren

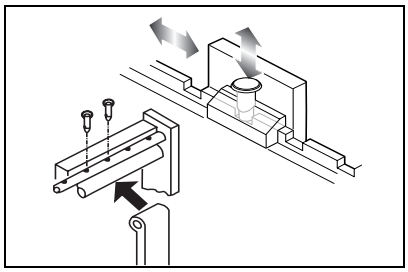

Controleer of de vorkvergrendeling correct inklikt en ongewenst verschuiven van de vorken onmogelijk is.

Controleer ook of de vorken correct in de vorkophanging zitten en er niet vanzelf uit kunnen komen.

Controleer of de zijdelingse vorkaanslag stevig is vastgeschroefd.

Vorkheftruck bedrijfszeker

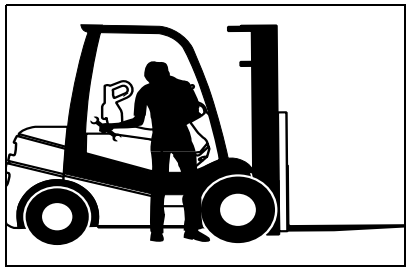

Begin nooit te werken met een vorkheftruck die zich niet in een bedrijfszekere toestand bevindt.

Vorkheftrucks mogen alleen gerepareerd worden door geschoold, deskundig en bevoegd personeel.

NL

Veiligheidsconsignes

Wanneer u onder het opgeheven vorkenbord moet werken, vergeet dan nooit het vorkenbord en het binnenkader (bij triplexhefinrichting de twee binnenkaders) met voldoende dikke vierkante balken en kettingen te borgen. De vorkheftruck zelf tegen ongewenst wegrijden beveiligen door het aantrekken van de parkeerrem en door aanbrengen van spieblokken onder de wielen.

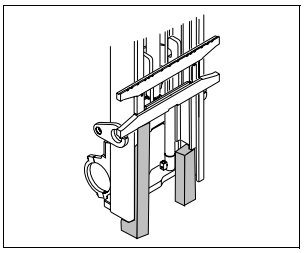

Als u voor reparaties het contragewicht moet afnemen, dan moet u dat contragewicht aan een kraan ophangen vooraleer u de ophangingsbouten losdraait. Het tegengewicht zit immers alleen met die ophangingsbouten vast en zou na het losdraaien ervan naar beneden vallen. Zware verwondingen of erger kunnen daar het gevolg van zijn.

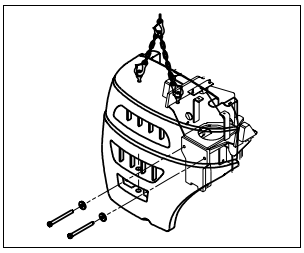

Slangen, kabels en rubberen onderdelen

Kabelbomen, slangen en rubberen onderdelen zijn onderhevig aan een natuurlijk verouderingsproces en worden bros.

Dit proces kan door invloeden van buitenaf (temperatuur, invloed van het milieu, mechanische belasting enz.) worden versneld.

Controleer daarom a.u.b. bij iedere inspectie alle kabelbomen, slangen en rubberen onderdelen op beschadigingen en verouderingsverschijnselenen.

Vervang alle onderdelen die gebreken tonen.

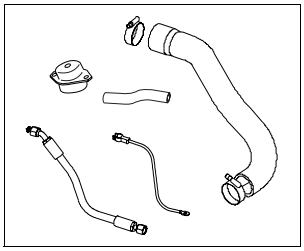

Verwijdering van smeermiddelen, filter en batterijen

Onderdelen en smeermiddelen die tijdens onderhoudsbeurten en reparaties vervangen worden, moeten tot de reglementaire verwijdering ervan opgeslagen worden.

Houd hierbij rekening met de lokaal geldende wettelijke voorschriften.

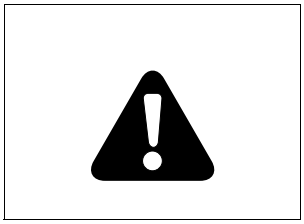

Onderhoud en verzorging

NL

Bij een dieselmotor het brandstoffilter vervangen

Het brandstoffilter moet als volgt worden vervangen:

- de filterbehuizing schoonmaken
- de filterbehuizing losdraaien en de uitstromende brandstof opvangen
- het filterelement vervangen
- de afdichting van de filterbehuizing licht inoliën en handvast vastdraaien
- het brandstofsysteem ontluchten.

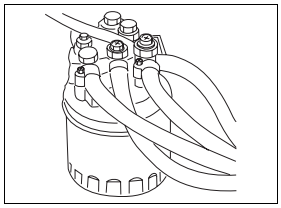

Controleer het brandstofsysteem op lekkage tijdens het proefdraaien van de motor.

OPGELET

De brandstof in de inspuitleidingen staat onder hoge druk. Tevoorschijn spuitende brandstof kan in de huid dringen en verwondingen veroorzaken.

Controleer niet met de vingers of er brandstof uit de inspuitleidingen komt.

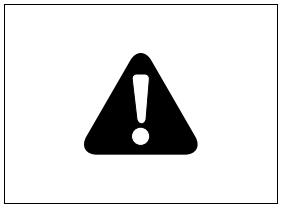

Ontluchten brandstofsysteem

Draai de ontluchtingsschroef op het brandstoffilter los en pomp met de handpomp tot de uitstromende brandstof geen luchtbellen meer bevat.

Draai de ontluchtingsschroef weer dicht.

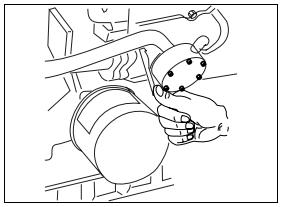

NL

Waarschuwing bij LPG-Modellen

Attentie

Heftrucks met LPG-aandrijving mogen uitsluitend onderhouden en gebruikt worden op plaatsen waar voldoende ventilatie gewaarborgd is.



LPG (Liquified Petroleum Gas) is in feite vloeibaar gemaakt butaan of propaan en wordt op de verschillende vorkheftruck in verschillende mengverhoudingen gebruikt. Propaan en butaan zijn allebei licht ontvlambare gassen. In aanwezigheid van lucht of zuurstof is LPG uiterst explosief. Bijgevolg mag bij het vullen van LPG-tanks, bij het aanbrengen van wisselflessen (brandstofflessen) of bij werkzaamheden aan de LPGinstallatie in geen geval gerookt of met een open vlam gewerkt worden.

In tegenstelling met benzine wordt LPG onmiddellijk gasvormig. Daarbij wordt aan de omgeving warmte onttrokken en in een oogwenk kan een kleine ruimte met gas gevuld zijn. Voorzichtigheid is dus geboden. LPG veroorzaakt op de naakte huid vrieswonden, en in met gas gevulde ruimten ontstaat verhoogd explosiegevaar. U mag de wisselflessen nooit vervangen in gesloten ruimten en garages. Aangezien LPG-gas zwaarder is dan lucht, dient u erop te letten dat er zich geen putten of grachten in de buurt bevinden. Draag bij het vervangen van de flessen steeds handschoenen en ga te werk volgens de onderstaande instructies:

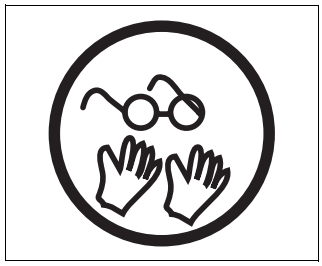

Vervangen van wisselfles

1. De afsluitkraan van de wisselfles dichtdraaien door ze tot aan de aanslag naar rechts te draaien. Laat daarbij de motor draaien en wacht tot hij van zelf stilvalt. Zo voorkomt u dat bij het loskoppelen van de slangaansluiting vloeibaar gas naar buiten spuit (vrieswonden).
2. Zet het contact af.
3. Verwijder de slang van de wisselfles (linkse schroefdraad). Sluit de aansluiting van de wisselfles af met de afsluitmoer.

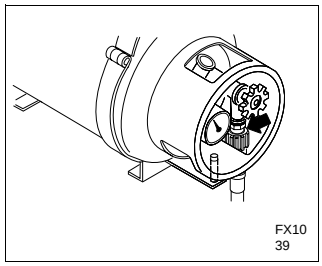

Onderhoud en verzorging

NL

4. De fleshouder openmaken en de lege wisselles verwijderen.
5. Vervang nu de lege wisselfles door een volle. Controleer of de aansluitingen op de slang en op de wisselfles in goede staat zijn. Let erop dat de volle wisselfles op de juiste wijze aangebracht is. De slangaansluiting moet naar onder wijzen.
6. Maak nu de fleshouder vast en sluit de slang aan.
7. Open nu de afsluitkraan van de wisselfles door ze tot aan de aanslag naar links te draaien. Controleer of de gasinstallatie volledig hermetisch is.

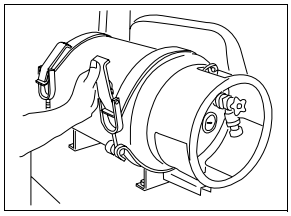

Onderhoud van de LPG-installatie

Om de goede staat van een LPG-installatie te kunnen beoordelen, dient men hierover een opleiding gevolgd te hebben.

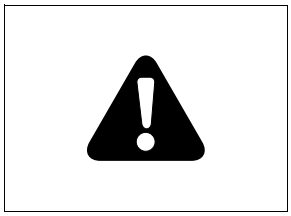

Bovendien dient men de geldende nationale voorschriften te kennen inzake arbeidsbescherming en ongevallenpreventie. Bijgevolg mogen LPG-installaties alleen door deskundige vaklui gerepareerd en onderhouden worden. Voor dergelijke reparaties of onderhoud kunt u zich steeds tot uw Clark-service afdeling wenden.



De gehele LPG-installatie moet regelmatig (wekelijks) worden gecontroleerd op zijn betrouwbaarheid.

Daarbij dient vooral te worden gelet op mogelijke lekkages. Controleer slangen, verbindingen en samengestelde onderdelen met zeepwater, een nectaloplossing of een geschikte lekzoekspray.

Het gebruik van open vuur, roken alsmede het gebruik van hete voorwerpen is streng verboden.

NL

Speciale controle van de LPG-installatie

Houdt u hierbij aan de in uw land geldende wettelijke voorschriften.



De gehele LPG-installatie moet regelmatig, overeenkomstig de in uw land geldende bepalingen ter bescherming van de werknemer en ongevallenpreventievoorschriften, worden gecontroleerd op veiligheid.

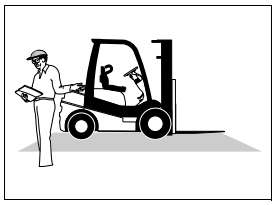

Deze controle moet worden verricht door een deskundige.

Bij de betreffende deskundige moet erop worden aangedrongen om uitgaande van de veiligheid van de installatie een objectief advies uit te brengen en een objectieve beoordeling te geven en zich niet te laten beïnvloeden door de bedrijfssituatie of economische omstandigheden.

De deskundige dient ten bewijze van de uitvoering van de controle een keuringsrapport op te stellen, voor Duitsland bijvoorbeeld een "ZH 1/57" zoals voorgeschreven door de bedrijfsvereniging (HVBG). Dit keuringsrapport dient te worden bewaard bij het controleboek.

Onderhoud van de LPG-installatie



Na iedere 1.000 gebruiksuren of eenmaal per jaar moeten de filterelementen in het LPG-voorfilter en de afsluitklep, de membranen, de pakkingen en kleppen worden vervangen.

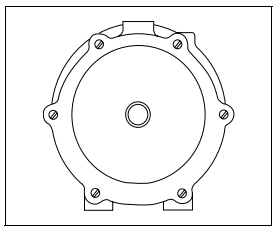

Na ieder onderhoud moeten alle dekselbouten van de verdamperdrukregelaar met een aanzetmoment van 4,1±0,3 Nm aangedraaid worden.

Slangleidingen moeten na uiterlijk twee jaar worden vervangen.

Controleer de LPG-installatie na iedere reparatie en onderhoudsbeurt op lekkage.

Onderhoud en verzorging

NL

Luchtfilter van de motor

OPGELET

Doe de behuizing enkel open volgens het ingestelde onderhoudsinterval of wanneer de vervuilingsindicator van het luchtfilter aantoont dat het filterelement moet worden vervangen.

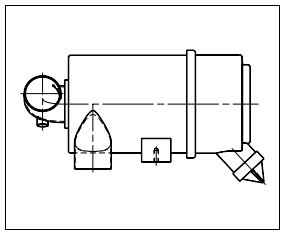

Gebruik dit element nooit opnieuw.

Controleer het luchtfilter van de motor op beschadiging of vervuiling (overmatige ophoping van vuil of verstopping). Controleer of de slang van het luchtfilter goed vastzit (niet los, geen lekkage). Luchtbelletjes of conisch gevormde vuilafzetting op het oppervlak van pijpen en slangen wijzen op lekkage.

Maak het luchtfilterhuis voor inbouw van de filter grondig schoon.

Motorolie en filter

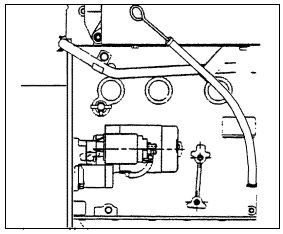

Zoek de oliepeilstok op. Trek de oliepeilstok naar buiten, veeg deze met een schone doek schoon en steek deze vervolgens weer helemaal in de peilbuis. Trek de peilstok nogmaals naar buiten en controleer het olieniveau.

Het is normaal dat tussen de olieverversingen door zo nu en dan een beetje olie moet worden toegevoegd. Zorg dat het olieniveau boven de "L" markering op de peilstok blijft, door indien nodig olie bij te vullen. Vul niet teveel olie bij. Gebruik de juiste olie zoals gespecificeerd in het hoofdstuk "Smeermiddel specificaties".

Verversen van motorolie en motoroliefilter

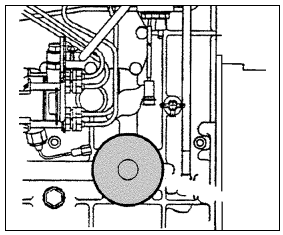

- Verwijder het filterpatroon.
- Olie de pakkingsring van het nieuwe filterpatroon lichtjes in en schroef het patroon stevig vast.
- de aftapplug in het carter los te draaien en de oude olie af te tappen nadat de heftruck in bedrijf is geweest en de motor(olie) dus op bedrijfstemperatuur is.
- na het verversen van de olie en het vervangen van het filter zorgvuldig te controleren op lekkages.

NL

Controleren transmissie-oliepeil

OPMERKINGEN

Controleer de voorgeschreven onderhoudsinterval (bedrijfsuren) of de toestand van de olie om vast te stellen of de differentieelolie moet worden vervangen.

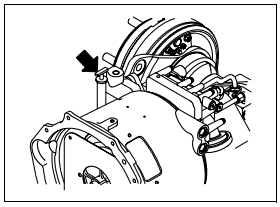

De motor op bedrijfstemperatuur worden gebracht voordat de controle mag worden uitgevoerd. Dit is erg belangrijk omdat de temperatuur van de transmissie-olie minimaal 65°C moet en maximaal 121°C mag bedragen, ook de motor moet op bedrijfstemperatuur zijn. Stel de parkeerrem in werking.

Indien u bijvult tot aan de FULL-markering met het systeem niet in bedrijfstemperatuur, dan hebt u mogelijk te veel bijgevuld.

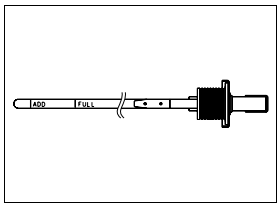

Terwijl de motor stationair draait, de overbrenging in NEUTRAAL staat en de parkeerrem is ingeschakeld, kunt u het niveau met behulp van de peilstok controleren. Indien nodig CLARK transmissie-olie tot aan het merkteken "FULL" op de peilstok bijvullen.

Hydraulische Systeem

Ontluchter verzameltank van de hydraulische olie

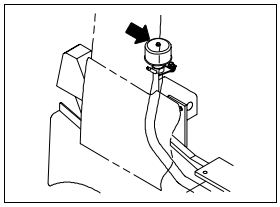

Verwijder de vuldop/ontluchter van de verzameltank en controleer of deze ernstig (waarschijnlijk) vervuild of beschadigd is.

Vervang de vuldop/ontluchter overeenkomstig het schema van de voorgeschreven onderhoudsinterval of wanneer dit gezien de bedrijfsomstandigheden noodzakelijk is.

Verzameltank van de hydraulische olie

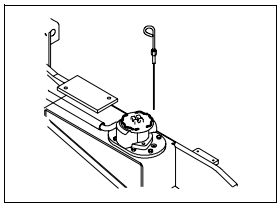

Controleer het olieniveau in de verzameltank van de hydraulische olie. Een juist olieniveau is belangrijk voor een goede werking van het systeem. Een te laag olieniveau kan beschadigingen aan de pomp veroorzaken. Te veel olie kan olieverlies of storingen in het systeem tot gevolg hebben.

Hydraulische olie zet uit wanneer de temperatuur stijgt. Daarom moet het olieniveau bij voorkeur worden gecontroleerd wanneer de olie op bedrijfstemperatuur is (na ongeveer 30 minuten bedrijfstijd).

Onderhoud en verzorging

NL

Parkeer de heftruck eerst op een vlakke ondergrond en stel de parkeerrem in werking, voordat het olieniveau wordt gecontroleerd. Zet de hefmast in de verticale stand en laat de vorken helemaal op de grond zakken.

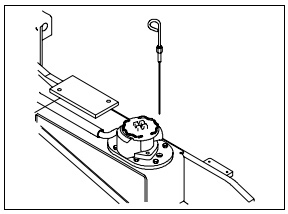

Trek de peilstok naar buiten (zit aan de tankontluchter vast), veeg deze met een schone doek schoon en steek deze weer helemaal in de peilbuis.

Trek de peilstok nogmaals naar buiten en controleer het olieniveau. Zorg dat het olieniveau boven het merkteken "LOW" blijft, door indien nodig alleen de geadviseerde hydraulische olie bij te vullen.

Vul niet teveel olie bij.

Controleer de toestand van de hydraulische olie (veroudering, kleur of helderheid, vervuiling). Ververs (vervang) de olie wanneer dit noodzakelijk is.

De hydraulische olie verversen en het filter vervangen

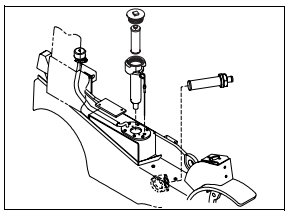

Tap de hydraulische olie elke 2.000 bedrijfsuren af en vervang deze. (Veel onderhoud of ongunstige omstandigheden kunnen het noodzakelijk maken dat de hydraulische olie vaker moet worden ververst.)

Vervang de hydraulische oliefilterelementen bij elke olieverversing.

Verwijder de zuigleiding van het hydraulische-en besturingssysteem, maak deze schoon en monteer deze weer na de eerste voorgeschreven onderhoudsbeurt en daarna elke 1000 bedrijfsuren.

Controleer de filters na het monteren op lekkage.

Controleer ook of de hydraulische leidingverbindingen bij de filterbevestiging goed vastzitten.

De procedure voor het aftappen van de verzameltank van hydraulische olie kunt u in uw oderhoudshandleiding terugvinden.

NL

Controleren koelsysteem

Niveau van het koelwater controleren (A & B), zie bladzijde 3.7.

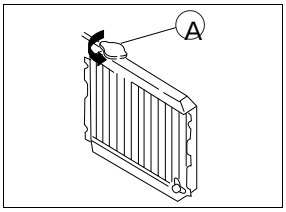

Opgelet! Voorzichtig!

U mag de radiatorstop alleen verwijderen, wanneer de motor koud is (verbrandingsgevaar). Giet nooit koude koelvloeistof in de radiator van een oververhitte motor, want dan bestaat het risico dat er scheuren ontstaan in cilinderkop of cilinderblok.

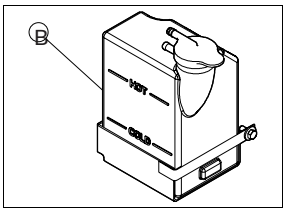

Radiator en koelwaterslangen op beschadiging controleren.

Radiatorribben op vervuiling controleren. Bij vervuilde radiatorribben de radiator vanaf de kant van het tegengewicht met perslucht of indien nodig met stoom reinigen, zie bladzijde 4.28.

Doorsmeren

Aan de hand van het smeer- en onderhoudsplan moet u uw vorkheftruck zorgvuldig doorsmeren.

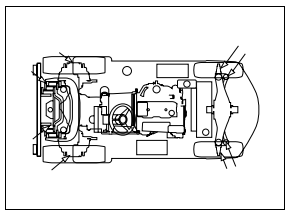

Vóór het doorsmeren moet u de smeernippels reinigen en na het doorsmeren moet u het op de smeerpunten overtollige vet verwijderen.

Reminrichting

In zware bedrijfsomstandigheden kunnen de remvoeringen ook sneller afslijten. Het kan dus nodig zijn om de reminrichting tussen twee voorgeschreven onderhoudsbeurten door te laten controleren.

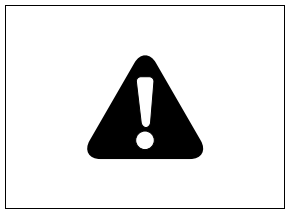

Nieuw geïnstalleerde remvoeringen moeten zich opwarmen" en hebben dus nog geen optimale wrijvingskracht. De mindere remwerking kan in het begin gecompenseerd worden door het rempedaal iets meer in te drukken.

Onderhoud en verzorging

NL

Controleren remvloeistofpeil

Bij een te laag remvloeistofpeil moet het remsysteem door een vakman nagekeken worden.

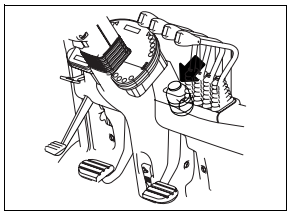

Controleer het peil van de remvloeistof in het reservoir linksboven de kap.

Het peil van de remvloeistof dientzich tussen de merktekens "MIN" en "MAX" te bevinden.

WAARSCHUWING!

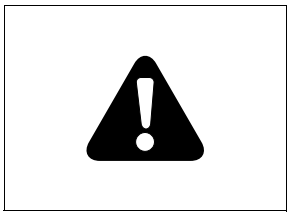

Gebruik uitsluitend de aanbevolen olie (SAE DOT nr.3 of nr.4). Gebruik van niet goedgekeurde oliesoorten kan ernstige beschadiging van de reminrichting tot gevolg hebben.

Remvloeistof neemt vochtigheid op uit de lucht (door hygroskopie). Daarom moet ze elk jaar ververst worden.

Reiniging van de hefkettingen

Reinig de hefkettingen nooit met stoom, maar gebruik een zelfsmerende reinigingsmiddel (bv. diesel).

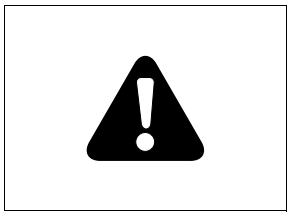

Smeren van de hefkettingen

De hefkettingen zijn aan zware belastingen onderhevig en kunnen alleen een maximale levensduur halen wanneer ze regelmatig voldoende gesmeerd worden. Het smeren van de hefkettingen is dan ook een belangrijk onderdeel van de onderhoudswerkzaamheden. Dit belangrijke onderhoud kunt u snel en makkelijk uitvoeren met een Kettingssmeermiddel, zie aanbeloven smeermiddelen.

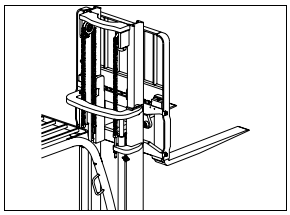

NL

Binnenste mastprofielen, rollen en zijlader

Reinig en smeer de binnenste mastprofielen, de rollen en de zijlader (indien aanwezig). Gebruik uitsluitend geschikte smeermiddelen zoals aangegeven bij de aanbevolen smeermiddelen. Bij aanbouwapparatuur dient u zich te houden aan de onderhoudsinstructies van de fabrikant, zie de desbetreffende gebruiksaanwijzing.

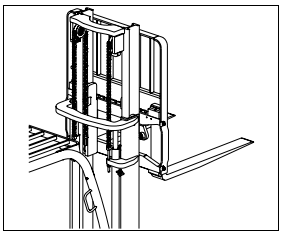

Instelling hefkettingen controleren

Met de vorken de nominale belasting van de vorkheftruck opnemen. De hefinrichting loodrecht plaatsen en het vorkenbord volledig laten zakken. De onderzijde van de vorken moet ter hoogte van de vorkknik 10 mm van de bodem verwijderd zijn.

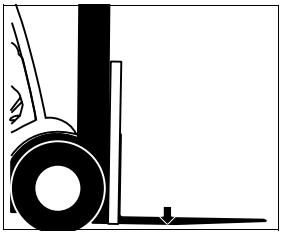

Opmerking

Het is belangrijk om de instelling van de hefkettingen te controleren bij nominale belasting, omdat op die manier rekening gehouden wordt met de rek van de hefkettingen

Hefkettingen instellen

Het instellen van de hefkettingen gebeurt met de kettingankers. Hiervoor moet u de contramoeren losdraaien, en moet, afhankelijk van de gewenste bijstelling, de bovenste moer aan of afgedraaid worden. Na het bijstellen moeten de moeren opnieuw aangedraaid worden.

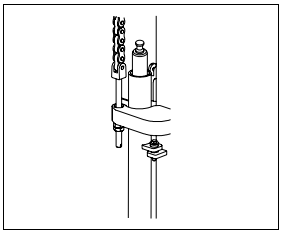

Opgelet !

Wanneer de hefkettingen met meer dan 2% of 3 % van hun oorspronkelijke lengte uitgerekt zijn, moeten ze om veiligheidstechnische redenen vernieuwd worden.

Houdt u hierbij aan de in uw land geldende wettelijke voorschriften. Hiervoor kunt u zich in vertrouwen tot uw CLARKdealer wenden.



Onderhoud en verzorging

NL

De aandrijfwielen wisselen

Voordat de heftruck wordt opgetild, dient deze met behulp van houten balken voor en achter de stuurwielen tegen wegrollen te worden beveiligd.

Om een aandrijfwiel te wisselen moet u de vorkheftruck met de hefmast optillen. Daartoe neigt u de hefmast volledig naar achteren. Plaats houten balken en staalplaten onder de hefmast. Neig nu de hefmast naar voren tot ze loodrecht staat. De aandrijfwielen zijn nu vrij en kunnen worden gedemonteerd.

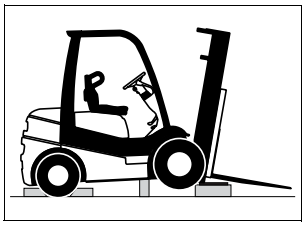

Het stuurwiel wisselen

In geen geval de vorkheftruck optillen onder het contragewicht.

Vóór het opkrikken moeten de wielbouten wat worden losgedraaid, de parkeerrem aangetrokken en de vorkheftruck tegen wegrijden worden beveiligd door spieblokken voor de aandrijfwielen te plaatsen. Daarenboven moet het vorkenbord ongeveer 10 cm van de grond worden getild.

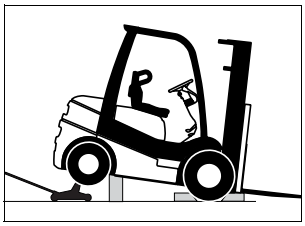

Krik de vorkheftruck zover op tot u voldoende sterke houtblokken onder beide zijden van het chassis - niet onder het contragewicht - kunt plaatsen. Bij een dergelijk onderstutte vorkheftruck kunt u nu de struurinrichting en het hefmechanisme verwijderen en in alle veiligheid het stuurwiel demonteren.

Attentie!

Let er bij het opnieuw monteren op dat het ventiel goed zit. De wielnaaf moet in de groef grijpen. Draai de wielmoeren gelijkmatig aan met het voorgeschreven aanzetdraaimoment. Controleer de bandspanning.

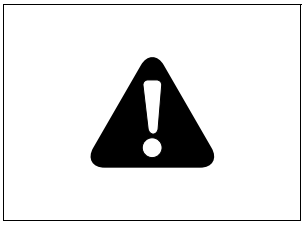

Opgelet!

Schroeven en moeren passen zich bij belasting tijdens het rijden aan en hebben tijd nodig om zich te zetten.

Het is daarom absoluut noodzakelijk om bij nieuwe voertuigen en telkens na vervanging van een wiel de moeren resp. schroeven na de eerste 50 bedrijfsuren met het voorgeschreven aandraaikoppel bij te spannen.



NL

Demontage van montagering van velg.

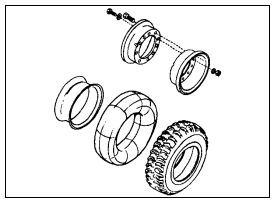

Wanneer men de montagering wil verwijderen van velg Let op: doe dit alleen als de band leeg gelaten is.
Eerst, band leeg laten lopen en dan de wielmoeren of wielbouten losdraaien.
Bij het niet volgen van deze instructie kan dit leiden tot ongelukken.
Het verwijderen van montagering van velg mag alleen door gecertificeerde monteurs en bedrijven uitgevoerd worden.

Slepen van een vorkheftruck

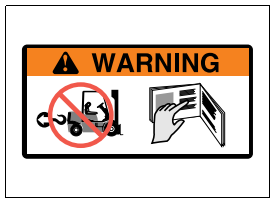

Het naar boven en naar beneden slepen van een vorkheftruck alsook het slepen op laadplatforms en steile hellingen is VERBODEN.

Wanneer u reparaties aan een defecte vorkheftruck uitvoert, dient u ervoor te zorgen, dat de parkeerrem opgetrokken is of dat de aandrijfwielen geblokkeerd zijn.

OPGELET!

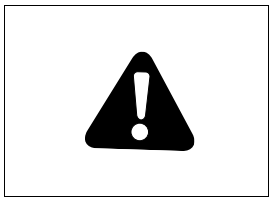

Wanneer de motor niet draait, functioneren de stuurbekrachtiging van de gesleepte vorkheftruck ook niet. Het draaien van het stuurwiel is dan moeizamer.

De sleepsnelheid mag niet meer dan 8 km/h bedragen. Het sleeptraject dient zo kort mogelijk gehouden te worden (ca. 500 m).

Indien uw vorkheftruck gesleept moet worden (motorpech, etc.), dan zijn volgende maatregelen vereist:

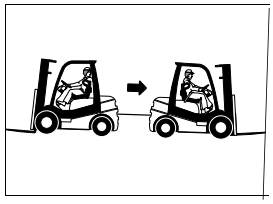

1. De hefmast (de vorken) van de vorkheftruck dient, indien mogelijk, ongeveer 300 mm van de grond omhooggebracht te worden. Leg de hefmast vast met een ketting.Indien dit niet mogelijk is, verwijder dan de vorktanden van de vorkheftruck.
2. Het trekvoertuig moet over voldoende trek- en remkracht beschikken.
3. Het trekvoertuig dient met een goedgekeurde trekstang aan de aanhangerkoppeling van de vorkheftruck bevestigd te worden.
4. Sleep de defecte vorkheftruck achterwaarts. Op de gesleepte vorkheftruck moet in ieder geval een bestuurder aanwezig zijn.
5. Parkeer de defecte vorkheftruck enkel in de daarvoor voorziene ruimten (raadpleeg eveneens de hoofdstukken “Veiligheid” en “Parkeren van de vorkheftruck”).

Onderhoud en verzorging

NL

Reiniging van de vorkheftruck

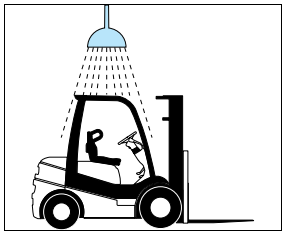

Het reinigen mag enkel gebeuren op de hiervoor bestemde plaatsen. Zie erop toe dat een vervuiling van het milieu zoveel mogelijk vermeden wordt.

Alle plaatsen waar omwille van de veiligheid of de werking geen water, damp of reiningingsmiddel in de vorkheftruck mag indringen, moeten afgedekt of afgeplakt worden. Dit geldt onder andere voor de elektronische installatie.

Richt de stralen niet rechtstreeks op het isolatiemateriaal, en richt bij het afspoelen niet op het luchtfilter- en uitlaatsysteem.

Gebruik uitsluitend daarvoor bestemde reinigingsmiddelen van bekende merken. Gebruik in geen geval benzine of diesel.

Verwijder na de reinigingsbeurt het aangebrachte isolatiemateriaal.
Smeer uw vorkheftruck volgens uw smeerplan door.

Maatregelen bij langere bedrijfsonderbreking,

opslag (> 1 maanden)

De batterij geheel verwijderen of demonteer de min kabel.

OPGELET!

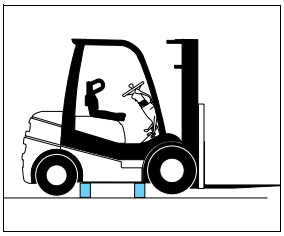

Als de vorkheftruck in een opslagruimte staat en heeft voor een lange tijd stilgestaan en de min kabel is niet losgenomen van batterij dan zal de truck niet meer starten.Dan zal de batterij zich zelf ontladen via batterij min.

opslag (> 6 maanden)

Volgende maatregelen moeten getroffen worden:

- Reinig en smeer de vorkheftruck door, smeer zuigerstangen lichtjes in met olie.
- Verwijder de batterij.
- Vul de brandstoftank. Voor de inbedrijfsname moeten brandstof en brandstoffilter weer ververst worden. Ontlucht het brandstofsysteem.
- Verwijder de motorolie en vervang ze door geschikte conserveringsolie. Voor de inbedrijfsname moet de conserveringsolie weer afgetapt worden. Vervang de oliefilter. Vul de motor weer met gewone olie.
- Controleer het antivriesgehalte in het koelsysteem.
- Krik de vorkheftruck op om vervorming van de banden te vermijden.
- Diverse smeermiddelen dienen voor de inbedrijfsname vervangen te worden.

GB

Contents

Foreword **41**

Section1. Safety Regulations **43-57**

Section2. Know your Forklift Truck **58-88**

Section3. Daily Inspection **89-93**

Section4. Maintenance and Care **94-106**

All technical data and all illustrations in these Operating Instructions are without obligation.

We reserve the right to make alterations in the interests of technical progress.

Foreword

The performance, economy and security of a forklift truck depends to a great extent on its proper handling as well as on regular maintenance and care. The following Operator Instructions should help you to make the best use of your CLARK forklift truck. Read through the instructions carefully and follow the given procedures strictly. Acquaint yourself with the controls and in particular observe all the safety regulations. Carry out all maintenance and care work at the recommended time intervals. CLARK forklift trucks are characterized by their easy-maintenance design. You will therefore be able to carry out this work in a short time and without too much effort.

Regular maintenance and care of your forklift truck is recommended not just on economic ground because a faulty forklift truck represents a source of potential danger.

In addition you should observe the national regulations which provide inspections at set intervals of time. The contents and volume of the regulations could be different from country to country.

For any check-up, repair, maintenance and all other work concerning your forklift truck, please contact your CLARK dealer. Here, specially trained service personnel will be glad to help you at any time. Should you desire to carry out maintenance, repair and all other work on your forklift truck yourself, you can of course obtain all required spare parts and all necessary materials from your CLARK dealer. Please note: Only original CLARK spare parts guarantee the troublefree functioning and optimum economy of your forklift truck. Original CLARK spare parts are the best for your forklift truck. With their dimensional stability as well as their high material quality due to a continuous and strict quality control, they correspond to those parts used in the series production of our forklift trucks.

Finally we would like to draw your attention to the fact that any secondary damages due to improper handling, insufficient maintenance, wrong repairs or the use of other than original CLARK spare parts waive any liability by CLARK.

Any independent constructional modification or extension of the fork lift truck can unduly affect the safety resulting in the EU conformity being invalidated.

DECEUNINCK HENDRIK

F

Table des matières

Avant-propos **42**

Consignes de sécurité **44-57**

Connaissez votre chariot **58-88**

Contrôle journalier des fonctions **89-93**

Entretien **94-106**

Toutes les données techniques ainsi que les illustrations de ce manuel de l'opérateur sont données sans engagement.

Nous nous réservons le droit de procéder sans préavis à des modifications résultant des progrès techniques.

Avant-propos

Le fonctionnement et le rendement d'un chariot élévateur à fourches dépendent dans une grande mesure de sa bonne utilisation ainsi que de son entretien régulier. Le manuel de l'opérateur présent et les instructions d'utilisation constituent une aide précieuse. Nous vous conseillons de lire soigneusement les instructions et de respecter strictement les méthodes indiquées. Familiarisez-vous avec les éléments de commande et respectez tout particulièrement les consignes de sécurité. Veillez à faire effectuer les travaux d'entretien aux intervalles recommandés. Les chariots élévateurs CLARK sont conçus pour un entretien facile. Tous les travaux peuvent donc être exécutés rapidement et sans grands efforts.

Un entretien conséquent et régulier de votre chariot élévateur n'est non seulement recommandé pour raisons économiques, mais surtout pour les raisons de sécurité, car un chariot élévateur défectueux représente une source de danger potentielle.

Observer les prescriptions des organismes de contrôle et les directives du règlement de prévoyance contre les accidents pour les chariots automoteurs de manutention. Ceux-ci prescrivent par exemple des contrôles dans des laps de temps réguliers.

Le contenu et l'envergure de ces contrôles peuvent varier selon les lois des différents pays.

Adressez-vous en toute confiance à votre concessionnaire CLARK pour tous les travaux de contrôle, d'entretien et de réparation. Celui-ci dispose d'un personnel d'entretien compétent, spécialisé, qui suit régulièrement les sessions de formation. Si, maintenant, vous désirez effectuer personnellement l'entretien ou une réparation, vous trouverez évidemment toutes les pièces de rechange nécessaires chez votre concessionnaire CLARK, ainsi que tous les éventuels matériels d'entretien indispensables. Rappelez-vous aussi que seules les pièces de rechange d'origine CLARK vous garantiront un fonctionnement parfait et un rendement maximum. Rien ne peut vraiment remplacer les pièces de rechange d'origine CLARK. Ces pièces subissent un contrôle de qualité des matériaux et de la précision des dimensions, exactement comme les pièces utilisées pour la production courante de nos chariots élévateurs.

En outre, nous aimerions souligner que la garantie CLARK ne s'applique pas à des réparations nécessaires à la suite d'une utilisation abusive du chariot élévateur, d'un entretien insuffisant, de réparations de mauvaise qualité ou l'utilisation de pièces autres que des pièces de rechange d'origine CLARK.
Toute modification ou ajout à la construction du chariot élévateur est susceptible de nuire à la sécurité ; la déclaration de conformité CE perd alors sa validité.

Use of CLARK forklift trucks

GB

Guidelines for the due and correct use of CLARK forklift trucks

1. The forklift truck

- Use in accordance with the regulations
- Stability
- Driver's protection

2. Inspection

- Inspection prior to bringing into first use.
- Regular and statutory inspections

3. Operation

- The driver
- The work area
  - Operating aisles
  - Hazard areas
  - Operation in closed rooms
  - Traveling on public roads
- Handling of loads
  - Picking up and placing loads
- When driving
  - Visibility
  - Stability
  - Gradients
  - Loading and unloading vehicles
  - With raised forks
  - Tilting the upright
- Behavior during operations
  - Traffic rules
  - Traveling
  - Safety of people
- Troubleshooting
  - Daily inspection before operation
- Illumination
- Leaving the forklift truck
- Transport of forklift trucks in elevators
- Attachments
- Additional regulations for special tasks
  - Shunting of rail vehicles
  - Forklift trucks used as working platforms
  - Forklift trucks used for the transport of persons
  - Forklift trucks used for the transport of molten masses
  - Forklift trucks used for the transport of containers
  - Trailer operation
- Parking the forklift truck
- Refueling of forklift trucks with combustion engines
- Repairs

Consignes de sécurité

F

Réglementation pour l'utilisation correcte et prévue des chariots élévateurs CLARK

1. Le chariot élévateur

- Utilisation prévue correcte
- Stabilité
- Protection du cariste

2. Contrôles

- Contrôle avant le première mise en route
- Contrôles périodiques et épreuves spéciales

3. Utilisation

- Le cariste
- La zone d'utilisation
  - Les voies de circulation
  - Les zones dangereuses
  - Utilisation dans des locaux fermés
  - Utilisation sur la voie publique
- Manipulation des charges
  - Prise et dépose des charges
- La conduite
  - Condition de visibilité
  - En charge, sans charge
  - Plan incliné, rampe
  - Chargement et déchargement des véhicules
  - Avec porte-fourches et fourches élevés
  - Inclinaison du mât de levage
- Comportement pendant l'utilisation
  - Règles de la circulation
  - Pour la conduite
  - Envers des tiers
- Constatation de défauts
  - Contrôle avant le début du travail
- Eclairage
- Arrêt et stationnement du chariot
- Transport de chariot élévateur à l'intérieur de monte-charge
- Accessoires
- Réglementation complémentaire pour les applications spéciales
  - Manoeuvres avec des wagons de chemin de fer
  - Utilisation d'une plate-forme avec un chariot élévateur
  - Transport de personnes au moyen de chariots élévateurs
  - Chariot élévateur pour le transport de produit inflammable
  - Chariot élévateur pour le transport de conteneurs
  - Utilisation de chariots élévateurs pour le remorquage
- Parquer un chariot élévateur
- Charge des batteries de chariots élévateurs électriques
- Effectuer le plein d'un chariot élévateur thermique
- Réparation

Consignes de sécurité

F

1. Le cha ot élévateur

Utilisation conforme

Les chariots à fourche doivent être utilisés conformément à l'usage auquel ils sont destinés et les présentes instructions de service respectées.

Les chariots à fourche et les fourches sont prévues pour soulever, transporter et empi-ler des charges individuelles ou des mar-chandises sur palette.

Si un chariot est destiné à un autre usage, il est nécessaire de demander l'accord préalable de CLARK et, le cas échéant, des autorités compétentes afin de prévenir tout risque éventuel.

L'utilisation d'accessoires augmentera énor-mément les performances d'un chariot à fourche. Ne manquez pas de consulter les instructions de service concernant les accessoires et de vous informer sur leur utilisation conforme et adéquate.

En aucun cas, un chariot élévateur peut être utilisé pour pousser un véhicule quelque soit son type. Un chariot élévateur ne doit pas être utilisé pour tirer des wagons de chemin de fer. Cette interdiction n'est pas valable, si le chariot élévateur est spécialement équipé pour cet usage.

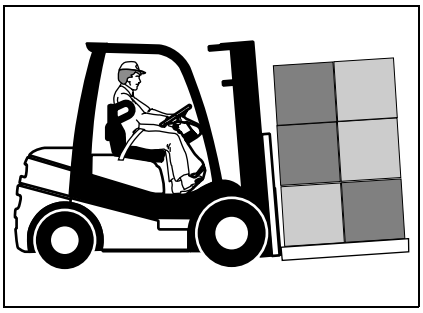

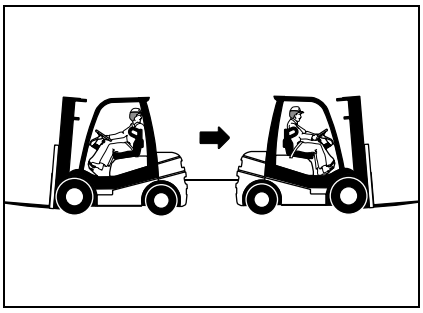

Stabilité

Les chariots élévateurs à fourche CLARK sont absolument stables en position de travail et en conduite quand ils sont utilisés avec la prudence et lattention nécessaires et en respectant les charges maximum autorisées. La preuve dune stabilité suffisante est démontrée par CLARK par des tests sur une plate-forme basculante conformément aux réglementations en vigueur (directive CE No.98/37/CE, norme de sécurité internationale ISO3691).

De ce fait, ne surcharger jamais votre chariot élévateur. Prenez garde au poids et au centre de gravité de votre charge. Le montage de contrepoids supplémentaire pour augmenter la capacité de votre chariot est strictement interdit. Mémorisez-vous la capacité maximale de votre chariot élévateur et, si un ou plusieurs accessoires sont installés, rappelez-vous la capacité résiduelle de votre chariot élévateur mentionné sur une plaque supplémentaire. Observez la capacité maximale de votre accessoire. La capacité d'un chariot élévateur dépend du centre de gravité et de la hauteur de levage de la charge.

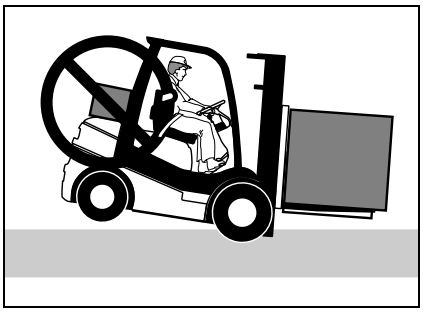

Safety Regulations

GB

1. The forklift truck

Use in accordance with the regulations

Forklift trucks may only be used in accordance with the regulations, following these operating instructions.

Forklift trucks with fork arms are designed to take up, transport and stack individual loads and palleted goods.

If a forklift truck is to be used for other purposes, permission must be gained from CLARK and if necessary from the supervisory authorities responsible, in order to prevent hazards arising.

The use of attachments expands the possible uses of a forklift truck many times over. Refer to the attachments operating manual for correct use of the accessories in accordance with the regulations.

No vehicles of whatever type may be pushed with the forklift truck. Nor may it be used as a towing machine for rail vehicles. These prohibitions do not apply if the forklift truck is especially equipped for these purposes.

Stability

CLARK forklift trucks are absolutely stable in the working positions and when driving, if used with due care and attention and observing the maximum permissible loads. The proof of sufficient stability is given by CLARK through tests on a tiltable platform corresponding to the related regulations (EC guideline No. 98/37/EC, International Safety Standard ISO3691).

Therefore, never overload your forklift truck. Take care as to the right weight and load center of your load. The mounting of extra counter weights to increase the load capacity is not permitted. Memorize the maximum permissible rated capacities of your forklift truck and, if you use one or several attachments, also the remaining load capacities indicated separately for these attachments. The load capacity of a forklift truck is influenced by the load center and also the lift height.

Consignes de sécurité

F

Protection du cariste

Lorsque la hauteur de la charge gerbée dépasse la hauteur de la tête du cariste assis, un protège-tête doit impérativement être installé. Lors du gerbage de pièces de petite taille, un dosseret de protection de la charge doit être utilisé.

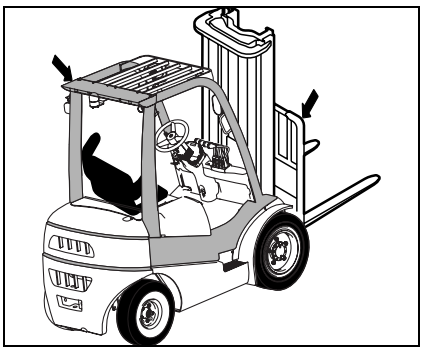

2. Contrôles

Contrôle avant le première mise en route

Le fonctionnement de tous les systèmes du chariot élévateur doit être contrôlé avant sa première mise en route. La zone de travail doit être inspectée quant à son état de surface (capacité, stabilité, planéité, largeur suffisante, etc.).

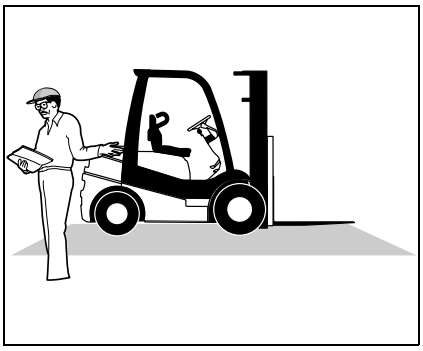

Contrôles périodiques et épreuves spéciales

Les chariots élévateurs doivent être périodiquement contrôlés par un spécialiste compétent et instruit pour ces contrôles. Les laps de temps entre les contrôles périodiques sont prescrits par les autorités nationales. CLARK conseille un contrôle annuel lors d'une utilisation moyenne.

Des épreuves spéciales sont nécessaires, si l'utilisateur installe un accessoire non homologué par le constructeur sur son chariot élévateur. D'autres modifications d'un chariot élévateur sont strictement interdites.

Safety Regulations

GB

Driver's protection

When stacking above the eye level of the seated driver an overhead guard must be used. If small parts are handled, a load backrest must be present.

2. Inspection

Inspection prior to bringing into first use

The forklift truck must be checked as to its functionability prior to taking it into operation. The working area to be used must be tested as to its ground conditions (carrying capacity, flatness, sufficient width).

Regular and statutory inspections

Forklift trucks must be regularly checked by trained and authorized service personnel. The time intervals between the regular checks are often prescribed by a national authority. CLARK recommends an annual check-up based on an average operational performance.

Statutory inspections are required, if for instance the operator adds an attachment to his forklift truck. Modifications to the forklift truck are prohibited.

F

3. U lisation

Le cariste

Seul un personnel spécialisé, adéquatement formé et ayant prouvé ses capacités peut être habilité à conduire un chariot élévateur. Ob-servez à ce propos les prescriptions nationales de votre pays pour les autorisations de conduite.

Nous recommandons avec insistance de porter des vêtements adaptés au travail. Evitez de porter des vêtements amples. Utilisez impérativement un casque de protec-tion, des chaussures de sécurité et si nécessaire des lunettes de protection.

Ne conduisez jamais votre chariot élévateur avec des mains et/ou des chaussures humides et/ou grasses. Un glissement de la pédale de frein ou du volant peut avoir de graves conséquences.

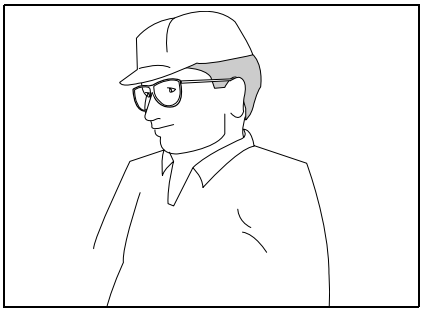

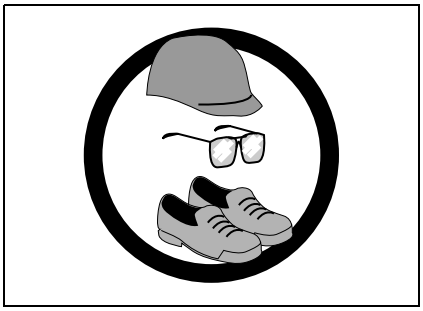

La zone d'utilisation

Les voies de circulation

Ne roulez pas dans des zones d'exploitation interdites à votre chariot élévateur, mais limitez-vous aux voies de circulation autorisées aux chariots élévateurs. Les voies de circulation et les zones de chargement doivent être visiblement et parfaitement indiquées ainsi que libre de tous obstacles. Observez la structure des voies de circulation, elle doit être suffisamment stabilisée et si possible bien plane. Le sol de la zone de surface de stockage doit être horizontal, plat et solide. Observez à ce propos les prescriptions nationales en vigueur dans votre pays.



Les zones dangereuses

Les chariots élévateurs qui sont prédestinés à travailler dans des zones dangereuses (danger de feu, d'explosion), doivent être équipés de dispositifs spéciaux (antidéflagrant). Les zones dangereuses doivent être correctement indiquées.

GB

3. operation

The driver

Only trained and authorized personnel may be charged with driving a forklift truck. Please also observe the legal regulations in your country.

We strongly recommend that you wear safety clothes suited for your work. Any wide or loose clothing must be avoided. Always wear a hard hat, safety shoes and, if required, safety glasses.

Never drive your forklift with wet or oily hands or shoes. When you slip off the brake pedal or the wheel, serious accidents and personal injury may occur.

The working area

Operating aisles

Never drive in areas which are closed to forklift trucks, but only use aisles cleared for forklift truck operation. Traveling aisles and loading areas must be clearly identified and free of obstacles. Watch the road surface - it must be sufficiently smooth and free of bumps, where possible. The floor within the working area for the stacking of loads must be even, horizontal and stable. Please further observe the legal regulations in your country.

Hazard areas

Forklift trucks which are to be used in flammable or explosive environments must be specially equipped for this purpose. The hazard areas must be identified accordingly.

Consignes de sécurité

F

Utilisation dans des locaux fermés

Les chariots élévateurs à moteur à combustion interne ne peuvent être utilisés dans des locaux fermés, que si la concentration des gaz nocifs ne dépassent pas un niveau acceptable pour éviter tous dommages corporels (p.ex. danger d'intoxication). Ce danger sera éviter au moyen de catalyseur (système d'épuration des gaz d'échappement) et/ou par une aération suffisante. Les chariots élévateurs à gaz liquide (LPG) ne seront en aucun cas utilisés à proximité de fosses ou à des niveaux inférieurs au niveau normal du sol. Les places de stationnement doivent être bien ventilées.

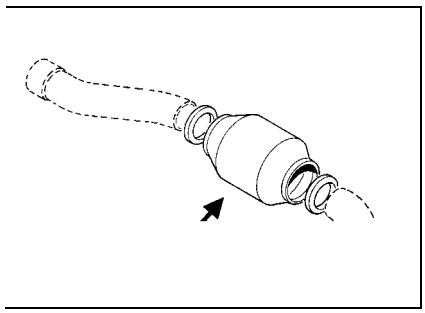

Utilisation sur la voie publique

Si un chariot élévateur est prévu pour circu-ler sur les voies publiques, il sera équipé selon les lois nationales en vigueur dans le pays d'utilisation de ce chariot. Une autori-sation de circuler sera demandée à l'autori-té compétente.

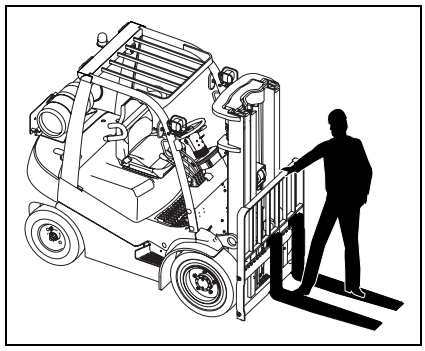

Manipulation des charges

Prise et dépose des charges

Les chariots élévateurs ne seront pas chargés avec des charges dépassant les capa-cités maximales indiquées sur la plaque signalétique du chariot. Les valeurs données ici sont seulement valables pour un mât de levage en position verticale.

Ecartez les fourches au maximum pour la prise d'une charge. Avancez les fourches sous la charge aussi loin que possible. Veillez à ce que la charge soit placée centrée sur les deux fourches. Contrôlez la stabilité de la charge. Ne jamais soulever une charge avec une seule fourche.

Lors du gerbage et de l'emmagasinage, veillez à ce que les charges soient correctement emballées. Déposez toujours prudemment la charge. Assurez-vous lors du gerbage et de l'emmagasinage dans des rayonnage que la capacité de ceux-ci ne soient pas dépassée.

Ne transportez pas de charges qui dépassent le dosseret de protection de la charge. Le transport simultané de plusieurs unités de charge est interdit. Des unités de charge défectueuses ne doivent être ni transportées, ni gerbées.

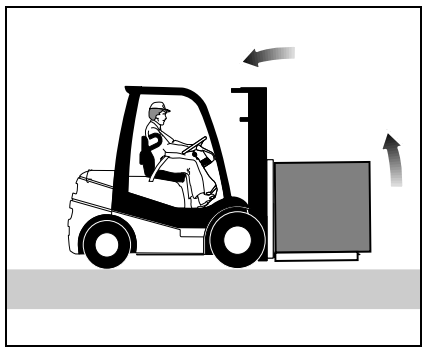

Safety Regulations

GB

Operation in closed rooms

Forklift trucks with combustion engines may only be operated in closed rooms when any formation of harmful exhaust concentrations is prevented (danger of intoxication). This can only be achieved through exhaust gas cleaners (catalysts) or sufficient ventilation. Gas powered forklift trucks may not be operated in the vicinity of excavations or in rooms below ground level. All parking areas must be sufficiently ventilated.

Traveling on public roads

When traveling on public roads with the forklift truck, it must be equipped in accordance with the respective national regulations. The appropriate permission must be applied for from the competent authority.

Handling of loads

Picking up and placing of loads

Forklift trucks must never be loaded in excess of their rated capacity. The values indicated on the name plate apply only when the upright is in a vertical position.

Spread the forks as far as possible. Always position the forks under the load as far as is practicable. Take care that the load is correctly balanced (centered) on both forks. Check the stability and balance of the load. Never lift a load with one fork only.

When storing and stacking loads, correct placement is essential. Always place the loads carefully. Make sure that you do not exceed the maximum permissible stacking load when stacking and storing loads onto shelves.

Never move loads stacked higher than the carriage backrest. The simultaneous pick-up of several unit loads is not advised. Defective unit loads should not be moved or stacked.

Consignes de sécurité

F

La conduite

Conditions de visibilité

Ne roulez pas en marche avant lorsque la charge gêne la visibilité. Roulez alors en marche arrière.

Au cas où la visibilité est tout de même amenuisée, laissez-vous guider dans vos manoeuvres. Roulez uniquement au pas et avec grande précaution. Voir également page 1.19 "Comportement en cours de service".

Veillez à ce que l'éclairage soit suffisant dans la zone d'intervention de votre chariot à fourche.

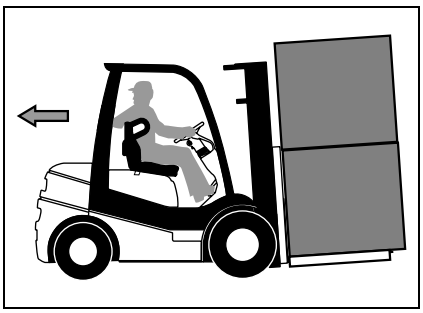

En charge, sans charge

Pendant le déplacement de votre chariot élévateur, la charge doit être inclinée vers l'arrière et placée le plus près possible du sol (env. 10 cm).
Cette recommandation sert à assurer la stabilité. N'oubliez pas qu'un chariot élévateur non chargé est moins stable qu'un chariot élévateur chargé. Conduisez aussi prudemment et consciencieusement à vide qu'en charge.

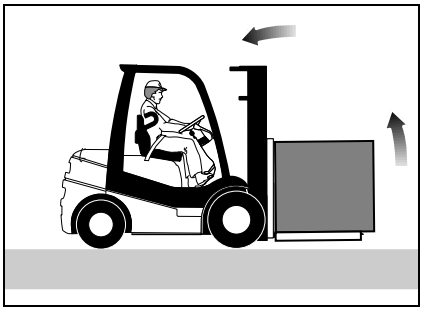

Plan incliné, rampe

Roulez sur une rampe ou lors d'une descente toujours avec la charge vers le haut de la pente. De ce fait, il sera évité que la charge glisse des fourches ou que le chariot élévateur se renverse vers l'avant. Roulez en marche avant lors de la montée de tous les plans inclinés et en marche arrière lors de la descente. Lorsque la vue est masquée, ayez recours à un guide pour gravir un plan incliné.

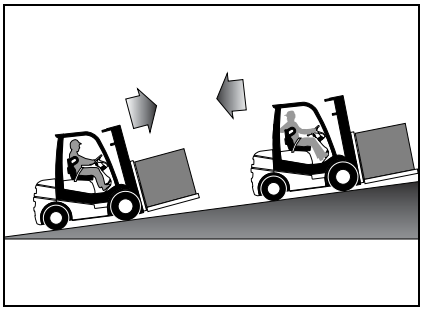

Ne jamais effectué de virage sur un plan incliné. Evitez à tout prix de rouler perpendiculairement à un plan incliné. Le chariot élévateur peut facilement basculer. Déplacez-vous lentement et prudemment.

Les descentes et les montées doivent être pourvues d'un revêtement assez rugueux afin d'améliorer l'adhérence. Le départ et l'arrivée d'une rampe doivent être des passages plats et sans angles vifs, afin d'éviter que la charge touche le sol.

Safety Regulations

GB

When driving

Visibility

Do not drive forwards if the load is hindering your view. In this instance, drive backwards.

If, however, the view is still impaired, a banksman should be used to overcome the hindrance. The forklift truck may then only be driven at walking speed and with particular caution, see also page 1.18 ”Behavior during Operation”.

Ensure that the working area of your forklift truck is adequately illuminated.

Stability

Travel with the load tilted back and keep the load as low to the ground as possible (say 10 cm). This makes a better stability of the forklift truck. Keep in mind that an unladen forklift truck has a lower stability than a laden truck. Always use the same care when traveling - whether laden or unladen.

Gradients

Always keep the load on the upper-side on gradients. This prevents the slipping of the load from the forks or the rolling over of the forklift truck. In a laden condition, travel uphill in forward direction and downhill in reverse direction. With restricted visibility always seek assistance when travelling on gradients. Do not turn when going up or down a ramp. Never drive diagonally across the gradient. The forklift truck can easily roll over in this case. Always reduce your speed and drive with special care.

Gradients should always have a sufficiently rough surface. For smooth, and even travel avoid any load contact with the ground.

Consignes de sécurité

F

Chargement et déchargement de véhicules

Approchez-vous prudemment du véhicule. Assurez-vous que la charge soit régulièrement disposée lors du chargement et du déchargement. Si lors du chargement et/ou du déchargement d'un véhicule vous devez rouler à l'intérieur de celui-ci, assurez-vous que la capacité soit suffisante pour le poids de votre chariot. Le pont de chargement et le pont du camion doivent être dimensionnés pour supporter le poids du chariot élévateur plus le poids de la charge. Les ponts de chargement doivent être parfaitement fixés et assurés contre tout glissement lors du passage du chariot. Les roues du véhicule à décharger et/ou à charger seront correctement calées. Les déplacements sur les ponts de déchargement et des camions seront effectués prudemment et lentement. Faites très attention lors du déplacement d'un chariot à proximité du bord d'un quai de chargement ou d'un plan incliné. Le danger de renverser le chariot élévateur est très grand. Maintenez une distance de sécurité suffisante entre le chariot élévateur et le bord du quai, en particulier lorsque le sol est humide et glissant.



Avec porte-fourches et fourches élevés

Pendant le déplacement de votre chariot élévateur, la charge ne doit pas être inclinée vers l'avant, ni être soulevée. La stabilité du chariot élévateur serait diminuée. Le déplacement d'un chariot élévateur avec le mât de levage déployé n'est autorisé que pour la prise et/ou la dépose d'une charge sur son aire de stockage. Veillez aux obstacles en hauteur lors du gerbage et d'un déplacement avec le mât déployé.

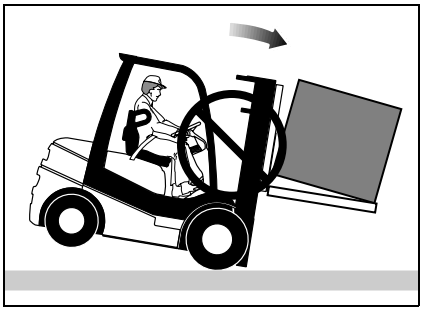

Inclinaison du mât de levage

Le mât de levage peut être incliné vers l'avant seulement pour la dépose et/ou la prise d'une charge. Sinon le chariot élévateur ne peut être déplacé qu'avec le mât de levage incliné vers l'arrière.

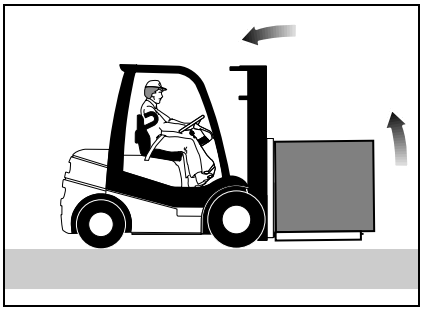

Safety Regulations

GB

Loading and unloading of vehicles

Always approach the vehicle carefully. Make sure that load distribution is well-balanced when loading or unloading. If you have to travel onto a vehicle for the loading or unloading process take particular care not to exceed the maximum permissible load capacity of the vehicle floor and the bridge plate. Both must be able to support the weight of the truck and load. Bridge plates must be securely fixed and must not slip when being entered. Secure the vehicle you enter with blocks against rolling. When entering vehicles or travelling on bridge plates reduce speed and be particularly careful. Also be very careful when travelling on bridge plates, especially close to the ramp edges. Keep a safe distance from the ramp edges particularly if the surface is wet or slippery.

With raised forks

Never move your forklift truck with the load raised and tilted forward. Your forklift truck can lose stability in this condition. Only travel with the upright extended in the immediate area for picking up and stacking the loads. When raising the forks watch for obstacles above.

Tilting the upright

The upright should only be tilted forward directly above the stacking area when picking up or placing the load. Otherwise drive your forklift truck with the upright tilted back.

F

Comportement pendant l'utilisation

Règles de la circulation

Observez toutes les règles de sécurité et les panneaux de danger.

Comportez-vous comme sur la voie publique au volant de votre voiture. Ralentissez la vitesse de votre chariot élévateur et signalez votre arrivée au voisinage de piétons, de personnes, d'entrées et/ou de sorties.

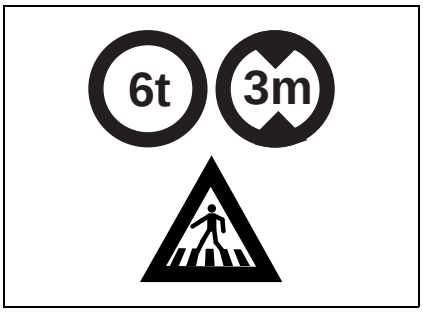

pendant la conduite

Eviter tout démarrage brusque, toute conduite trop rapide et tout changement brusque de direction.

Sélectionnez votre vitesse de déplacement de façon à pouvoir toujours disposer d'une distance de freinage suffisante. Dans contexte, vous devez tenir compte du fait que la distance de freinage augmente environ du carré de la vitesse et que lors d'un freinage brusque du chariot, les roues d'entraînement peuvent déraper et que l'engin peut basculer. Dans les courbes, le freinage augmente encore le danger de basculement du chariot en raison des couples de forces de basculement qui apparaissent.



Réduisez la vitesse avant de vous engager dans des courbes ou sur des rampes, dans des passages étroits, sur chaussée mouillée et en cas de mauvaises conditions de visibilité.

Conduisez prudemment même à vide. Dans un virage, un chariot à vide peut basculer plus vite qu'un chariot chargé. Utilisez le chariot avec soin et évitez les accidents.

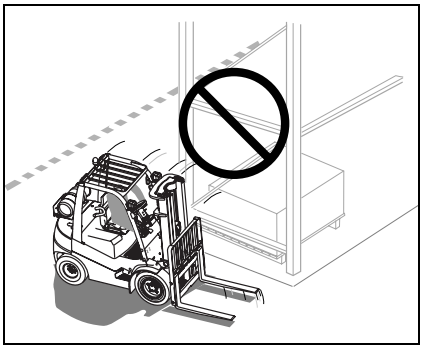

Regardez toujours dans la direction de déplacement. Toutes les parties du corps doivent se trouver à l'intérieur de des contours extérieurs du chariot.

Maintenez toujours une distance de sécurité envers les autres chariots de façon à pouvoir freiner à temps en cas de danger.

Envers des tiers

Assurez-vous que personne ne se tienne dans la zone de travail de votre chariot élévateur. Donnez les ordres nécessaires, afin que les personnes se trouvant dans la zone de travail quittent celle-ci.



Ne jamais laisser quelqu'un se tenir ou passer en dessous de la charge et/ou du portefourches levés.

Ne jamais laissez monter ou transporter de tiers, personnes, membres du personnel ou autres sur le chariot élévateur, la charge, les fourches ou sur une remorque.

GB

Behavior during operation

Traffic rules

Observe all safety regulations and all warning signs. Always behave as if traveling on public roads. Reduce the speed of your forklift truck and use the horn near corners, entrances, exits and near people.

When driving

Avoid any abrupt starting, excessive travelling speeds and sudden directional changes.

Select the driving speed so that sufficient stopping distance is always available. It must be remembered that the net stopping distance increases by approximately the square of the speed and that sharp braking of the forklift truck can cause the drive wheels to slip and the truck to tip over.

Braking on curves further increases the danger of the forklift truck tipping due to the tilting moment which occurs.

Reduce speed before curves and ramps, in narrow passageways, on wet roads and restricted visibility.

Always operate the truck carefully even without a load. An unladen forklift truck can roll over more quickly on curves than a laden truck. Always operate your truck safely and avoid accidents.

Always look in the driving direction. No parts of the body should extend outside the truck.

Always keep a sufficient distance from other vehicles so as to be able to stop in time in case of danger.

Safety of people

Always make sure that there is nobody within the hazardous area of your forklift truck. Ask these people to leave the area immediately.

Never use your forklift truck with persons within this area. Never allow anyone to stand under the lifted load or to pass under the load.

Do not let other persons ride on the truck, on trailers or on the load.

F

Constatation de défauts

Contrôle avant le début du travail

Contrôlez quotidiennement, avant le début du travail, que votre chariot élévateur réponde au chapitre "contrôles journalier des fonctions". Assurez-vous que tous les systèmes de sécurité fonctionnent parfaitement.

N'utilisez pas de chariot élévateur endommagé ou qui ne répond pas aux règles de la sécurité. Contrôlez les plaques signalétiques et les plaquettes décalcomanie d'avertissement et de danger. Remplacez immédiatement toutes plaquettes manquantes ou endommagées.

Les équipements de sécurité et les interrupteurs ne doivent pas être enlevés ou désactivés. Les valeurs prescrites ne doivent être modifiées qu'avec l'accord du constructeur.

Les endommagements ou autres manques doivent être signalés sans retard au personnel de surveillance.

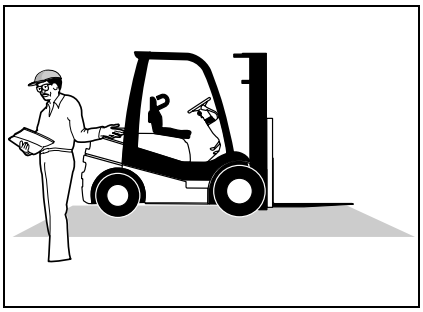

Eclairage

Tous les chariots élévateurs qui travaillent dans des zones d'utilisation mal illuminées, doivent être équipés de phares de travail.

Les chariots élévateurs qui sont destinés à travailler sur la voie publique doivent être équipés d'un système d'éclairage qui correspond au lois en vigueur dans le pays concerné.

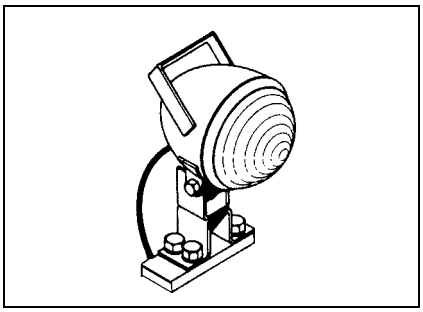

Arrêt et stationnement du chariot

Ne quittez jamais votre chariot élévateur lorsque la charge est levée. Baissez le porte-fourches, serrez le frein à main de stationnement, positionnez les éléments de commande en position neutre et assurez-vous que votre chariot élévateur soit proté-gé contre toute utilisation abusive.

Les chariots élévateurs ne doivent jamais être parqués sur des plans inclinés. En cas d'exception, il est indispensable d'assurer le chariot élévateur par des cales.

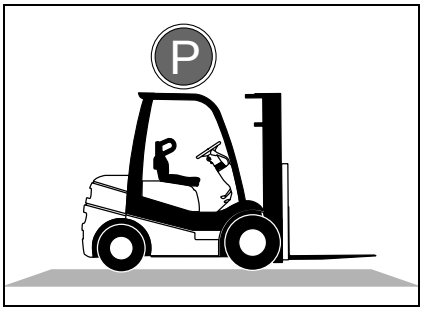

GB

Troubleshooting

Daily inspection before operation

Before starting to work check your forklift truck daily in accordance with the section "Daily Inspection". Always make sure that all safety systems are operating correctly. Never operate a truck which is damaged or not safe to operate. Check all warning and information signs. Any missing or damaged signs must be replaced immediately.

Safety devices and switches may not be removed or rendered unusable. Predetermined set values may only be changed in agreement with the manufacturer.

Damage and other faults must be reported immediately to the person in charge.

Illumination

Forklift trucks used in poorly illuminated areas must be equipped with work lights.

Forklift trucks used on public roads must be equipped with a lightning system in ac-cordance with national regulations.

Leaving the forklift truck

Never leave the forklift truck with the upright raised. Lower the carriage, tilt the upright forward, apply the parking brake, put the gear levers in the neutral position and secure your forklift truck against unauthorized use by third persons. Never park your forklift truck on gradients. But if this is necessary always secure the truck with wedges.

Consignes de sécurité

F

Transport de chariot élévateur à l'intérieur de monte-charge

le transport de chariot élévateur à l'intérieur de monte-charge est seulement autorisé, si le monte-charge est de capacité suffisante et conçu pour ce genre de transport. Le chariot élévateur doit être calé de façon adéquate afin d'être sûr qu'il ne touchera pas les parois de la cage du monte-charge et qu'il ne se mettra pas de lui-même en mouvement. Les personnes qui sont transportées en même temps que le chariot doivent rentrer dans le monte-charge après le chariot élévateur et sortir avant le chariot élévateur.

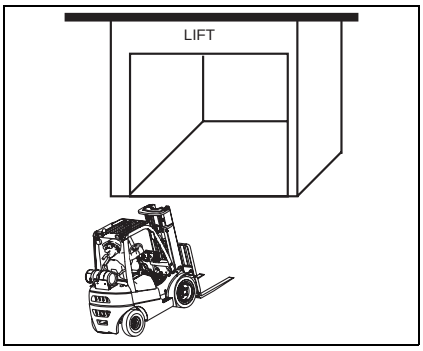

Accessoires

Le montage des accessoires sur le porte-fourches doit être réalisé de façon fixe et rigide. Ce montage ne peut être effectué que par des personnes spécialisées, formées et instruites pour ce genre de travail. Si votre chariot élévateur est équipé d'un ou de plusieurs accessoires, veillez à lire attentivement les manuels de l'opérateur livrés avec les accessoires. Respectez toujours les limites de capacité de votre chariot élévateur en relation avec les accessoires installés. La plaque signalétique respective est fixée à coté de la plaque originale du chariot élévateur et indique toujours la charge maximale au centre de gravité. N'utilisez un accessoire que pour l'emploi pour lequel il fut conçu. Prenez la charge toujours centrée et si nécessaire, fixez-la, pour qu'elle ne puisse pas glisser, se renverser, se balancer, rouler et/ou tomber. Le cariste doit être formé pour le fonctionnement et manipulation de l'accessoire.

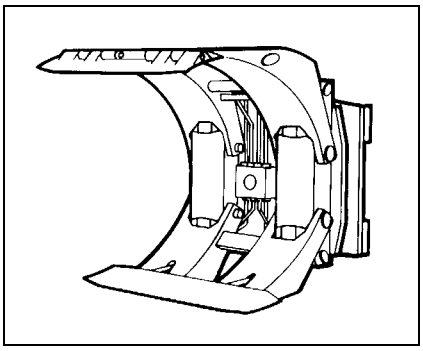

Pour les accessoires, qui possèdent un déport du centre de l'accessoire de plus de 100mm, la capacité résiduelle doit être calculée par le constructeur et indiqué sur une plaque signalétique supplémentaire. N'oubliez pas de considérer que plus la hauteur de levage et le déplacement latéral de la charge sont importants, plus la capacité résiduelle diminue.

Safety Regulations

GB

Transport of forklift trucks in elevators

The transport of forklift trucks in elevators is only permitted, if the elevator has a sufficient load capacity and is designed for this purpose. The forklift truck must be secured in a way that it cannot touch the elevator walls and may not move inadvertently. All persons travelling with the forklift truck must enter the elevator after the forklift truck and must leave before the forklift truck.

Attachments

Attachments must fit the carriage without overlapping the carriage. The assembly of the attachment may only be carried out by trained and authorized personnel. If your forklift truck is equipped with one or several attachments, please read the respective operating instructions carefully. Always observe the maximum permissible load capacity of your truck when fitted with an attachment. The attachment capacity plate is positioned directly beside the name plate of the forklift truck and indicates the load capacity with a central load pick-up. Only use the attachment for the function specified. Always pick up the load centrally and additionally secure it, if required, against falling, slipping, rolling, swinging or tilting. You must have been trained in using the attachment.

For attachments with the ability to move loads more than 100 mm either side of centre, the residual load capacities must be obtained from the manufacturer and indicated on an additional capacity plate. Note that the load capacity decreases steadily with increasing height and off centre loading.

F

Réglementation complémentaire pour les applications spéciales

Manoeuvres avec des wagons de chemin de fer

Les manoeuvres avec des wagons de chemin de fer ne peuvent être réalisées avec un chariot élévateur que si celui-ci est spécialement équipé pour ce genre de travaux. Le chariot élévateur ne doit en aucun cas faire fonction de locomotive. Le chariot élévateur ne doit rouler qu'à coté de la voie ferrée. Le sol doit doit être suffisamment résistant.

La liaison entre le chariot élévateur et les wagons ne doit pas être rigide. Les wagons ferroviaires ne peuvent être tirés que reliés par un câble souple. La câble sera accroché au crochet arrière de remorquage du dernier wagon. Le chariot élévateur sera équipé d'un crochet d'attelage à effet de glissement (slipp) qui réceptionnera le câble. Ce crochet d'attelage s'ouvrira automatiquement dès que l'angle de traction dépassera 45°. En supplément, le cariste pourra facilement ouvrir en cas de danger ce crochet d'attelage depuis son siège.

Afin de pousser des wagons ferroviaires, aucune liaison ne sera effectuée entre les wagons et le chariot élévateur. Le chariot élévateur doit être équipé d'un tampon à déplacement latéral. Toujours et seulement le dernier wagon peut être poussé.

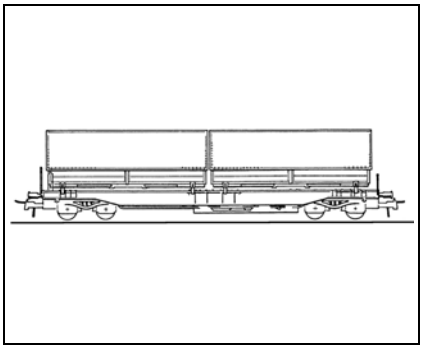

GB

Additional regulations for special tasks

Shunting of rail vehicles

Rail vehicles may only be moved by a forklift truck, if the latter is equipped for this purpose. Trucks may never be used to tow a vehicle from the front, they must always be at the side of the vehicle. The traveling road must be sufficiently firm.

For moving rail vehicles no rigid linkage but only ropes may be used. The rope is to be attached at the rear eyelet on the last rail vehicle. The forklift truck must be equipped with a slip coupling. The slip coupling must open automatically at a traction angle of 45 degrees. Additionally, the driver must be able to manually open the slip coupling from the driver's seat in case of danger.

When pushing rail vehicles, the forklift truck and rail vehicle may not be connected to each other. The forklift truck must be equipped with a bumper extending laterally. Only the last rail vehicle may be pushed.

Consignes de sécurité

F

Utilisation d'une plate-forme avec un chariot élévateur

Une plate-forme peut être installée sur un chariot élévateur pour un court laps de temps, pour un seul travail, limité à une zone particulière. Cette plate-forme doit être fixée rigidement, solidement sur le chariot élévateur et offrir suffisamment de protection contre le mécanisme de levage, ainsi que de protéger les personnes situées sur celle-ci contre le danger de chute. Si une personne se teint sur une plate-forme, il est interdit de déplacer cette plate-forme et le cariste ne doit en aucun cas quitter son siège.

Observez à ce propos les prescriptions nationales en vigueur dans votre pays.

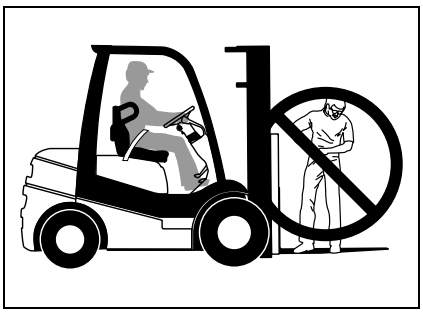

Transport de personnes au moyen de chariots élévateurs

Le transport de personnes au moyen d'un chariot élévateur est seulement autorisé si le chariot élévateur est équipé d'un siège ou d'une place debout conçue pour le trans-port de personnes. Sinon le transport de personnes est absolument interdit.

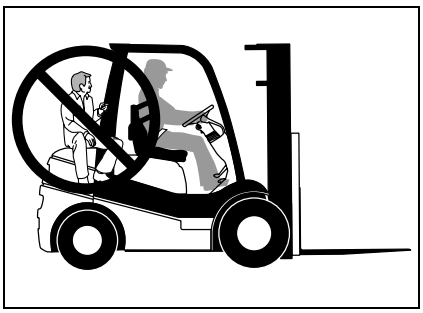

Chariot élévateur pour le transport de produit inflammable

Les récipients pour le transport de produit inflammable doivent être fixé solidement avec le porte-fourches. Des mouvements non-voulus avec la tête rotative ou le verseur doivent à tout prix être évités par un moyen de sécurité. La stabilité du chariot élévateur doit être garantie et les tuyauteries pour l'apport d'énergie ne doivent pas pouvoir être détruites par une haute tempé-rature. Le chauffeur du chariot élévateur doit être particulièrement prudent et manipuler consciencieusement la charge.

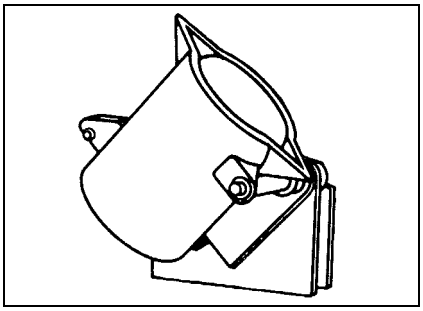

Chariot élévateur pour le transport de conteneurs

Les conteneurs ne doivent être transportés qu'avec des chariots élévateurs conçus pour ce type de transport et équipés d'un spreader pour la prise en charge de conteneurs.

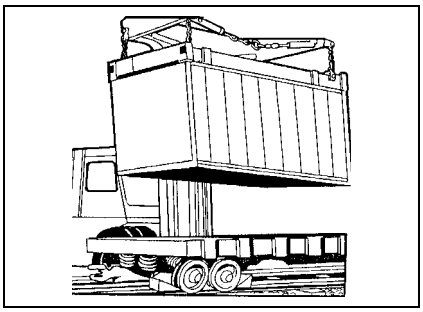

Safety Regulations

GB

Forklift trucks used as working platforms

Platforms on forklift trucks may only be used for occasional work which is fully supervised. This platform must be firmly connected to the forklift truck and with no extending parts. It must offer sufficient protection against the lifting mechanism and any persons on the platform must be secured against falling off. A working platform with persons on it may not be moved and the driver may not leave the forklift truck.

In addition, observe the statutory regulations of your country.

Forklift trucks used for the transport of persons

The transport of persons by the forklift truck is only permissible, if the truck is equipped with appropriate seats or standing places and if the latter are designed for the transport of persons. Otherwise the transport of persons is prohibited.

Forklift trucks used for the transport of molten masses

Any containers for the transport of molten masses must be fixed to the forklift truck and with no extending parts. The inadvertent operation of rotating or tilting devices must be prevented. The stability of the forklift truck must be guaranteed and the energy supply lines must be protected against high temperatures. The driver of the truck must handle the load with special care.

Forklift trucks used for the transport of containers

Containers may be transported with forklift trucks only if the forklift trucks are specially designed for this purpose and are equipped with a spreader as a load pick-up device.

F

Utilisation de chariot élévateur pour le remorquage

Les remorques sans système de freins ne peuvent être tirées que si le chariot élévateur tirant est équipé d'un système de freins suffisamment puissant pour assurer un freinage sûr. La charge de remorquage admissible est à demander à CLARK.

Les chariots élévateurs ne doivent être utilisés pour tirer des remorques que s'ils sont équipés en conséquence. Le remorquage régulier de remorques ne doit être effectué qu'au moyen d'un dispositif de remorquage approprié (pas avec le tourillon de remorquage intégré dans le contrepoids). Obser-vez les données techniques de la plaque signalétique du crochet de remorquage. Les charges remorquées influencent le comportement de votre chariot au freinage, ceci en particulier lors de descentes. Pendant l'accrochage, aucune personne ne doit se tenir entre le chariot élévateur et la remorque. Observez à ce propos les prescriptions nationales en vigueur dans votre pays.

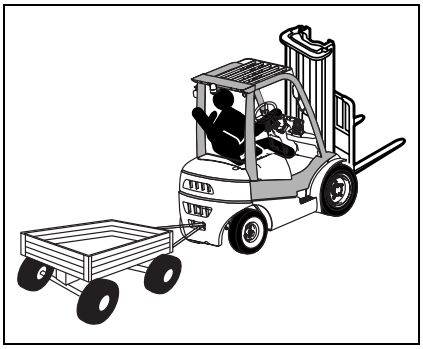

Parquer un chariot élévateur

Les chariots élévateur ne doivent être parquer et/ou stationner que sur les places prévues à cet effet. Il faut observer les points suivants:

- baisser le porte-fourches
- incliner le mât de levage vers l'avant
- tirer le frein à main de stationnement
- positionner le levier de sens de marche au neutre
- arrêter le moteur
- enlever la clé de contact

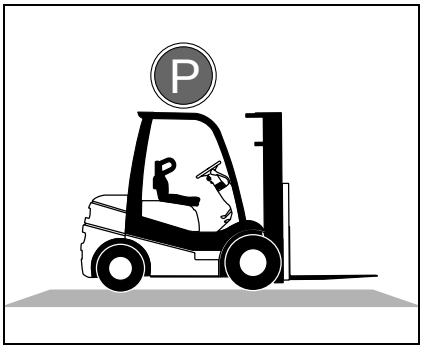

Les chariots élévateurs à gaz liquide (GPL) ne doivent jamais être parquer dans les environs de radiateurs, de fosses, canaux et fenêtres de caves. La vanne de la bonbonne de gaz doit être fermée.

Effectuer le plein d'un chariot élévateur thermique

Le plein des chariots élévateurs ne doit être effectuer qu'aux places prévues à cet effet. Arrêtez le moteur, lors du remplissage du réservoir.

Seuls les carburants indiqués dans les instructions de service doivent être employés.

Il est strictement interdit de fumer et de travailler avec des flammes ouvertes lorsque vous faites le plein. Cette interdiction est également valable lors de l'échange des bonbonnes de gaz. Essuyez toutes traces de carburant renversé et n'oubliez pas de refermer le bouchon du réservoir, avant de remettre le moteur en marche. Observez à ce propos les prescriptions nationales en vigueur dans votre pays.

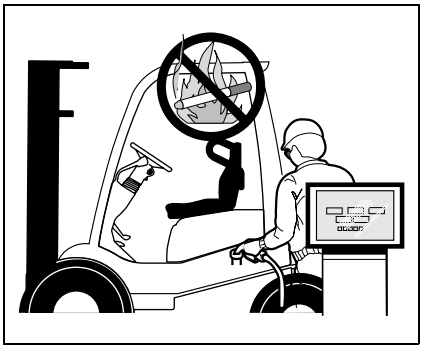

GB

Trailer operation

Trailors without a power-brake system may only be moved if the braking force of the towing forklift truck is sufficient for a safe stop. For the permissible trailer load please contact your CLARK dealer.

Forklift trucks may only tow trailered loads, if they are specially equipped for this purpose. The regular towing of trailers may only be carried out with a special trailer coupling (not by means of a tow pin). Please observe the information on the name plate of the trailer coupling. Trailer loads effect the braking force of your forklift truck ; this particularly applies to travelling on gradients. During the coupling process no persons are allowed between the trailer and the moving forklift truck. Please observe the valid regulations of your country.

Parking the forklift truck

Park your forklift truck in authorized areas only. For this purpose:

- fully lower the forks to the ground
- tilt the upright to the front
- apply the parking brake
- put the directional control lever in neutral position
- turn the key to "Off" position
- remove the key.

Gas powered forklift trucks should not be parked in the direct vicinity of heaters, excavations, tunnels and cellar windows. The check valve at the liquefied petroleum gas tank must always be closed.

Refueling of forklift trucks with combustion engines

Forklift trucks may only be refueled at the places provided for this purpose. Switch off the engine when refueling.

Only those fuels listed in the operating instructions may be used.

Smoking as well as the handling of open fires is strictly prohibited during the refueling process. This prohibition also applies when changing the liquid gas tank. Wipe off any spilt fuel and never forget to close the fuel tank again before restarting the engine.

Please also observe the legal regulations of your country.

Consignes de sécurité

F

Réparation

Ne jamais effectuer de travaux d'entretien et/ou de réparation en dessous d'une charge levée. Si lors de travaux d'entretien et/ou de réparation le porte-fourche doit être relevé, il est absolument nécessaire d'assurer le porte-fourche et les cadres intérieurs contre une descente involontaire. Cette sécurité peut être obtenue par des élingues soutenues par une grue ou par des poutrelles de bois largement dimensionnées. Les poutrelles de bois doivent être installées dans les cadres du mât de levage de façon à ce qu'une chute soit impossible. Les travaux de réparation seront toujours effectués par un personnel qualifié.

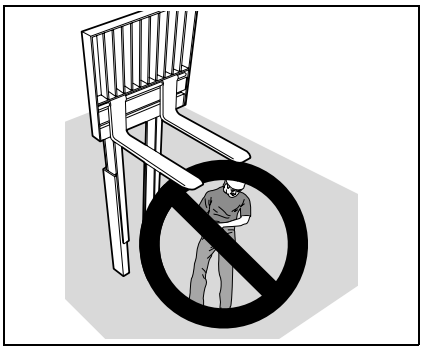

En aucun cas, il est autorisé de déposer ou de rendre inactif un système de sécurité ou un commutateur. Les valeurs de réglage fixes ne doivent pas être modifiées.

Adressez-vous en toute confiance à votre concessionnaire CLARK pour tous travaux d'entretien, de maintenance, de réparation et de contrôle. Un personnel qualifié, parfaitement formé est ici à votre disposition. Si pour une raison ou une autre, vous désirez entreprendre vous-même les travaux d'entretien et/ou de réparation de votre chariot élévateur, CLARK met à votre disposition toutes les pièces de rechanges ainsi que les produits d'entretien nécessaires pour tous les travaux que vous aimeriez entreprendre.

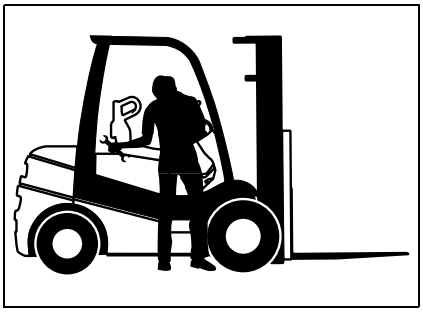

N'oubliez pas que seules les pièces de rechanges d'origine CLARK garantissent une fonction parfaite et une économie maximum. Les pièces d'origine CLARK ne sont pas que des pièces de rechange. Elles correspondent, quant à l'exactitude de leurs cotes et quant à la qualité des matériaux utilisés -en raison des contrôles permanent de qualité- aux pièces qui sont utilisées en production pour les chariots de série.

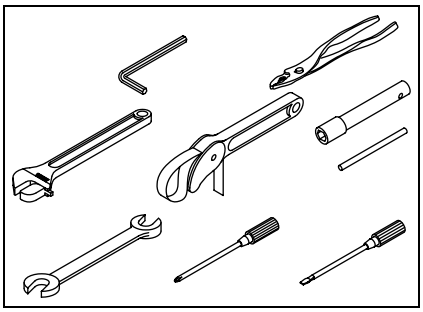

En conclusion, nous attirons votre attention sur le fait que nous assumons aucune prise en garantie pour les dommages et consé-quences causées par une mauvaise utilisa-tion d'un chariot élévateur, un entretien in-suffisant, des réparations abusives et/ou er-ronées et/ou l'utilisation de pièces de re-change qui ne sont pas d'origine CLARK.

Safety Regulations

GB

Repairs

Never carry out any maintenance or repair work under lifted loads. If the carriage must be lifted for maintenance and repair work, the carriage and inner rails must always be secured against inadvertent lowering. This can be obtained by means of a crane or with suitably dimensioned wooden beams. The beams must be inserted under the inner rails in a way that they cannot tip over. Any maintenance and repair work may only be carried out by trained and authorized personnel.

Safety equipment and switches may not be removed or made inefficient. Factory set adjustment values may not be changed.

For any check-up, repair, maintenance and all other work concerning your forklift truck, please contact your CLARK dealer. Here, specially trained service personnel will be glad to help you at any time. Should you desire to carry out maintenance, repair and all other work on your forklift truck yourself, you can of course obtain all required spare parts and all necessary materials from your CLARK dealer. Please note: Only original CLARK spare parts guarantee the troublefree functioning and optimum economy of your forklift truck. Original CLARK spare parts are the best for your forklift truck. With their dimensional stability as well as their high material quality due to a continuous and strict quality control, they correspond to those parts used in the series production of our forklift trucks.

Finally we would like to draw your attention to the fact that any secondary damages due to improper handling, insufficient maintenance, wrong repairs or the use of other than original CLARK spare parts waive any liability by CLARK.

Connaissez votre chariot

F

Forklift Truck

GB

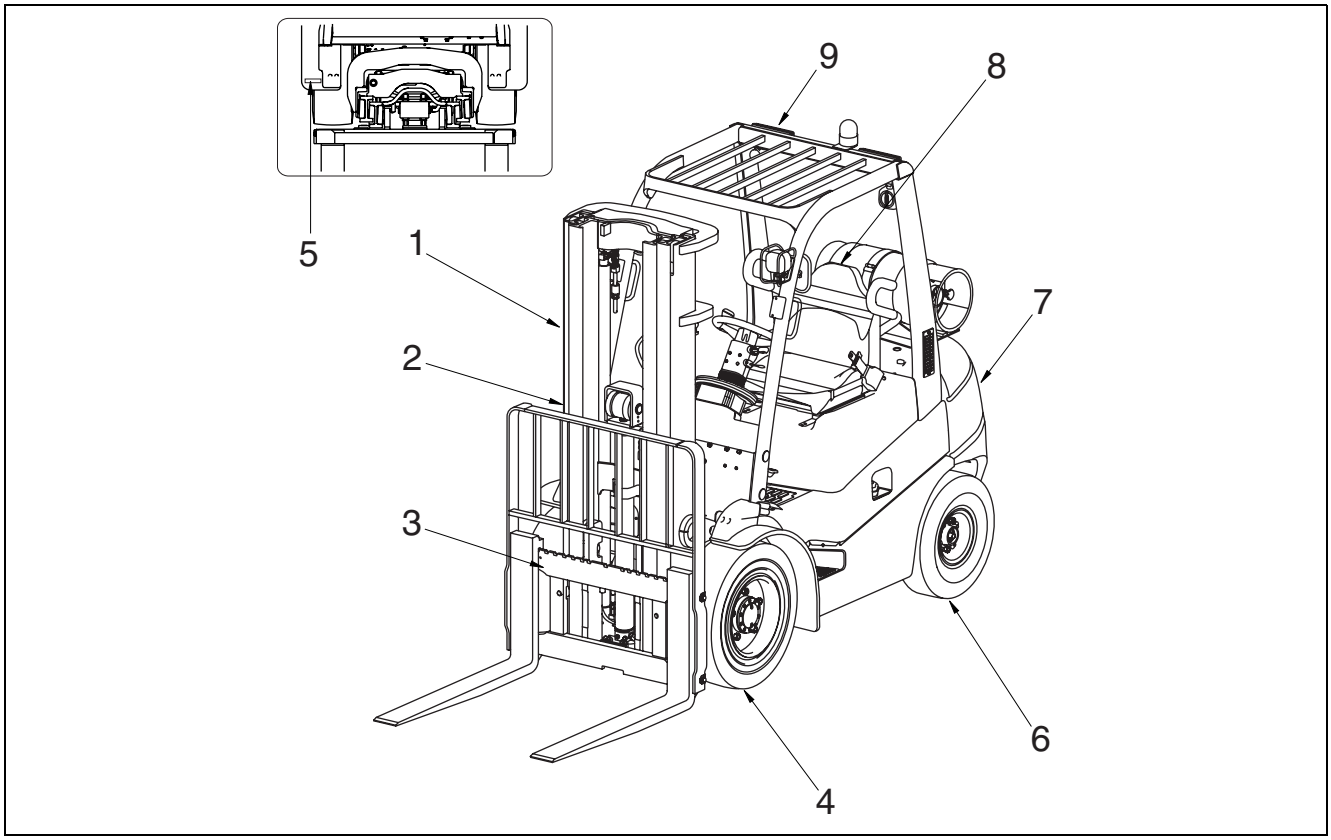

1. Mât de levag
2. Numéro de deck du mât de levage (Nécessaire pour la commande de pièces de rechange pour le mât)
3. Porte-fourches
4. Roue motrice
5. Numéro de série du chariot (Nécessaire pour la commande de pièces de rechange)
6. Roue directrice
7. Contrepoids
8. Siège du cariste
9. Protège tête

1. Upright
2. Upright deck number (necessary for ordering spare parts for the upright)
3. Fork carriage
4. Drive axle wheel
5. Truck serial number (necessary for ordering spare parts)
6. Steering axle wheel
7. Counterweight
8. Driver's seat
9. Driver's overhead guard

F GB

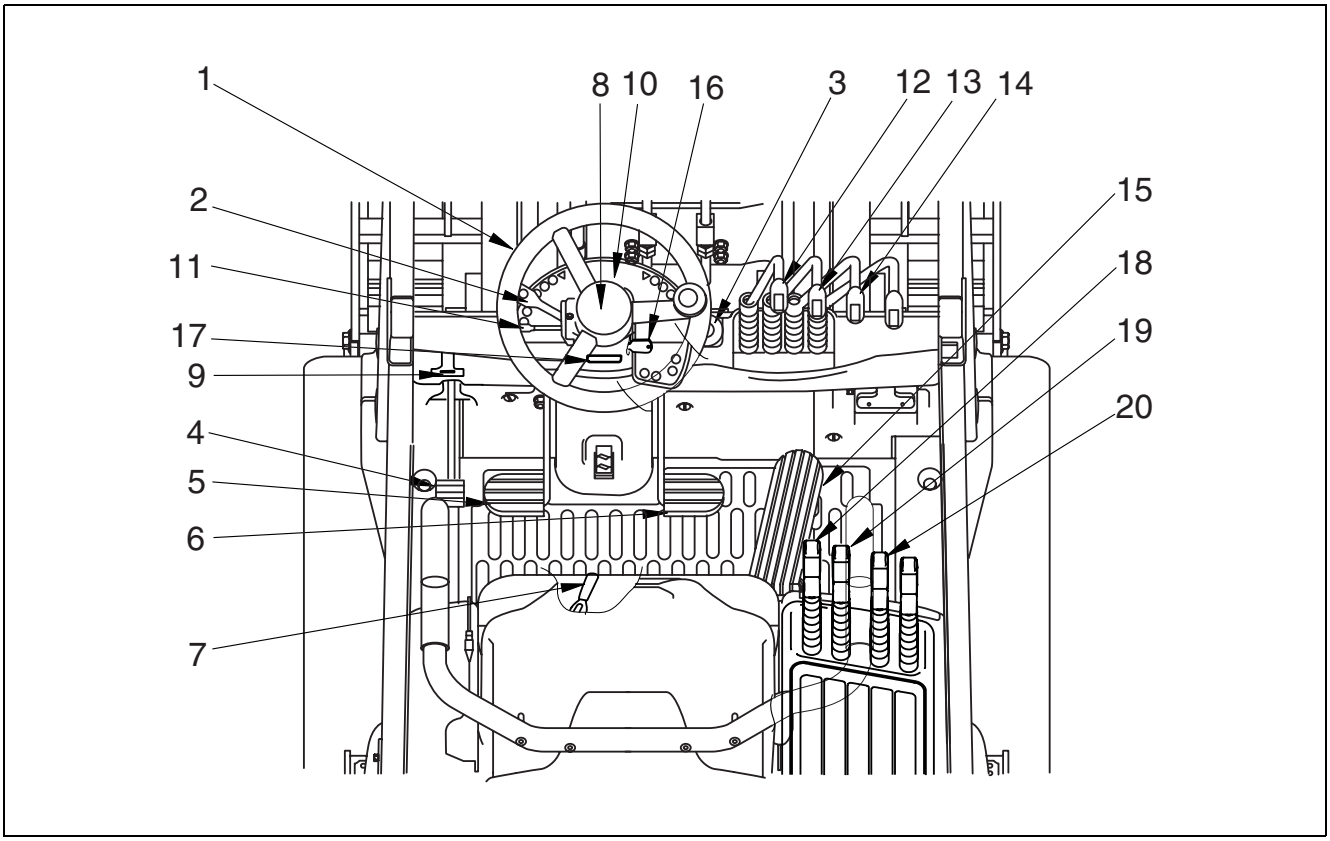

Éléments de commande

1. Volant de direction
2. Levier de sens de marche
3. Réservoir de liquide de frein
4. Pedale de frein de stationnement
5. Pédale de frein et avance lente
6. Pédale de frein
7. Levier de réglage du siège
8. Bouton d'avertisseur sonore
9. Levier de deverouillage du frein de stationnement
10. Tableau de bord du chariot
11. Manette de feu de direction
12. Levier de commande du levage et la descente (Levier de montage de capot)
13. Levier de commande de l'inclinaison (Levier de montage de capot)
14. Levier de commande du coulisseau latéral (Levier de montage de capot)
15. Pédale d'accélérateur
16. Contact à clé
17. Levier de pylône de la colonne de direction
18. Levier de commande du coulisseau latéral
19. Levier de commande de l'inclinaison
20. Levier de commande du levage et la descente

Important

Familiarisez-vous avec les commandes et suivez les procédures de sécurité.

Operator's compartmant and Controls

1. Steering Handwheel
2. Forward/Reverse Lever
3. Brake Fluid Reservoir
4. Parking Brake Pedal
5. Inching Pedal
6. Brake Pedal
7. Seat Adjustment Lever
8. Horn Button
9. Parking Brake Release
10. Instrument Pod
11. Turn Signal Lever
12. Lift Control Lever (Cowl Mounting Lever)
13. Tilt Control Lever (Cowl Mounting Lever)
14. Auxiliary Control Lever (Cowl Mounting Lever)
15. Accelerator Pedal
16. Key Switch
17. Steer Column Tilt Lever
18. Side Shifter Control Lever
19. Tilt Control Lever
20. Lift Control Lever

IMPORTANT

Familiarize yourself with the controls and follow safe operating procedures.

Connaissez votre chariot

F

Instrument Pod

GB

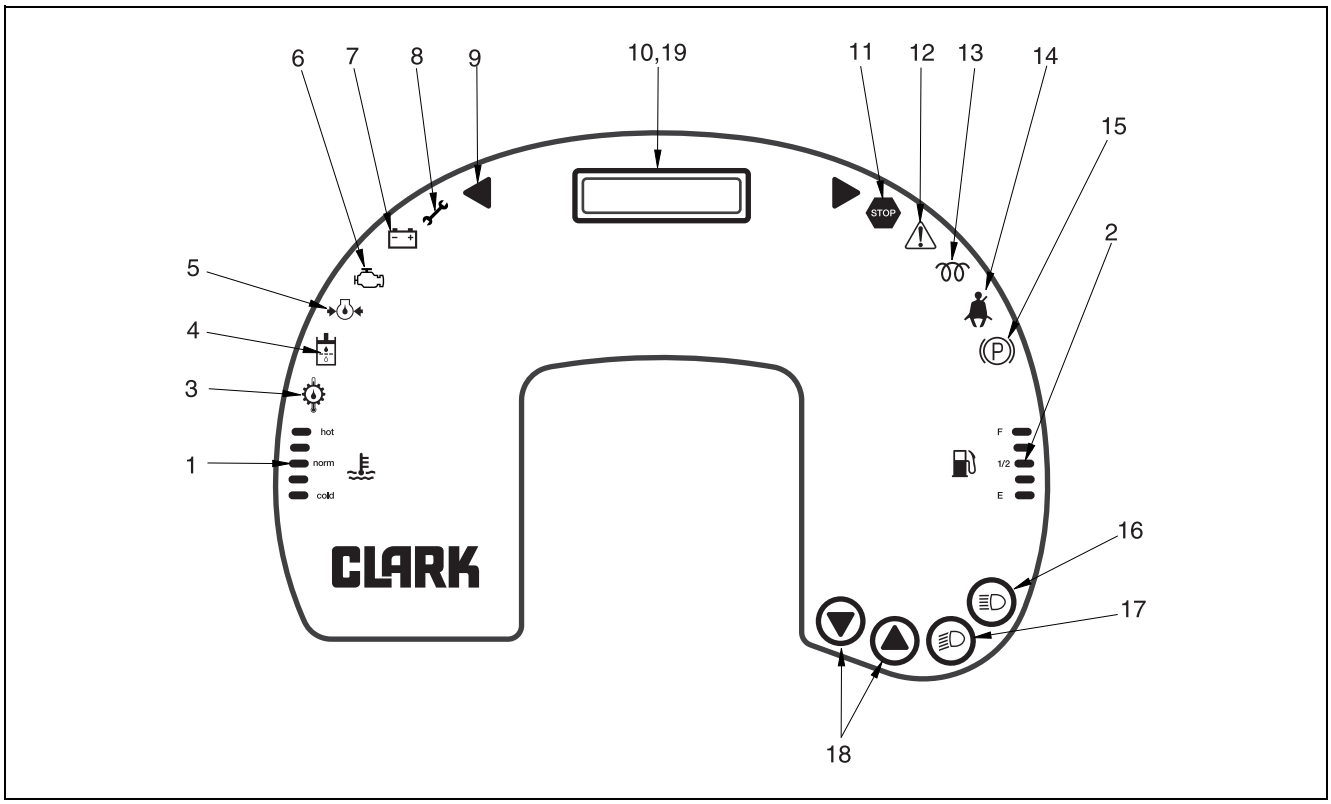

1. Jauge de température de liquide de refroidissement
2. Jauge à carburant
3. Température dhuile de transmission
4. Filtre à huile hydraulique (option)
5. Pression dhuile moteur
6. Controle du moteur
7. Etat de charge de lalternateur
8. Icône maintenance
9. Témoin indicateur de direction
10. Compteur horaire
11. Option
12. Option
13. Préchauffage de bougie
14. Ceinture de sécurité
15. Frein de stationnement
16. Interrupteur de lampe de travail
17. Interrupteur de lampe de travail arrière
18. Touche de fonction F1/F2
19. Protection contre les courts-circuits

1. Coolant Temperature Gauge
2. Fuel Gauge
3. Transaxle Oil Temperature
4. Hydraulic Oil Filter(Optional)
5. Engine Oil Pressure
6. Engine check
7. Alternator Charging Status
8. Service Icon
9. Turn Signal
10. Hour Meter
11. Optional
12. Optional
13. Glow Plug Preheat
14. Seat Belt
15. Parking Brake
16. Work Lamp Switch
17. Rear Work Lamp Switch
18. Function Key F1/ F2
19. Short Circuit Protection

Connaissez votre chariot

F

Instrument Pod

GB

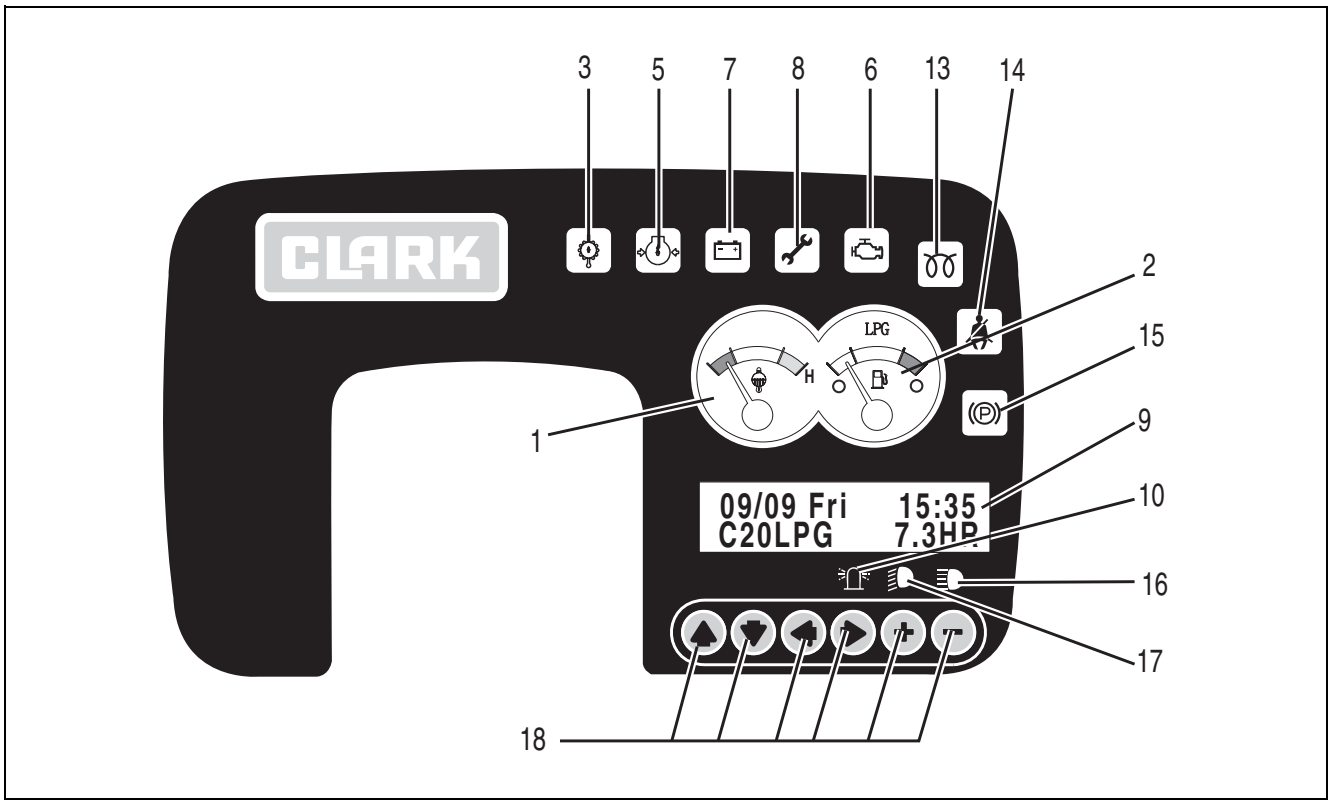

1. Jauge de température de liquide de refroidissement
2. Jauge à carburant
3. Température dhuile de transmission
4.
5. Pression dhuile moteur
6. Controle du moteur
7. Etat de charge de lalternateur
8. Icône maintenance
9. Afficheur LCD
10. Interrupteur éclairage stroboscopique
11.
12.
13. Préchauffage de bougie
14. Ceinture de sécurité
15. Frein de stationnement
16. Interrupteur de lampe de travail
17. Interrupteur de lampe de travail arrière
18. Touche de fonction

1. Coolant Temperature Gauge
2. Fuel Gauge
3. Transaxle Oil Temperature
4.
5. Engine Oil Pressure
6. Engine check
7. Alternator Charging Status
8. Service Icon
9. LCD Display
10. Stroboscope light
11.
12.
13. Glow Plug Preheat
14. Seat Belt
15. Parking Brake
16. Work Lamp Switch
17. Rear Work Lamp Switch
18. Function Key

F

GB

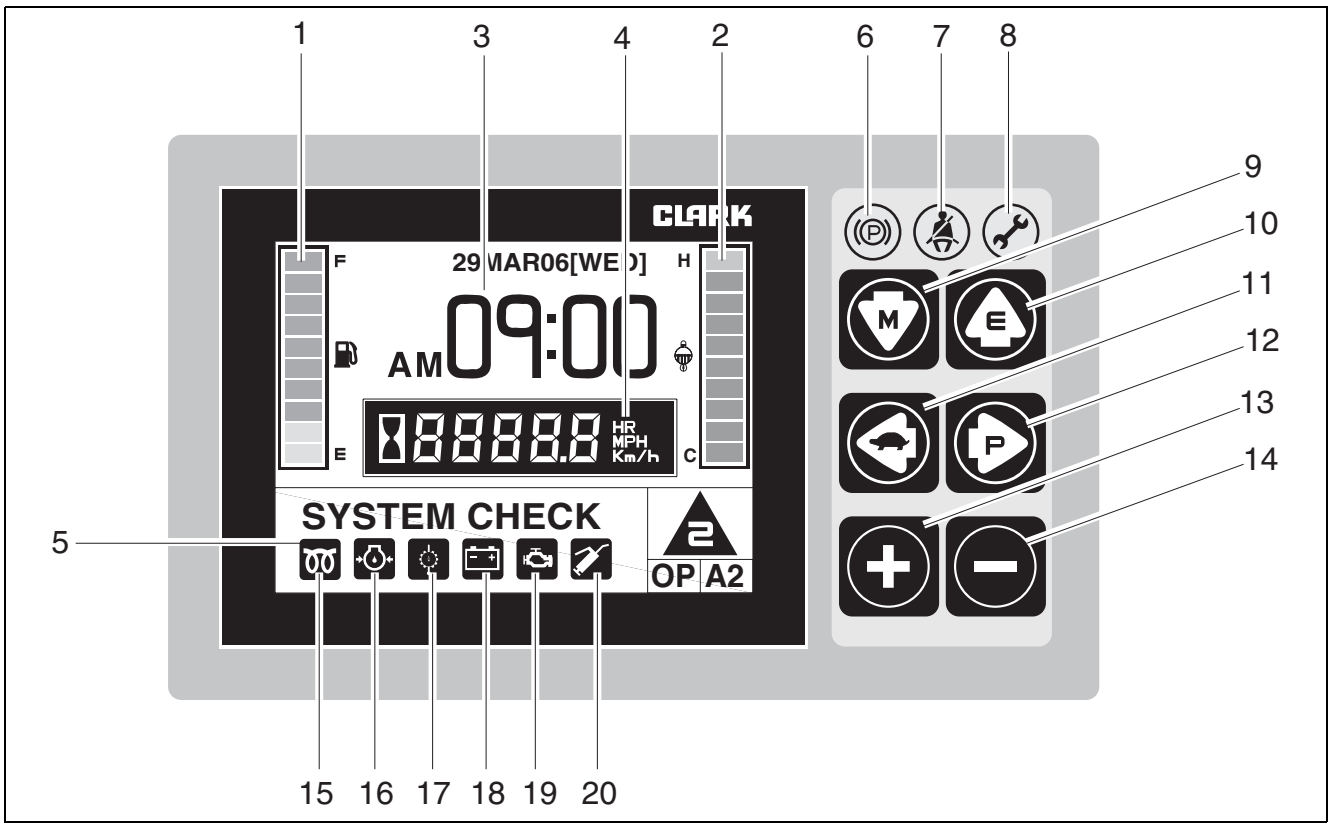

1. Indication du niveau de carburant
2. Indicateur de niveau de température de fluide de refroidissement du moteur
3. Affichage de date et heure
4. Compteur d'heures et vitesse
5. Ecran de message et icône de direction de déplacement
6. DEL de frein de stationnement
7. DEL de ceinture de sécurité
8. DEL d'erreur
9. Bouton de flèche vers le bas (bouton mode)
10. Bouton de flèche vers le haut (bouton entrée)
11. Bouton de flèche vers la gauche (bouton de vitesse lente)
12. Bouton de flèche vers la droite (bouton de marche)
13. Bouton plus
14. Bouton moins
15. Préchauffage de bougie
16. Pression dhuile moteur
17. Température dhuile de transmission
18. Etat de charge de lalternateur
19. Controle du moteur
20. Icône maintenance

1. Fuel level Indication
2. Engine coolant temperature indicator
3. Date & Time display
4. Hourmeter & Speed
5. Message display & Travel direction icon
6. Parking brake LED
7. Seat belt LED
8. Error LED
9. Down arrow button (Mode button)
10. Up arrow button (Enter button)
11. Left arrow button (Slow speed button)
12. Right arrow button (Power button)
13. Plus button
14. Minus button
15. Glow Plug Preheat
16. Engine Oil Pressure
17. Transaxle Oil Temperature
18. Alternator Charging Status
19. Engine check
20. Service Icon

F

Fonction générale

Le tableau de bord se compose dindicateurs lumineux, dun compteur horaire, dune carte à circuits imprimés et des jauges correspondantes. Il fournit au conducteur des informations essentielles sur létat du chariot et stoppe ce dernier dans les situations critiques.

Fonction darrêt du moteur

La carte à circuits imprimés du tableau de bord reçoit des signaux des capteurs placés á différents endroits et arrête le chariot quand la température du liquide de refroidissement, la température dhuile de transmission sont trop élevées ou quand la pression dhuile moteur est insuffisante. Avant darrêter le chariot, le tableau de bord déclenche une alarme acoustique pendant 30 secondes et les indicateurs lumineux clignotent. Après larrêt, le chariot peut être redémarré, mais il est de nouveau arrêté au bout de 30 secondes si le problème persiste.

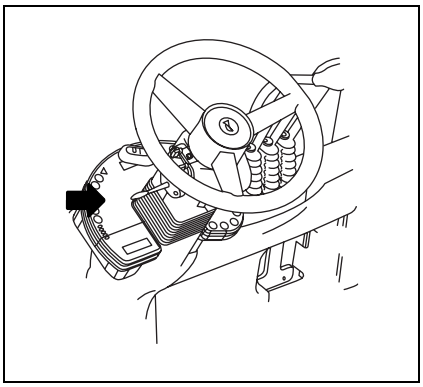

Interrupteur au siège (option)

Le tableau de bord stoppe le chariot sans avertissement si le conducteur quitte son siège plus de 2 secondes et linterrupteur FWD/REV est activé. Linterrupteur de direction doit être ouvert et linterrupteur à clé toujours en position OFF pour redémarrer le moteur.
Quand linterrupteur de direction est ouvert et le frein de stationnement nest pas serré, si le conducteur quitte son siège pendant plus de 2 secondes, le tableau de bord déclenche un vibreur, puis le klaxon.
Le serrage du frein de stationnement réinitialise lalarme (le moteur nest pas arrêté).

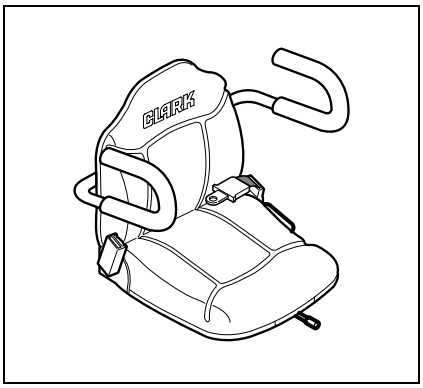

Fonction de démarrage au neutre et fonction anti-redémarrage

Fonction de démarrage au neutre

Le tableau de bord empêche le démarreur de sengager si les interrupteurs de direction sont formés ou la clé tournée en position de démarrage. Linterrupteur à clé doit toujours être en position OFF pour redémarrer le moteur.

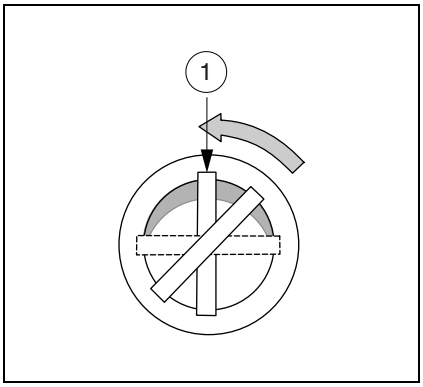

Fonction anti-redémarrage

Quand le moteur tourne déjà, le moteur de démarreur ne tourne pas bien que linterrupteur à clé se trouve en position de démarrage.

Fonction de rappel anti-déplacement et frein de stationnement

Quand le frein de stationnement est serré, le chariot ne peut pas se déplacer bien que linterrupteur de direction soit fermé. Une alarme de frein de stationnement est déclenchée lorsque linterrupteur est en position OFF et le frein de stationnement non serré. Le serrage du frein de stationnement réinitialise lalarme.

GB

Functions

General function

The instrument pod consists of indicator lights, an hour meter, a circuit board and attached gauges.

Provides the operator with important information about truck condition and shut down the truck in the event that certain critical conditions are present.

Engine shutdown function

The instrument pod circuit board receives signals from sensors in various locations and shut down the truck when coolant temperature, transaxle fluid temperature are excessive or engine oil pressure is low. Before shutting down the truck, the instrument pod sounds alarm for 30 seconds and flashes indicator lights. After shutdown, the truck may be restarted, but if the fault condition persists, the truck is shut down again in 30 seconds.

Seat switch application(optional)

The instrument pod shuts down the running truck without warning when the operator leaves the seat over 3 seconds with the FWD/REV switch is engaged. Directional switch must open and key switch must always be turned OFF, to restart engine.

When directional switch is open and parking brake is not engaged, if the operator leaves a seat, after 3 seconds, the instrument pod will sound buzzer, and then honk horn.

Setting the parking brake shall reset the alarm.(The engine is not shut down.)

Neutral start function and Anti-restart function

Neutral start function

The instrument pod will not allow the starter to be engaged if directional switches are closed or key has been in start position once. Key switch must always be turned OFF to restart engine.

Anti-restart function

When engine is already running, the start motor does not rotate although the key switch is turned start position.

Anti drive and parking brake reminder function

When parking brake is engaged, the truck cannot be driven although the directional switch closed.

A parking brake alarm shall be activated if key switch is turned to the OFF position and the parking brake is not applied. Applying the parking brake will reset the alarm.

F

Jauges et indicateurs

Jauge de température de liquide de refroidissement

Cinq diodes LED indiquent si le liquide de refroidissement est froid (bleu), normal (deux verts, jaune) ou chaud (rouge). Si lindicateur enregistre létat froid (bleu) pendant 5 minutes, alors que le moteur tourne déjà, il y a un problème avec la jauge, lémetteur ou le faisceau de câbles. Si lindicateur enregistre létat chaud (rouge), arrêter le chariot et procéder à sa maintenance.

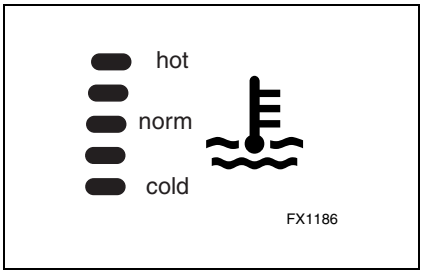

Elle est divisée en 3 zones de couleur en fonction de la température.

Bleu ~64°C	Au démarrage
Jaune 64~110°C	En fonctionnement normal
Rouge 110°C	Entrée en zone rouge en cas de surcharge
113°C	En cas de surchauffe, l'avertisseur sonore retentit pendant 1 s.
116 °C~	L'avertisseur sonore retentit pendant 2 s. et le moteur s'arrête au bout de 30 s.

Si le câble de la jauge de température de l'eau de refroidissement est rompu ou si l'aiguille de la jauge ne bouge pas dans les 10 minutes après le démarrage, la jauge est reconnue comme défectueuse et le moteur s'arrête.

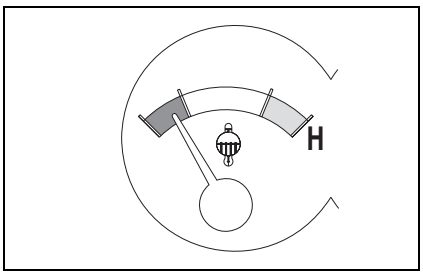

Elle est divisée en 2 zones de couleur en fonction de la température.

Bleu ~64°C	Au démarrage
Bleu 64~110°C	En fonctionnement normal
Rouge 110°C	Entrée en zone rouge en cas de surcharge
113°C	En cas de surchauffe, l'avertisseur sonore retentit pendant 1 s.
116 °C~	Alarme répétitive pendant 2 sec. ; Le moteur sera coupé après 30 sec.

Si le câble de la jauge de température de l'eau de refroidissement est rompu ou si l'aiguille de la jauge ne bouge pas dans les 10 minutes après le démarrage, la jauge est reconnue comme défectueuse et le moteur s'arrête.

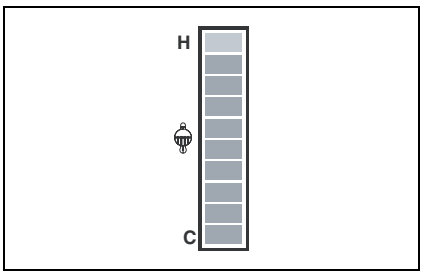

GB

Gauges and indicators

Coolant temperature gauge

Five LEDs indicates whether engine coolant is in cool(Blue), normal(two Green, Yellow), or hot(Red) range. If the indicator registers in the cool(Blue) is still on in 5 minutes when the engine is already running, there is a problem with the gauge, sender, or wiring harness. If the indicator registers in the hot(Red) range, shut down the truck and have it serviced.

It is divided into 3 colour zones according to temperature.

Blue ~ 64°C	When starting to operate
Yellow 64~110°C	While normal operating
Red 110°C	When overloaded, enter Red zone
113°C	When overheated, buzzer sound for 1sec
116°C~	Buzzer sound for 2sec; Engine will be shut down after 30sec.

If the wire of cooling water temp gauge is broken or the gauge scale doesn't move after 10min of engine starting, engine will be shut down because the gauge is recognized as defective.

It is divided into 2 colour zones according to temperature.

Blue ~ 64°C	When starting to operate
Blue 64~110°C	While normal operating
Red 110°C	When overloaded, enter Red zone
113°C	When overheated, buzzer sound for 1sec
116°C~	Flashing and Buzzer sound for 2sec ; Engine will be shut down after 30sec.

If the wire of cooling water temp gauge is broken or the gauge scale doesn't move after 10min of engine starting, engine will be shut down because the gauge is recognized as defective.

F

Jauge à carburant

Indique le niveau de carburant restant dans le réservoir.

Chariot diesel et essence

Diode LED de couleur	Quantité de carbura.nt
Vert	Plus de 80%
Vert	Plus de 60%
Vert	Plus de 40%
Jaune	Plus de 20%
Rouge	Moins de 20%
La diode LED rouge clignote	Moins de 10%

Chariot GPL

Les trois diodes LED sallument quand la pression du réservoir de GPL est supérieure à 20 PSI et une diode LED rouge sallume et clignote quand la pression du réservoir de GPL est inférieure à 20 PSI.

Diode LED de couleur	Quantité de carburant
Vert	Le réservoir de GPL est plein quand trois diodes LED vertes sont allumées.
Vert	
Vert	
Jaune	non utilisé
Rouge	Le réservoir de GPL est vide (linterrupteur de pression est activé) quand la diode LED rouge es allumée.

Elle affiche le niveau de carburant restant dans le réservoir. Si le niveau est bas, l'avertisseur sonore retentit 3 fois et le message " LOW FUEL " apparaît sur l'afficheur LCD.

Elle affiche le niveau de carburant restant dans le réservoir.

Si le niveau est bas, l'avertisseur sonore répétitif retentit 1 sec. et le message « LOW FUEL » apparaît sur l'afficheur LCD.

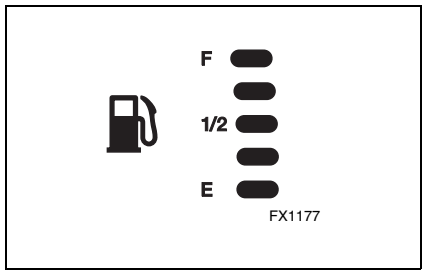

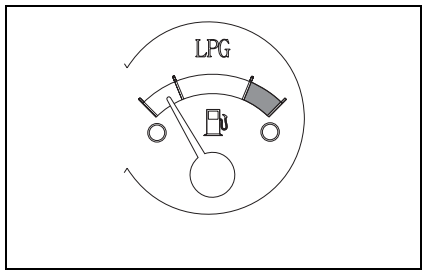

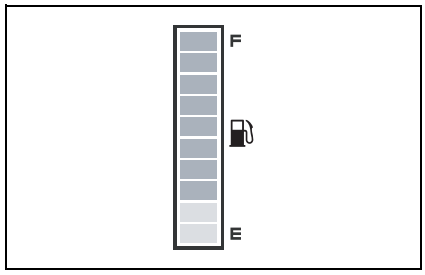

GB

Fuel gauge

Indicates fuel level remaining in the tank

Diesel and Gasoline truck

LED Color	Volume of Fuel
Green	80% above
Green	60% above
Green	40% above
Yellow	20% above
Red	20% below
Red LED flashes	10% below

LPG Truck

All 3 green LED's will light up when LPG tank pressure is above 20 PSI and 1 red LED will turn ON and flash when the LPG tank pressure is less than 20 PSI.

LED Color	Volume of Fuel
Green	LPG tank is full, three green LEDs are on.
Green	
Green	
Yellow	not used
Red	LPG tank is empty (when pressure switch is engaged), red LED is on.

It displays the remaining fuel level in fuel tank.
If the level is low, the buzzer will sound 3 times and "LOW FUEL" message will be displayed on LCD window.

It displays the remaining fuel level in fuel tank.

If the level is low, the Flashing and buzzer will sound 1 Secand and "LOW FUEL" message will be displayed on LCD window.

F

Température dhuile de transmission

Indique que la température de lhuile de transmission est trop élevée. Quand le voyant est allumé, arrêter le chariot et procéder à sa maintenance. Le chariot passe en mode arrêt quand le voyant clignote pendant 30 secondes (le vibreur est déclenché).

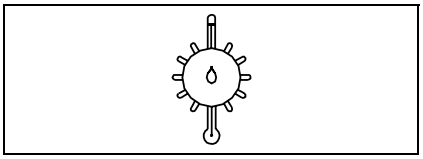

Filtre à huile hydraulique (option)

Indique que le filtre du circuit hydraulique principale est encrassé, réduisant le débit de lhuile. Quand le voyant reste allumé, changer la cartouche de filtre. Un scintillement occasionnel du voyant ne signifie pas quil y a un problème.

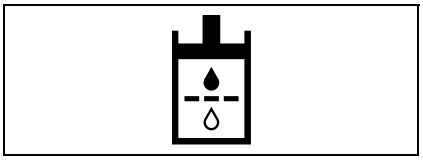

Pression dhuile moteur

Si au cours d'une operation, pendant qu'un chariot est en marche, le niveau de pression d'huile vient a chuter, l'avertisseur sonor se met automatiquement en marche. Apres 5 secondes, le moteur est coupe. Le voyant correspondant a la fonction responsable de cette coupure reste allume jusqu'a ce que l'operateur tourne la clef de contact en position off.

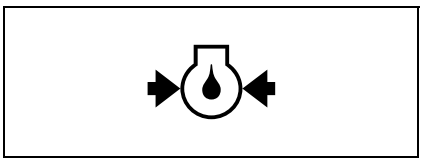

Controle du moteur

En cas de defaillance du moteur, le voyant correspondant s'allume automatiquement.

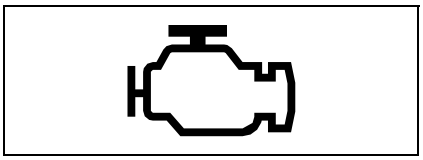

Etat de charge de lalternateur

Indique que lalternateur ne charge pas correctement la batterie. Une maintenance est requise pour corriger le défaut.

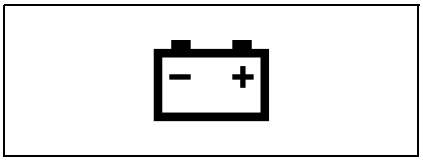

Icône maintenance

La diode electroluminescente s'allume des que le temps de service preselectionne est atteint.
Quand la diode est allumee, cela signifie que le temps de service preselectionne est atteint et que les operations de maintenance periodique sont necessaires. Merci de vous referer au manuel de service pour des operations de maintenance periodique appropriees.

Reglage - selectionnez "key on + FWD + F1 + F2", le temps de service s'affiche sur l'horometre. Dans le cas present, la touche F1 permet d'augmenter la duree et F2 de la diminuer, par intervalle de 50 heures. Quand vous coupez le contact, le temps de service preselectionne est automatiquement sauvegarde.Son decompte s'effectue de maniere decroissante, a l'inverse de celui du temps de fonctionnement.

Afin de desactiver l'icone de maintenance, placez le temps de service preselectionne sur "-1000" (affichage : 1 0 0 0); Si vous appuyez sur F2 lors de la preselection, ce dernier affiche automatiquement "-1000".

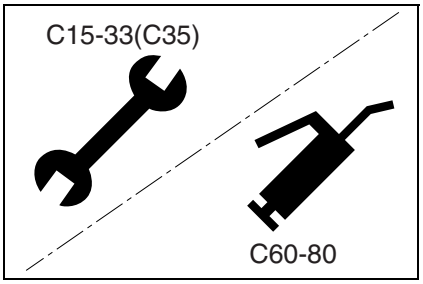

GB

Transaxle oil temperature

Indicates that the transaxle oil temperature is excessive.
If the light is on, shut down the truck and service it.
The truck will go into shut down mode after the light flashes for 30 seconds.(the buzzer sounds)

Hydraulic oil filter(optional)

Indicates that the main hydraulic system filter is dirty, restricting fluid flow. If the light stays on, change the filter element. Occasional flickering of the light does not indicate a problem.

Engine oil pressure

Indicates engine oil pressure is too low. If the light is on, shut down the truck and service it.

The truck will go into shut down mode after the light flashes for 30 seconds.(the buzzer sounds).

Engine Check

When the engine has problem, this LED will be on.

Alternator charging status

Indicates that the alternator is not properly charging the battery. Service is required to correct the problem.

Service icon

LED will illuminate when preset service time is reached. When LED is on, the preset service time has been reached indicating that a PM is required. Refer to Service Manual for proper PM procedures.

Pre-set service time setting method - initialized by "key on + FWD + F1 + F2", service time display at hour meter. Here, F1 is for up set, F2 is for down set with interval times of 50 hours. When the key switch is turned OFF, the pre-set service time setting time is saved. Pre-set service time counts down opposite to operating time.

To disable the Service Icon, set the pre-set service time to "-1000" (display 1 0 0 0); If you push the F2 switch when setting the pre-set service time, the time will be adjusted to "-1000".

F

Témoin indicateur de direction

Indique que linterrupteur de direction est activé.

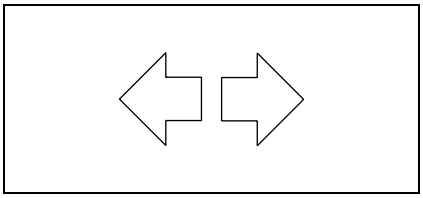

Compteur horaire

Indique le nombre total dheures de service du moteur. Les heures de service ne sont comptées que lorsque le moteur tourne. Il est possible de sassurer de létat de fonctionnement via lindicateur du compteur horaire.

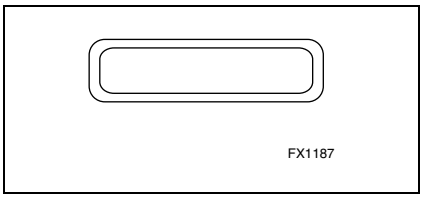

Protection contre les courts-circuits

Au cas ou un circuit de sortie serait en contact permanent avec le sol, l'element court-circuite doit etre immediatement desactive afin d'eviter que le commutateur affecte ne continue de tourner. La reference de l'element court-circuite sera indiquee sur l'ecran de controle. Le circuit doit reste couper jusqu'a ce que l'operateur tourne la clef de contact en position off, puis rallume le contact. Si le court-circuit persiste, repetez cette operation jusqu'a ce qu'il s'arrete.

Si la reference de l'element court-circuite apparait toujours sur l'ecran de controle, contacter l'equipe de maintenance.

Afficheur LCD

1. Affichage du temps de fonctionnement
   L'afficheur indique le temps de fonctionnement cumulé de la machine.
   Le temps de fonctionnement est ajouté uniquement lorsque le moteur tourne, et l'indicateur (.) émet un scintillement pour indiquer les conditions.
   Ex : 2 heures, l'indicateur « . » scintille.
2. Affichage de messages
   Si un problème survient sur la machine, l'icône d'entretien s'allume et le message d'erreur apparaît sur l'afficheur LCD accompagné du code de l'erreur.
3. Affichage du nom du modèle
   Le nom du modèle de la machine s'affiche.
4. Affichage de l'heure
   L'heure s'affiche.
   Le réglage de l'heure peut être effectué via le sélecteur de fonctions.

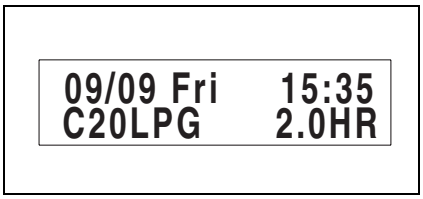

GB

Turn signal

Indicates that the turn signal switch is actuated.

Hour meter

Indicates total engine operating time. Operating time is recorded only when the engine is running.

It is possible to make sure operating status through the hour meter indicator.

Short Circuit Protection

In the event that any output circuit becomes connected directly to ground continuously, the shorted circuit must be turned off to prevent continuously cycling the affected switch. The circuit that is shorted will have the pin number from the Main Connector displayed on the LCD. The specific circuit should continue to be shut off until the keyswitch is moved to the off position, then returned to the on position. If the short circuit is not removed, the shutdown sequence must be repeated until the short is removed.

If the pin number is displayed on the LCD continuously though the key switch was recycled, call the maintenance staff.

LCD Display

1. Operating time display
   It displays the accumulated operating time of machine.
   The operating time will be added only while the engine is working, and the indicator (.) is flickering to show the conditions.
   EX) 2.0hr, indicator of "." will be flickering.
2. Message display
   If there is problem on the machine, Maintenance icon will turn on and the error message will be displayed on LCD window together with error code.
3. Model name display
   The model name set for the machine will be displayed.
4. Time display
   The current time is displayed.
   Time setting can be done by Function switch.

F

GB

Option

Optional

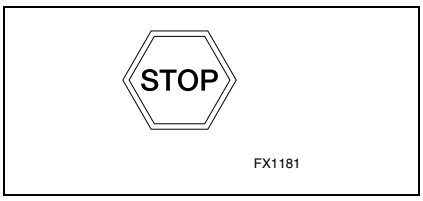

Option

Optional

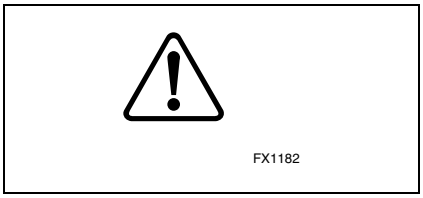

Préchauffage de bougie (chariot diesel)

Indique que les bougies de préchauffage sont en train de préchauffer le moteur diesel.

Quand le contacteur dallumage est tourné en position «ON», une minuterie est déclenchée.

Ce symbole est affiché jusquà ce que la durée minutée soit écoulée. Le moteur peut alors être démarré.

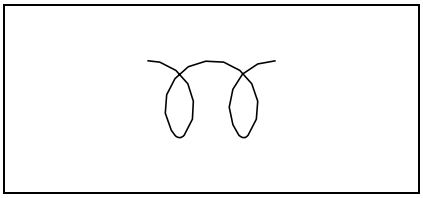

Glow plug Preheat (Diesel truck)

Indicates glow plugs are in the process of preheating the diesel engine.

When the ignition switch is turned to the "ON" position, a timer is set.

This symbol displays until the timer cycle is completed.

The engine may then be started.

Ceinture de sécurité

Au démarrage, ce voyant sallume pendant trois secondes et un vibreur est déclenché pour rappeler au conducteur de mettre sa ceinture de sécurité. Il ny a pas denclenchement au démarrage

Important

La ceinture de sécurité doit toujours être mise pendant le service du chariot élévateur.

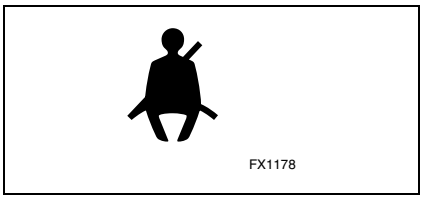

Seat belt

At start-up, this light and a buzzer come on for three seconds to remind the operator to fasten the seat belt. There is no start interlock

IMPORTANT

You should always have your seat belt securely fastened when operating your lift truck.

F

GB

Frein de stationnement

Indique que le frein de stationnement est serré. Quand le frein de stationnement est serré, le chariot ne peut pas se déplacer, car linterrupteur des électro-vannes de transmission est sur OFF.

Quand le frein de stationnement nest pas serré et quand linterrupteur à clé est en position OFF, le tableau de bord émet un signal acoustique. Si le frein de stationnement est serré, le vibreur et le klaxon ne sont pas activés.

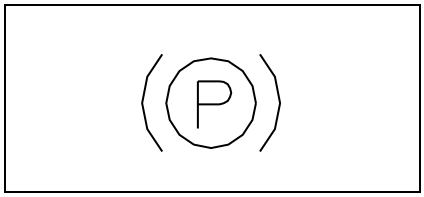

Parking brake

Indicates that the parking brake is engaged.

Anytime the parking brake is on, the truck can't be driven because the transaxle solenoid valves switch is off.

When the parking brake is not set and the key switch is turned to the OFF position, the instrument pod will sound. If the parking brake is set, buzzer and horn will not sound.

Interrupteur de lampe de travail

Cet interrupteur sert à allumer/éteindre la lampe de travail. Appuyer sur linterrupteur pour allumer la lampe.

Appuyer de nouveau pour léteindre.

Quand le conducteur quitte le chariot alors que linterrupteur à clé est en position ON, la lampe séteint delle-même au bout de 5 minutes.

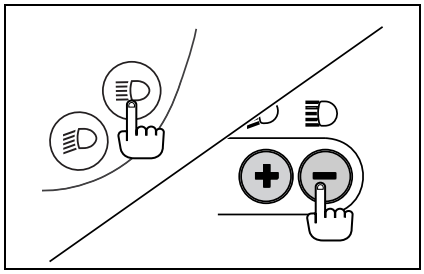

Work lamp switch

This switch is for the work lamp ON/OFF.

Push the switch to turn the work lamp ON. Push it again to turn the lights OFF.

If the operator turns the key switch OFF, the lights will be turned OFF automatically after 5 minutes.

Interrupteur de lampe de travail arrière

Cet interrupteur sert à allumer/éteindre la lampe de travail arrière.

Appuyer sur linterrupteur pour allumer la lampe, appuyer de nouveau pour léteindre. Quand le conducteur quitte le chariot alors que linterrupteur à clé est en position ON, la lampe séteint delle-même au bout de 5 minutes.

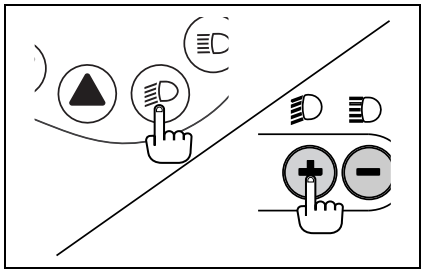

Rear work lamp switch

This switch is for the rear work lamp ON/OFF.

Push the switch to turn the rear work lamp ON. Push it again to turn the lights OFF.
If the operator turns the key switch OFF, the lights will be turned OFF automatically after 5 minutes.

Interrupteur de lampe de travail arrière

Cet interrupteur sert à allumer/éteindre la lampe de travail arrière.

Appuyer sur linterrupteur pour allumer la lampe, appuyer de nouveau pour léteindre. Quand le conducteur quitte le chariot alors que linterrupteur à clé est en position ON, la lampe séteint delle-même au bout de 5 minutes.

Interrupteur éclairage stroboscopique

L'éclairage stroboscopique est actionné avec l'interrupteur à clé.
La lampe stroboscopique est automatiquement allumée quand l'interrupteur est en position " ON ".

La lampe stroboscopique est automatiquement éteinte quand l'interrupteur est en position " OFF ".

Stroboscope light switch

The stroboscope light is activated using the key switch.
By turning the key switch to the “ON” position, the stroboscope light is automatically activated.

By turning the key switch to the “OFF” position, the stroboscope light is deactivated.

Fonctions F1/F2

Utilisez ces touches afin de selctionner le temps de service requis. Reglage - selectionnez "key on + FWD + F1 + F2", le temps de service s'affiche sur l'horometre. Dans le cas present, la touche F1 permet d'augmenter la duree et F2 de la diminuer, par intervalle de 50 heures. Quand vous coupez le contact, le temps de service est automatiquement sauvegarde. Le decompte s'effectue a l'inverse de celui du temps de fonctionnement.

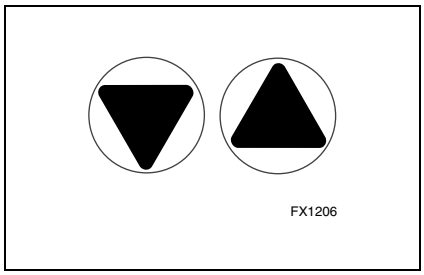

Function key F1/F2

Use these switches for setting service time. Setting method-initialized by “key on +FWD +F1, +F2”, service time display at hour meter. Here, F1 is for up set, F2 is for down set with interval times of 50 hours. When the key switch turns off, setting time is saved. It counts down opposite to operating time.

F

Fonction de commande des feux

Le feu avant et le feu stroboscopique de la machine standard s'allument/s'éteignent via l'interrupteur sur le POD, et le feu de marche arrière est activé via le levier et l'interrupteur d'inversion de marche.

Si on tourne la clé sans démarrer le moteur, tous les feux restent allumés pendant 5 minutes, puis s'éteignent automatiquement.

Lors de la manipulation de l'interrupteur du feu avant, le feu avant, le feu de marche arrière et la lumière de la plaque d'immatriculation s'allument et s'éteignent en même temps.
Les feux peuvent également être manipulés via le sélecteur de fonctions.

- Feu avant : interrupte.nterrupteur à clé
- Feu de marche arrière : interrupteur, interrupteur à clé, levier d'inversion de marche, interrupteur et levier d'inversion de marche
- Feu stroboscopique : interrupteur, interrupteur à clé, levier d'inversion de marche, interrupteur et levier d'inversion de marche

Sélecteur de fonctions

Il est composé de 6 parties.
Sélecteur de fonctions

- Sélection du modèle : le nom du modèle apparaît sur l'afficheur LCD.
- Commande des feux : sîlectionnable
  Éclairage du feu de travail : interrupteur ou interrupteur à clé
  Éclairage du feu de marhe arrière : sélecteur tactile, interrupteur à clé ou interrupteur de marche arrière
- Sélectionnable pour les fonctions suivantes : MARCHE ou ARRÊT
  interrupteur de siège, rappel du frein de stationnement, arrêt du moteur
  Rappel de ceinture de sécurité : MARCHE ou ARRÊT
- Réglage de la période d'entretien
- Affichage du temps de fonctionnement
- L'entrée du signal de MARCHE/ ARRÊT complet peut être vérifiée en temps réel pour un entretien immédiat.
- Les sorties des jauges de température et de niveau de carburant peuvent être vérifiées en temps réel.

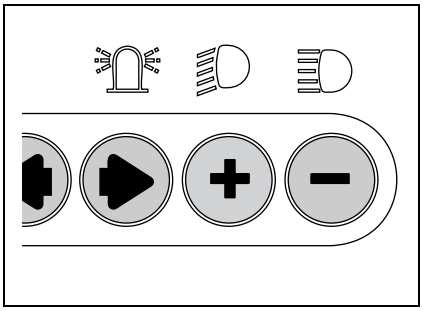

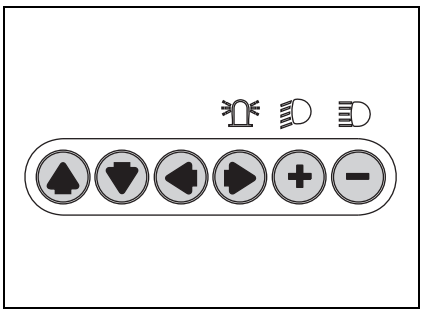

GB

Lights control function

The ON/OFF of Head light and Strobe light of standard machine is operated by switch on POD, and Reverse light is operated by Reverse lever and switch.

If the Key turns ON without engine starting, all the lights will be ON for 5min and then OFF automatically.

When operating the Head light switch, Head light, tail light and License plate light will be ON or OFF at the same time.
The light will be also operated by Function switch.

- Head light: Switch, Key switch
- Reverse light: Switch, Key switch, Reverse lever, Switch & Reverse lever
- Strobe light: Switch, Key switch, Reverse lever, Switch & Reverse lever

Function switch

It is composed of 6 parts.
Switch function

- Model selection: Model name is displayed on LCD window.
- Lights control: Selectable
  Work light ON: Switch or Key switch
  Reverse light ON: Tactile switch, Key switch or Reverse switch
- Selectable for the following function: ON or OFF Seat switch, Parking brake reminder, Engine shut down Seatbelt reminder: ON or OFF
- Maintenance period setting
- Operating time display
- The entire signal input ON/OFF can be checked in real time for immediate maintenance.
- The fuel and temp gauge output can be checked in real time.

F

Date et heure

Cela affiche la date et l'heure actuelles.

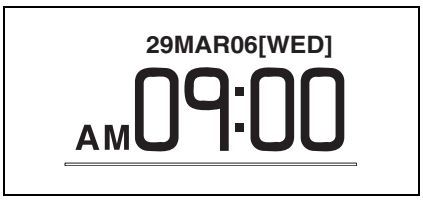

Compteur d'heures et vitesse

- Il affiche les heures de fonctionnement cumulées et la vitesse de déplacement du chariot.
- Lorsque la vitesse de déplacement est inférieure à 0,5 km/h, il affiche les heures de fonctionnement cumulées.
- Lorsque la vitesse de déplacement est supérieure à 0,5 km/h, il affiche la vitesse de déplacement.

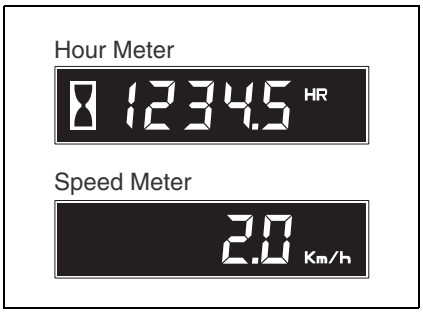

Ecran de message :

- Le nom du modèle, la sélection MARCHE, la direction de déplacement, les messages d'avertissement et d'erreur y sont affichés.
- Dans des conditions de fonctionnement normales : Nom du modèle/ direction de déplacement
- Quand plusieurs messages sont affichés simultanément, ils le seront dans l'ordre Erreur, Avertissement et Conditions normales.
- Si de nombreuses conditions d'erreur se produisent simultanément, les 2 erreurs plus importantes sont affichées (la priorité signifie le nombre d'erreurs).

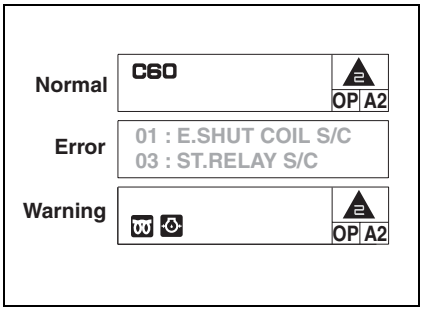

Icône de direction de déplacement

Fonction : pour afficher la direction de déplacement ou la vitesse sélectionnée du camion

Recevez les données de direction de déplacement du contrôleur T/M.

Recevez les données de vitesse sélectionnée du contrôleur T/M.

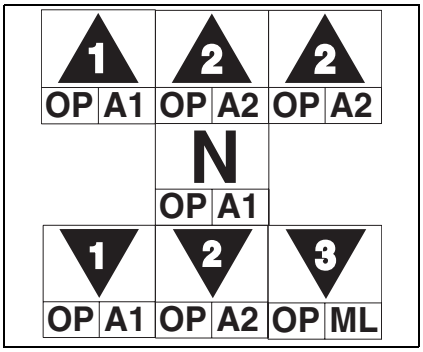

GB

Date & Time

It displays current date and time.

Hourmeter & Speed :

- It displays the accumulated operating hour and traveling speed of truck.
- When the traveling speed is less than 0.5km/h, it displays the accumulated operating hour.
- When the traveling speed is more than 0.5km/h, it displays the traveling speed.

Message display :

- The model name, POWER selection, travel direction, warning and error message are displayed.
- In normal operating condition: Model name/Travel direction
- When several messages are simultaneously displayed, it will be displayed in the order of Error, Warning and Normal condition.
- If many error conditions are simultaneously occurred, the priority 2 Errors will be displayed. (The priority means Error number).

Travel direction icon

Function: To display the traveling direction or gear selected condition of truck.

Receive the traveling direction data from the T/M controller.

Receive the gear selected data from the T/M controller.

F

BOUTON DE SELECTION DE MODE

- 6 boutons de sélection de mode se trouvent sur le côté droit de l'écran à cristaux liquides.
- Chaque bouton est doté de fonctions spécifiques et certains de fonctions multiples.



Bouton de flèche vers le bas (bouton mode)

Appuyer sur ce bouton dans des conditions de fonctionnement normales fera aller au mode menu.

Appuyer dessus dans le mode menu fera passer au menu inférieur.

Si on appuie dessus dans le mode le plus bas, il ne se passera rien.



Bouton de flèche vers le haut (bouton entrée)

Appuyer sur ce bouton fera passer dans le menu supérieur.

Il jouera aussi le rôle de bouton "Entrée" lors de la confirmation de changement de mot de passe et de paramètres principaux.



Bouton de flèche vers la gauche

Appuyer sur ce bouton fera passer dans le menu gauche.

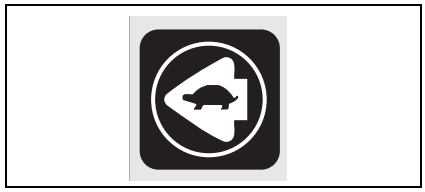

Bouton de flèche vers la droite

Appuyer sur ce bouton fera passer dans le menu de droite.

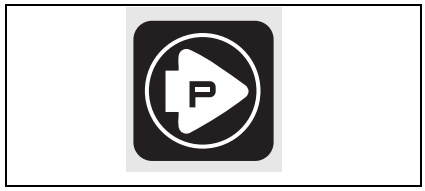

GB

MODE SELECTION BUTTON

- 6 mode selection buttons are located on right side of LCD.
- Each button has specific function, and some have multiple functions.

Down arrow button (Mode button)

Pressing this button in normal operating condition, it will move to Menu mode.

Pressing it in Menu mode, it will move to lower menu.

Pressing it in the lowest mode, there will be no change.

Up arrow button (Enter button)

Pressing this button, it will move to upper menu.

It will also take role of "Enter" button when confirming the changed password or main parameters.

Left arrow button

Pressing this button, it will move to left menu.

Right arrow button

1. Pressing this button, it will move to right menu.

F

Bouton plus (+)

1. Augmenter les données comme valeurs fixées dans le mode de Menu actuel.

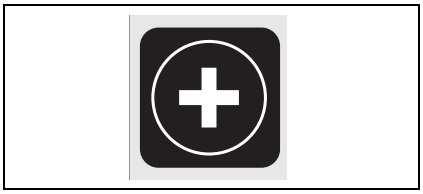

Bouton moins (-)

Diminuer les données comme valeurs fixées dans le mode de Menu actuel.

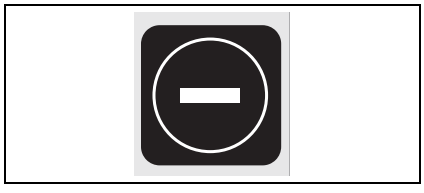

GB

Plus(+) button

1. Increase the data as set value in the current Menu mode.

Minus(-) button

1. Decrease the data as set value in the current Menu mode.

F

Réglage du siège

Le levier de réglage du siège (1) se trouve sous le siège. En poussant le levier sur le côté, le siège peut être réglé de manière atteindre confortablement les commandes. Une fois que le siège est réglé dans la position souhaitée, relâcher le levier. Le levier de réglage dinclinaison du dossier (3) se trouve sur le côté gauche du coussin de siège. Tirer le levier et régler le dossier, puis relâcher le levier.

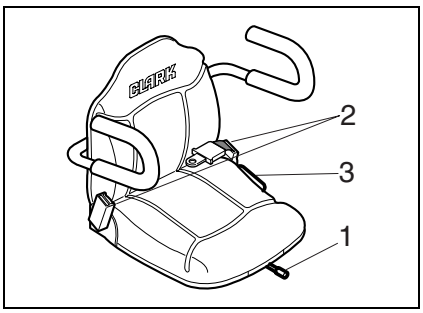

Attention

Sassurer que le mécanisme de verrouillage de siège est bien engagé.



Ceinture de sécurité

Lorsque vous travaillez avec le chariot, vous devez toujours attacher correctement ceinture de sécurité(2).

Réglage de la colonne de direction

Le chariot élévateur à fourche est équipé dune colonne de direction réglable. Libérer le levier de verrouillage en le poussant vers le haut. Une fois la colonne de direction réglée, il doit être bien reverrouillé en position.

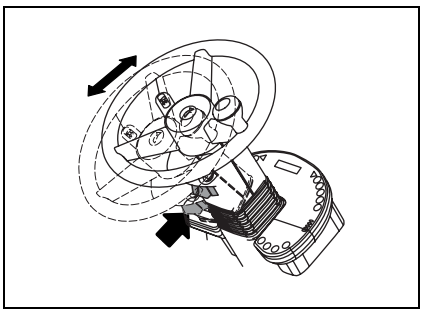

Circuit de direction et touche klaxon

Lorsque le moteur est en marche, la direction est assistée par un systéme de direction hydrostatique. Celui-ci permet une direction manuelle aisée dans toute la zone de rotation.

Le bouton de **klaxon** se trouve au centre du volant.
Lappui sur le bouton déclenche le klaxon.

Le bouton de klaxon est situé du côté droit de la colonne de direction. (C15 - C33)

Appuyer dessus doucement pour klaxonner. (C60 - C80)

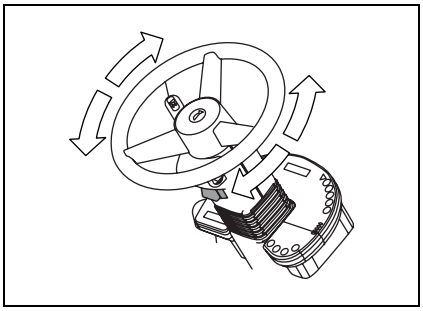

GB

Seat adjustment

The seat adjustment lever (1) is located under the seat. By pushing the lever to the side, the seat can be adjusted so that all controls may be comfortably reached. Once you have adjusted the seat to the desired position, release the lever.

The back declining adjustment lever(3) is located on the left side of seat cushion. Pull the lever up and adjust the back, release the lever.

Attention

Be sure that the seat locking mechanism has engaged.

Seat belt

When working with the forklift truck, the seat belt(2) must always be fitted correctly.

Adjusting the steering column

The forklift truck is provided with an adjustable steering column.

Release the locking lever by pushing it up. After adjusting the steering column, it must be relocked in place securely.

Steering System and horn button

When the engine is running, the steering is assisted by a hydrostatic steering system. This makes for very light steering over the entire turning range.

The **horn button** is located in the center hub of the steering handwheel.

Depressing the button will sound the horn.

The horn button is located at the right side of steering column. (C15 - C33)

Press it softly to sound the horn. (C60 - C80)

F

Attention

Le circuit de direction assistée ne fonctionne pas correctement lorsque le moteur est arrêté ; une force nettement plus importante doit être appliquée sur le volant pour le tourner. Ne jamais utiliser un chariot élévateur à fourche en cas de défaillance du circuit de direction. Lire les règles de sécurité mentionnées à la « section 1 » du manuel dutilisation, en particulier le chapitre « 3. Service ».

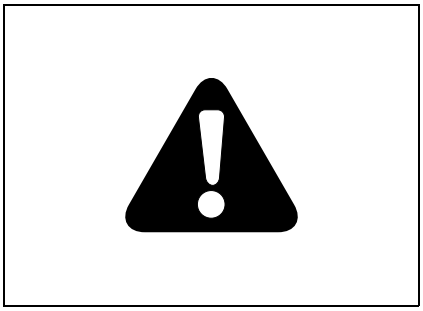

Levier de contrôle de la direction

Ce levier est situé à gauche à côté de la colonne de direction. Lors d'un changement de direction, assurez-vous que votre chariot élévateur est totalement arrêté avant de changer la position du levier.

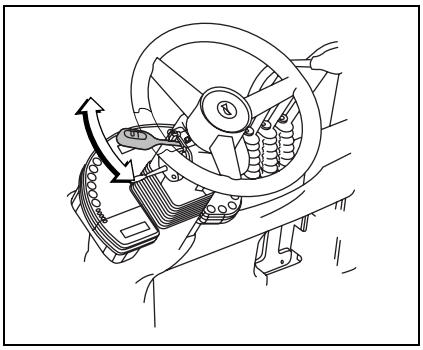

Important

Pour des raisons de sécurité, votre chariot élévateur à fourche est pourvu d'un démarreur au point mort. Son rôle est d'empêcher le démarrage du moteur lorsque la transmission est débrayée. Ainsi, le moteur ne peut être mis en marche que lorsque le levier de commande de la direction est au point mort.

Pédales de frein

1. Pédale de ralenti

La pédale de frein située à gauche (pédale de ralenti) a deux fonctions permettant d'améliorer la manipulation et l'efficacité. Lorsque l'on appuie sur la pédale de ralenti, la puissance passant du moteur à la transmission est d'abord coupée au début de la course. Le niveau de débrayage dépend du mouvement de la pédale. Le frein est appliqué dans la deuxième partie de la course.

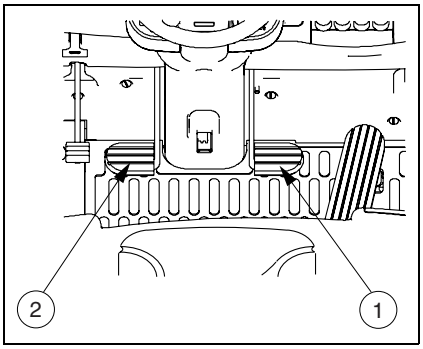

De cette manière, vous pouvez monter une charge rapidement avec un moteur tournant à plein régime, tout en contrôlant la vitesse en utilisant la pédale de ralenti comme un embrayage. Ceci est très utile lors de travaux dans des espaces réduits.

Sur un terrain en pente, vous ne devez utiliser que la pédale de frein de droite. En utilisant la pédale de ralenti sur un terrain en pente, vous pourriez provoquer un déplacement involontaire du chariot vers l'arrière ou l'avant.

2. Pédale de frein

Fonction de freinage activée.

GB

Attention

The power steering system will not work properly when engine is switched off, considerably more force must be applied to the steering handwheel for steering.

Never drive a forklift truck which has a defect in the steering system.

Observe the safety regulations outlined in "Section 1" of the operating instructions, especially "3. Operation".

Direction Control Lever

This lever is on the left next to the steering column. When changing the direction of travel, make sure that your lift truck has come to a complete stop before moving the lever to the other position.

IMPORTANT

For safety reasons, your CLARK forklift truck is fitted with a neutral start switch. The purpose of this is to prevent the engine from being started while the transmission is in gear. Thus the engine may only start when the direction control lever is in the neutral position.

Brake Pedals

1. Inching Pedal

The left hand brake pedal (inching pedal) has two functions in order to improve handling and efficiency. While pressing the inching pedal the first part of its movement interrupts the power from the engine to the transmission. The level of disengagement is dependent on the movement of the pedal. The last part of the travel applies the brake system.

In this way you are able to lift a load rapidly with full engine RPM while controlling the driving speed with the inching pedal like a clutch. This is very useful in confined working spaces.

On ramps or inclines the right hand brake pedal only should be used. When using the inching pedal on slopes the lift truck could move involuntary backwards or forwards.

2. Brake Pedal

Activates brake operation.

F

Frein de stationnement

(C15 - C33)
La pédale de frein de stationnement active mécaniquement le frein de stationnement. Pour effectuer un freinage parking, poussez la pédale (4) à fond avec votre pied gauche. Le dégagement de ce frein de stationnement est situé juste endessous de la pédale de frein, comme cela est indiqué (3). Pour dégager le frein de stationnement, tirez vers vous.

(C60 - C80)
Le frein de stationnement est actionné en tirant sur le levier de relâchement.

Si vous appuyer sur le levier de relâchement du frein de stationnement, il se déplacera vers le bas et les freins sont relâchés.

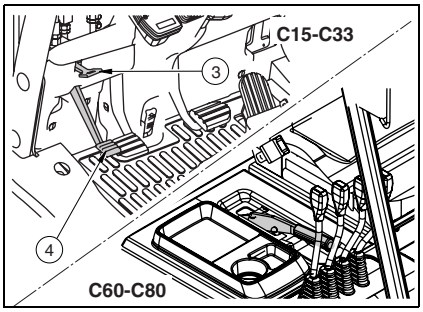

Ouverture du capot

Le levier de déverrouillage du capot se trouve au centre du tablier, sous la colonne de direction. (C20-35)

Le levier de déverrouillage du capot est situé du côté gauche du capot. (C15-35)

Pour déverrouiller, ramener le levier en arrière.

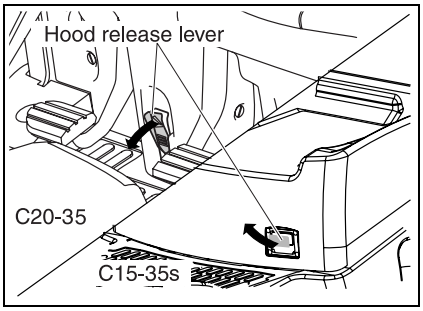

Démarrage du moteur

La serrure du démarreur a 3 positions:

1. Arrêt (stationnement)
2. Marche
3. Démarrage

Mettez le levier de direction au point mort. Tournez la clef de démarrage vers la position "Marche". Les voyants lumineux d'avertissement s'allument.
Tournez la clef de démarrage sur la position "démarrage". Relâchez la clef dès que le moteur démarre. Elle reviendra automatiquement à la position "Marche".
Un redémarrage n'est possible que si la clef est sur la position "Arrêt", sinon le processus de démarrage est verrouillé avec une impossibilité de redémarrer.

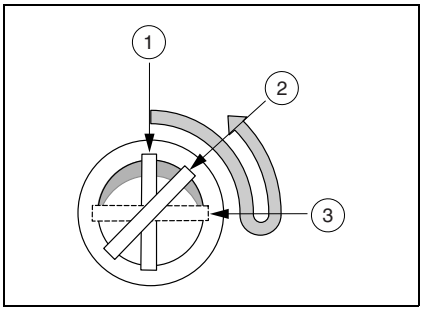

Démarrage à froid (pour moteurs diesel)

Tournez la clé de contact jusqu'à la position «Marche». Le système automatique de préchauffage sera activé et simultanément indiqué avec l'allumage des voyants de contrôle.

répétez le cas échéant la procédure de démarrage après 30 secondes environ, afin de permettre au fil de préchauffage de refroidir.

GB

Check the parking brake

(C15 - C33)
The parking brake is applied by pressing the pedal(4).

The parking brake is released by moving release lever(3) upwards.

(C60 - C80)
The parking brake is operated by pulling the relaease lever.

If pressing the release lever of parking brake, it will move downwards and the braking is released.

Opening the hood

The hood release lever is in the middle of the front wall panel, beneath the steering column. (C20-35)

The hood release lever is located on the left side of hood. (C15-35)

Pull the lever to release the catch.

Starting the engine

The starter key lock has 3 positions

1. Off (Park)
2. On
3. Start

Set the direction control lever in position neutral. Turn the starter key to "On" position. The warning lights light up. Turn the key to the "start" position. Release the key immediately when the engine has started, the key switch will return to the "On" position automatically. A restart is only possible, if the key switch is turned to the "off" position, otherwise the start process is locked at a before trying to start again "anti-restart" feature.

Cold start preheating（Diesel only）

Turn the starter key to "On" position.

The indicator light will illuminate indicating that an electrical operated glow wire is heating the air in the induction manifold. After the light goes out, you may start the engine.

If the engine fails to start, turn the key switch to "On" and wait for 30 seconds before turning it to start.

F

Démarrage à froid (moteurs GPL)

Attention

Le conducteur doit être expressément instruit des consignes de sécurité suivantes :

" Après chaque démarrage à froid, laisser tourner le moteur au moins 1-2 minutes avant de l'arrêter ".

Le régulateur de pression-évaporateur installé dans le système GPL est alors suffisamment chauffé pour qu'aucun gaz liquéfié ne demeure dans le régulateur de pression-évaporateur. Une montée excessive en pression susceptible d'endommager le système GPL est ainsi évitée.

IMPORTANT

Lire également les remarques complémentaires sur le "système GPL" à la section 3 et 4.



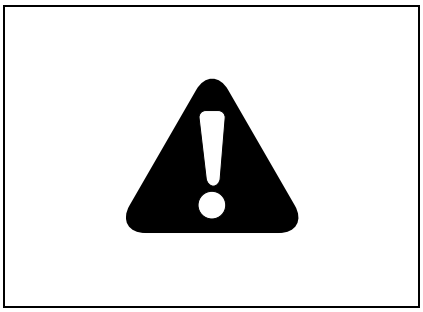

Arrêt du moteur

Avant d'arrêter le moteur, laissez-le tourner quelques instants au ralenti. Afin d'arrêter le moteur, tournez la clé de contact sur la position de stationnement. Le moteur sera arrêté électriquement.

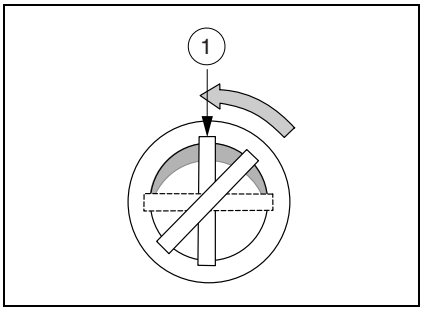

GB

Cold start (with LPG engines)

Caution:

The driver must be clearly informed of the following safety instruction:
"After every cold start, let the engine run at least 1 - 2 minutes before switching it off".

This warms up the evaporator pressure regulator installed in the LPG system sufficiently, preventing liquefied petroleum gas from remaining in the evaporator pressure regulator. A heightened pressure build-up is avoided, which can lead to damage in the LPG system.

IMPORTANT

Also make sure to take the additional instructions concerning the "LPG system" in sections 3 and 4 into consideration.

Engine stop

Run the engine at idle speed briefly before turning the key switch to "Off".

Turn the starter key to the "Off" position to stop the engine. The engine will be stopped electrically.

F

Leviers de c ande hydraulique

Les leviers de commande hydraulique contrôlent les différents mouvements hydrauliques, levage, descente, inclinaison et les accessoires auxiliaires. Les pommeaux des leviers portent des symboles qui facilitent l'identification des différentes fonctions.

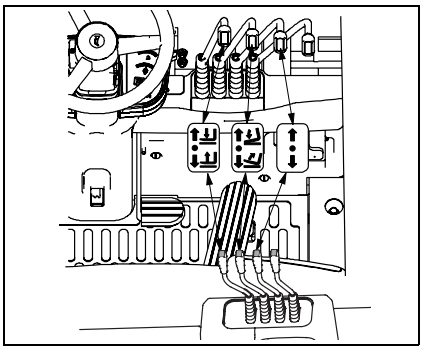

Levier de commande de l'inclinaison

Le levier de commande de l'inclinaison vous permet de contrôler l'inclinaison du mât. Quand on tire le levier vers l'arrière, le mât s'incline vers l'arrière.

Quand on pousse le levier vers l'avant, le mât s'incline vers l'avant.

La vitesse d'inclinaison peut se régler avec la pédale d'accélérateur.

Pour cela, il faut mettre le levier de sens de marche au point neutre ou bien enfoncer la pédale de ralenti.

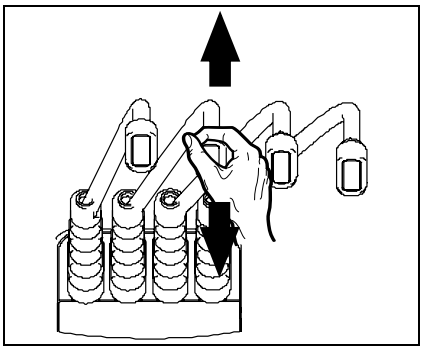

Levier de commande du levage

Le tablier monte quand on tire le levier en arrière.

La vitesse de levage augmente de manière variable selon la position de la pédale d'ac-célérateur.

Pour cela, il faut placer le levier de sens de marche au point neutre ou enfoncer la pédale de ralenti.

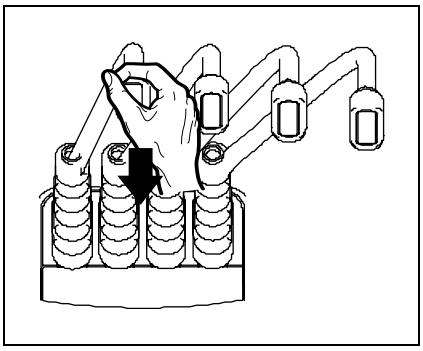

Levier de commande de levage

Le levier de commande de levage vous permet de contrôler le levage et la descente du tablier porte-fourches. En tirant le levier de levage vers l'arrière le tablier se lève. Vous pouvez influencer la vitesse comme décrit ci-dessus.

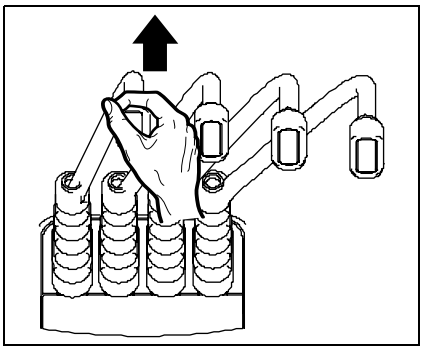

GB

Hydraulic control levers

The levers of the control valve activate the lift and tilt cylinders as well as any other hydraulic devices which are fitted.

The knobs on the levers have symbols on them which makes clear their particular function.

Tilt control lever

You control the direction in which the upright is tilted with the tilt control lever.

Pulling the lever backwards, causes the upright to tilt back.

Pushing the lever forwards, tilts the upright forward.

You control the tilting speed with the accelerator pedal.

The travel direction lever is to be brought into the neutral position or the inching pedal is to be depressed.

Lift control lever

Pulling back on the lever causes the fork carrier to be raised.

The raising speed increases variably, depending on the lever position.

The travel direction lever is to be brought into the neutral position or the inching pedal is to be depressed.

Controlling the speed of lowering

The fork carriage moves down when you push the lift control lever forward.

You regulate the speed of lowering by the amount you push the lever forward.

The maximum speed of lowering is determined by a lowering regulator valve.

F

Accessoires

Les chariots élévateurs équipés d'accessoires hydrauliques possèdent un ou deux leviers auxiliaires. Ceux-ci sont placés à droite à coté des leviers de levage et d'inclinaison.

Les fonctions de ces leviers dépendent de l'accessoire et doivent en tous cas être étudiées avec un formateur confirmé.

Observez la plaque de capacité supplémentaire de l'accessoire. Celle-ci vous informe sur la capacité résiduelle de votre chariot élévateur en relation avec l'accessoire installé.

Lisez soigneusement les instructions d'utilisation de votre accessoire et étudiez à fond les fonctions hydrauliques de votre accessoire avant de transporter une charge. Ap-prenez à vous servir de l'hydraulique docilement et sans à-coup.

Outils portés -Levier

La vitesse de travail augmente automatiquement en fonction de la position de la pédale d'accélérateur quand on actionne le levier correspondant.

Pour cela, il faut placer le levier de sens de marche au point neutre ou enfoncer la pédale de ralenti.

Coulisseau latéral(équipement spécial)

Grâce au coulisseau latéral, vous êtes en mesure, au moyen des deux bras de fourche montés (voir le graphique sur la force portante), de soulever une charge, de la porter et de la déplacer horizontalement vers la gauche ou vers la droite.

Ceci permet de soulever ou de déposer la charge avec précision, évitant ainsi d'avoir recours à plusieurs manoeuvres.

Veuillez lire attentivement les instructions d'utilisation et d'entretien de cet appareil auxiliaire et veuillez vous familiariser parfaitement avec toutes les fonctions hydrauliques avant de transporter une charge. Apprenez à commander le système hydraulique avec souplesse et sans à-coups.

Commande du coulisseau latéral

En poussant vers l'avant le levier de commande du coulisseau latéral, celui-ci se déplace vers la gauche. En tirant le levier en arrière, le coulisseau latéral se déplace vers la droite.

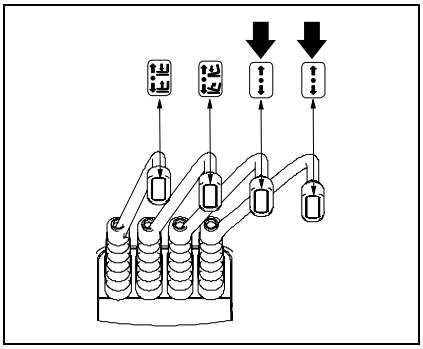

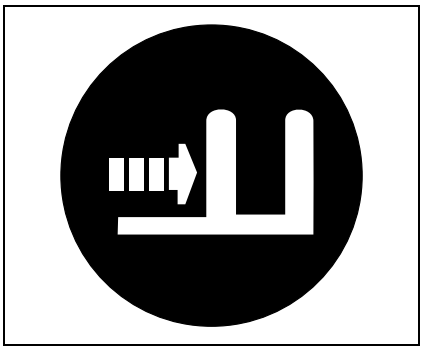

GB

Attachments

Forklift-trucks with hydraulic attachments are provided with one or two further control levers. These are fitted on the right-hand side of the lift and tilt control levers. The function of these levers depends on the attachment, and the driver should be trained in the operation of these levers and the relevant attachment by the customer service.

Please check the additional plate indicating the load carrying capacity.

Here, you will find the maximum load capacity of your forklift-truck when fitted with the respective attachment.

Read the operating instructions for the attachment carefully, and make yourself completely familiar with all hydraulic functions before carrying a load. Learn how to operate the hydraulics smoothly and without jerks.

Attachment - Control lever

Actuating the corresponding lever causes the working speed to be increased automatically through the accelerator pedal position.

The direction lever is to be brought into the neutral position or the inching pedal is to be depressed.

Side shifter (special equipment)

With a side shifter, with two fork arms fitted, you can pick up a load (see carrying force diagram), carry it and shift it horizontally to the left and to the right.

This makes it possible to pick up and set down the load precisely. Repeated shunting can thus be avoided.

Read the operating and maintenance instructions for the add-on unit carefully and make sure you are completely familiar with all hydraulic functions before transporting a load. Learn to use the hydraulics in a gentle and jolt-free manner.

Controlling the side shifter

When the side shifter control lever is pushed forwards, the side shifter moves to the left.

When it is pulled backwards, the side shifter moves to the right.

F

Fusibles

Les fusibles sont situés à lintérieur du recouvrement de capot, sur la droit quand on regarde vers lavant.

Le courant nominal des fusibles est clairement indiqué sur les fusibles

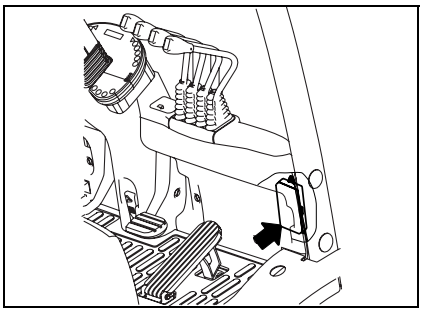

C15-35(DSL)

F1	Batterie tableau+	10Amp
F2	Batterie tableau+	10Amp
F3	Batterie tableau+	10Amp
F4	Batterie tableau+	10Amp
F5	Arrêt	10Amp
F6	T/lampe signal	10Amp
F7	Klaxon(Arrêt moteur)	10(15)Amp
F8	Lampe habitacle/cassette	10Amp
F9	Relais solenoide(Allumage)	30(10)Amp
F10	Interrupteur stationnement	10Amp
F11	Allumage(Klaxon)	15(10)Amp
F12	Interrupteur direction	10Amp
F13	Bouton poussoir	5Amp
F14	Option(Radiateur)	15(10)Amp
F15	Radiateur(Moteur essuie-glaces)	10(15)Amp
F16	Moteur essuie-glaces(Option)	15Amp
	Rechange	10Amp
	Rechange	10Amp
	Rechange	30(10)Amp
	Rechange	15Amp

* ( ) : spécification pour moteur de chariot non-agréé pour les émissions.

C20-35(LPG/GAS)

F1	Batterie tableau+	10(20)Amp
F2	Batterie tableau+	10(20)Amp
F3	Batterie tableau+(T/lampe signal)	10Amp
F4	Batterie tableau+(Klaxon)	10Amp
F5	Interrupteur stop(SCEM Power)	10(20)Amp
F6	T/lampe signal(SCEM Dist)	10(20)Amp
F7	Bouton poussoir(SCEM OPT1)	5(20)Amp
F8	Lampe habitacle/cassette(SCEM OPT2)	10(20)Amp
F9	Allumage(Fermeture du robinet d'essence)	10(15)Amp
F10	Stationnement(Lampe habitacle/Arret/Stationnement)	10Amp
F11	Klaxon(Allumage)	10Amp
F12	Interrupteur direction	10Amp
F13	Fermeture du robinet d'essence(Bouton poussoir)	10(5)Amp
F14	Radiateur(Option)	10(15)Amp
F15	Moteur essuie-glaces(Radiateur)	15(10)Amp
F16	Option(Moteur essuie-glaces)	15Amp
	Rechange	10(20)Amp
	Rechange	10Amp
	Rechange	10Amp
	Rechange	15Amp

* ( ) : spécification pour moteur de chariot agréé EPA Tier2.

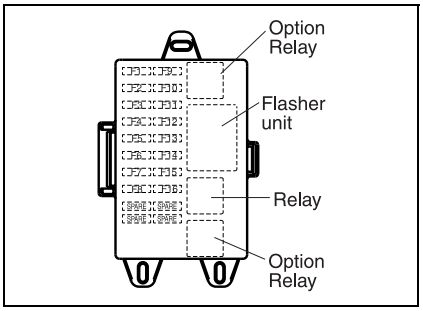

GB

Fuses

The fuses are located at the inside of cowl cover, on the right when looking forwards.

The fuse ratings are clearly visible on the fuses

C15-35(DSL)

F1	Pod battery+	10Amp
F2	Pod battery+	10Amp
F3	Pod battery+	10Amp
F4	Pod battery+	10Amp
F5	Stop switch	10Amp
F6	T/Signal light	10Amp
F7	Horn(Stop motor)	10(15)Amp
F8	Room lamp/Cassette	10Amp
F9	Sol relay(IG)	30(10)Amp
F10	Park switch	10Amp
F11	Ignition(Horn)	15(10)Amp
F12	Directional switch	10Amp
F13	Push button	5Amp
F14	Optional（Heater)	15(10)Amp
F15	Heater(Wiper motor)	10(15)Amp
F16	Wiper motor(Option)	15Amp
	Spare	10Amp
	Spare	10Amp
	Spare	30(10)Amp
	Spare	15Amp

* ( ):Specification for Non-emission complied engine truck.

C20-35(LPG/GAS)

F1	Pod battery+	10(20)Amp
F2	Pod battery+	10(20Amp
F3	Pod battery+(T/Signal light)	10Amp
F4	Pod battery+(Horn)	10Amp
F5	Stop switch(SECM Power)	10(20)Amp
F6	T/Signal light(SECM DIST)	10(20)Amp
F7	Push button(SECM OPT1)	5(20)Amp
F8	Room lamp/Cassette(SECM OPT2)	10(20)Amp
F9	Ignition(Fuel shut)	10(15)Amp
F10	Park(Room lamp/Stop/Park)	10Amp
F11	Horn(Ignition)	10Amp
F12	Directional switch	10Amp
F13	Fuel shut(Push button)	10(5)Amp
F14	Heater(Optional)	10(15)Amp
F15	Wiper motor(Heater)	15(10)Amp
F16	Optional(Wiper motor)	15Amp
	Spare	10(20)Amp
	Spare	10Amp
	Spare	10Amp
	Spare	15Amp

* ( ):Specification for the EPA Tier2 engine truck.

Connaissez votre chariot

F

C15-20s(LPG)

F1	Batterie tableau+	10(20)Amp
F2	Batterie tableau+	10(20)Amp
F3	Batterie tableau+(T/ lampe signal)	10Amp
F4	Batterie tableau+(Klaxon)	10Amp
F5	Interrupteur stop(SCEM Power)	10(20)Amp
F6	T/lampe signal(SCEM Dist)	10(20)Amp
F7	Klaxon (SCEM OPT1)	10(20)Amp
F8	Lampe habitacle/cas-sette(SCEM OPT2)	10(20)Amp
F9	Stationnement(Ferme-ture du robinet d'essence)	10(15)Amp
F10	Fermeture du robinet d'essence(Lampe habita-cle/Arret/Stationnement)	10Amp
F11	Allumage	10Amp
F12	Interrupteur direction	10Amp
F13	Bouton poussoir	10(5)Amp
F14	Option	10(15)Amp
F15	Radiateur	15(10)Amp
F16	Moteur essuie-glaces	15Amp
	Rechange	10(20)Amp
	Rechange	10Amp
	Rechange	10Amp
	Rechange	15Amp

Attention!

Ne jamais remplacer un fusible défectu-eux par un autre de valeur plus impor-tante. Bouton poussoir

N'hésitez pas à faire vérifier le circuit électrique par votre agent CLARK si des fusibles grillent de façon répétée.

Chariot avec émetteur radio ou téléphone mobile

La réglementation usuelle en vigueur dans le secteur automobile s'applique aussi pour les téléphones mobiles et les émetteurs radio.

L'énergie haute fréquence rayonnée à l'émission par ces appareils, ou des appa-reils équivalents, risquent de per-turber le fonctionnement de l'électronique embarquée.

Adressez-vous en toute confiance à votre concessionnaire Clark pour l'installation de tels appareils.



Know your Forklift Truck

GB

C15-20s(LPG)

F1	Pod battery+	10(20)Amp
F2	Pod battery+	10(20)Amp
F3	Pod battery+(T/Signal light)	10Amp
F4	Pod battery+(Horn)	10Amp
F5	Stop switch(SECM Power)	10(20)Amp
F6	T/Signal light(SECM DIST)	10(20)Amp
F7	Horn(SECM OPT1)	10(20)Amp
F8	Room lamp/Cas-sette(SECM OPT2)	10(20)Amp
F9	Park sw(Fuel shut)	10(15)Amp
F10	Fuel shut(Room lamp/ Stop/Park)	10Amp
F11	Ignition	15(10)Amp
F12	Directional switch	10Amp
F13	Push button	5Amp
F14	Optional	15Amp
F15	Heater	10Amp
F16	Wiper motor	15Amp
	Spare	10(20)Amp
	Spare	10Amp
	Spare	10Amp
	Spare	15Amp

＊（ ）:Specification for the EPA Tier2 engine truck.

Attention

Never replace a faulty fuse with one of a higher rating.

If a fuse persistently fails, there is a fault in the electrical system. You can contact your CLARK dealer with confidence to have faults rectified.

Forklift with two-way radio or mobile phone

For mobile phones and two-way radios the usual regulations, as in the automo-tive sector, apply.

High-frequency transmission energy emit-ted by these and similar devices may cause malfunctions of the vehicle elec-tronics.When installing such equipment, please contact your CLARK dealer for advice and assistance.

F

Label européen de conformité

Votre chariot élévateur à fourches est conforme aux directives de l'Union européenne si le label européen de conformité y est apposé et si le fabricant est en possession d'un certificat de conformité.

Si ce label ou ce certificat font défaut, vous n'êtes pas autorisé à mettre ce chariot élévateur à fourches en circulation.

Certificat de conformité/ Déclaration de conformité

Avec le certificat de conformité/la déclaration de conformité, le fabricant ou son mandataire agréé sur le territoire de l'Union Européenne, que la machine mise en circulation satisfait à toutes les prescriptions fondamentales de sécurité et de santé.

Symbole de conformité USA

Votre chariot élévateur à fourche est conforme aux directives UL si le symbole de conformité USA est apposé (voir fig.) et si vous possédez un certificat de conformité du constructeur.

Si ce symbole est absent, ou si vous ne possédez pas le certificat, vous ne devez pas mettre le chariot élévateur à fourche en service.

Etiquettes d'avertissement

Votre chariot-élévateur est muni de plusieurs étiquettes d'avertissement. Veillez à ce que ces étiquettes soient toujours facilement identifiables.

Les étiquettes défectueuses, manquantes ou non identifiables doivent être remplacées immédiatement.







GB

European conformity symbol

Your forklift truck satisfies the EU directives if the European conformity symbol is affixed (see fig.) and you have a conformity certificate of the manufacturer.

If this symbol is absent, or you do not have the certificate, you must not place the forklift truck in service.

Certificate of Agreement / Declaration of Conformity

With the certificate of agreement / declaration of conformity, the manufacturer, or his authorised representative in the European Community, certifies that the machine released for operations conforms with all relevant basic safety and health requirements.

USA Conformity Symbol

Your forklift truck satisfies the UL directives if the USA conformity symbol is affixed (see fig.) and you have a conformity certificate of the manufacturer.

If this symbol is absent, or you do not have the certificate, you may not place the forklift truck in service.

Warning plates

Your forklift truck is fitted with warning plates. Make sure that these plates are always clearly visible.

Defective, missing or illegible plates must be replaced immediately.

F

Interdiction de rester dans le secteur de la prise de charge

Cette étiquette d'avertissement doit être apposée sur le côté les deux du mât de levage et possède 2 significations:

1. Personne n'est autorisé à se tenir ni à passer sous les fourches soulevées (pas même vous en tant que cariste).
2. Personne ne doit être soulevé ni transporté à l'aide du chariot-élévateur

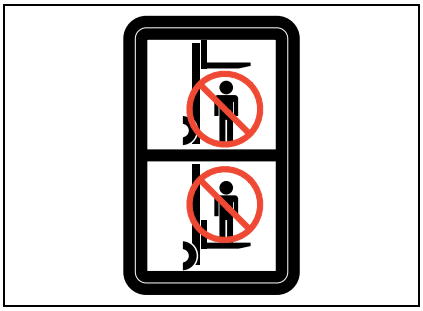

Endroits d'écrasement ou de coupe

Cette étiquette sera apposée sur le mât de levage. Elle avertit des dangers de blessures existants entre les traverses, les chaînes, les poulies de câbles, les supports de fourche et d'autres éléments du mât de levage. Ne grimpez pas sur le mât de levage et n'introduisez ni membres ni extrémités entre les éléments du mât de levage. Pensez que vous vous blesserez si une partie quelconque de votre corps se retrouve entre les éléments mobiles du mât de levage.

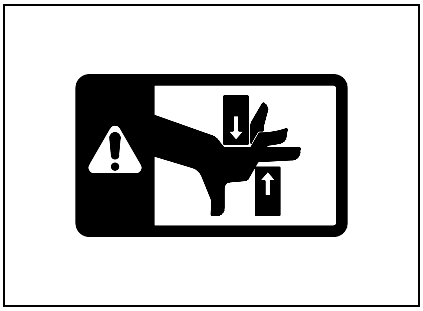

Ventilateur de refroidissement

Cette étiquette doit être apposée sur le déflecteur d'air du radiateur.

Veuillez à ce que vos mains, vos doigts, vos bras ou vos vêtements ne s'approchent trop près d'un ventilateur en rotation. Ne restez pas non plus dans l'axe de souffle d'un ventilateur en rotation. En cas de vitesse de rotation trop importante, les pales de l'hélice du ventilateur peuvent se briser et être catapultées hors de l'espace du moteur.

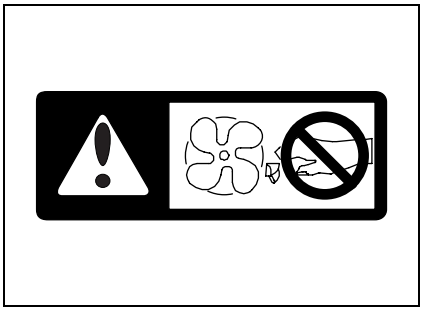

Etiquette d'avertissement Ceinture de sécurité

1. Si le chariot-élévateur devait se renverser, ne sautez pas hors du véhicule car celui-ci pourrait vous écraser. Vous vous trouverez le plus en sécurité si vous restez sur le siège du conducteur et si vous basculez avec le chariot.
2. Lorsque vous travaillez avec le chariot, vous devez toujours attacher correctement ceinture de sécurité.
3. Lisez le mode d'emploi si vous n'êtes pas formé à la conduite d'un chariot-élévateur.

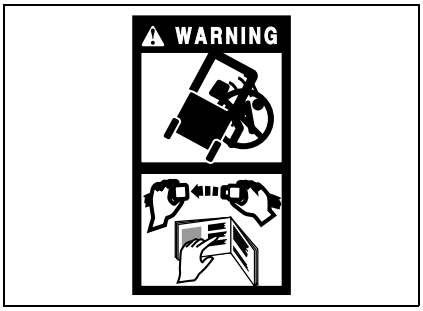

GB

Remaining in area where load is lifted is prohibited

This warning plate must be fitted on the both sides on the upright and has 2 meanings:

1. Persons must not stand or walk beneath raised forks (including you as the driver).
2. Persons may not be lifted or transported with the forklift truck.

Crushing and shearing points

This plate is fitted on the upright. It warns of the risk of injury which exists between crossbeams, chains, rope pulleys, fork carriage and other parts of the upright. Do not climb on the upright and do not reach inside. Be aware that you will be injured if any part of your body gets caught between moving parts of the upright.

Cooling-air blower

This warning plate is fitted on the air deflector of the radiator.

Make sure that you never get too near a rotating fan with your hands, fingers, arms or clothing. Do not stand in the blowing direction of a rotating fan. At excessive speeds, the vanes of a fan can break off and be thrown out of the engine compartment.

Warning plate-safety belt

1. If the forklift should tip over, do not jump down from the forklift truck, it could kill you. You are safest if you stay in your driving position and tip over with the truck.
2. When working with the fork lift truck, the seat belt must always be fitted correctly.
3. Read the operating instructions if you are not conversant with operation of the forklift truck.

F

Chargement par grue

Ne soulevez pas le chariot-élévateur par le porte-tête. Si vous avez besoin de conseils pour gruter ou manutentionner l'engin, veuillez vous adresser au concessionnaire CLARK de votre région.

Le grutage du chariot doit être effectué uniquement par un personnel instruit en conséquence

La disposition des câbles doit être effectuée de telle manière qu'ils ne chargent ni n'endommagent des éléments rapportés. Dans ce cas, il est obligatoire d'utiliser des écarteurs adaptés en cas d'utilisation de 4 câbles de levage. Les écarteurs doivent être plus larges que la largeur maximale du chariot-élévateur. Consultez la fiche technique pour connaître les dimensions du chariot-élévateur.

En outre il convient de veiller à ce que les écarteurs et les 4 câbles de levage disposent d'une capacité de levage suffisante.

Le poids de chargement est indiqué par la plaque signalétique.

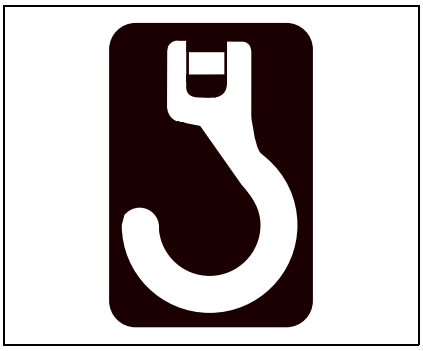

Surfaces brulantes

Les plaques preventives fixees sur le moteur, le tuyau d'echappement arriere en cas d'echappement vertical, et le chauffage quand le bouchon est en place.

La surface de la plaque mineralogique devient egalement tres vite brulante en raison de la chaleur degagee pendant le temps de travail.

Si jamais vous la touchez, vous risquez de vous bruler serieusement.



GB

Lifting with the crane

Do not use the overhead guard to lift the forklift truck. If you need lifting advice, contact the authorized CLARK dealer in your area.

Lifting shall be done by trained personnel.

Lay the ropes so that no add-on parts are placed under load or damaged. Regulations state that suitable bracing struts must be used with the use of 4-rope lifting tackle. The bracing struts must be wider than the overall width of the forklift truck. For dimensions of the forklift truck see the technical data sheet.

It must also be ensured that the bracing struts and the 4-rope lifting tackle have a sufficient load-bearing capacity.

The loading weight is specified on the name plate.

Hot surface

The warning plates are attached to the engine, the tail pipe when vertical exhaust system is installed and the heater when cap is installed.

The surface of decal is very hot by the heat generated during work.

If this surface is touched, serious burns may result.

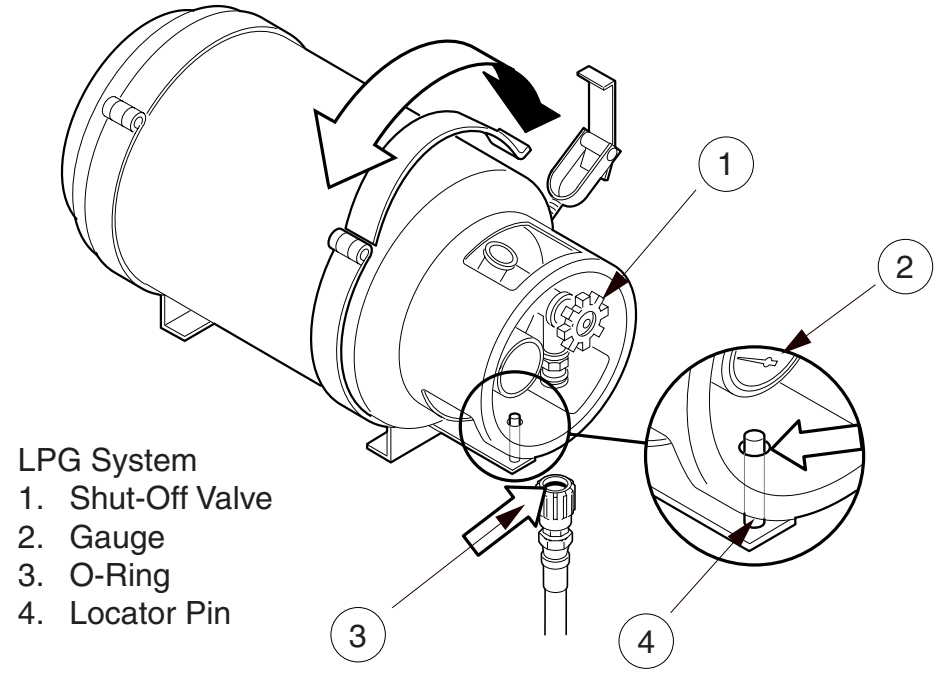

LPG System
1. Shut-Off Valve
2. Gauge
3. O-Ring
4. Locator Pin

Système de carburant G.P.L.

Si votre chariot fonctionne au G.P.L., ce carburant sera stocké dans un réservoir monté sur le chariot. Une vanne d'arrêt, une vanne de retenue, une vanne de sûreté et un manomètre sont fixés sur le réservoir.

Actionnez la vanne d'arrêt manuellement pour contrôler le débit de carburant. Vous devez fermer cette vanne lorsque le moteur est à l'arrêt. Fermez à la main en serrant bien tout en évitant de trop serrer.

Lorsque vous ouvrez la vanne avant le démarrage du moteur, tournez la poignée en douceur sinon la vanne de retenue bloquera le débit pendant une période de deux à trois minutes.

Le joint torique situé sur le couplage doit rester en bon état. Le ré-servoir doit se fixer sur la goupille de positionnement avant de procéder à sa fixation.

Vérifiez la quantité de G.P.L. dans le rés-ervoir en lisant les indications de la jauge.

Votre modèle de chariot peut également comporter un voyant indicateur de bas niveau de carburant sur le tableau de bord.

LPG Fuel System

If your lift truck uses liquefied petroleum gas (LPG), the fuel is stored in a tank mounted on the truck. A shut-off valve, a safety check valve, a relief valve, and a pressure gauge are attached to the tank.

You manually operate the shut-off valve to control the flow of fuel from the tank. You must close this valve when the engine is not running. Close this valve by hand, only to a firm tight-ness. Do not over-tighten.

When you open the shut-off valve before starting the engine, turn the handle slowly; otherwise, the check valve will block fuel-flow for a two to three minute period.

The O-Ring on the coupling must be kept in good condition. The tank must lock onto the locator pin before the fastener is secured.

NOTE

There are also tanks without gauge.

F

GB

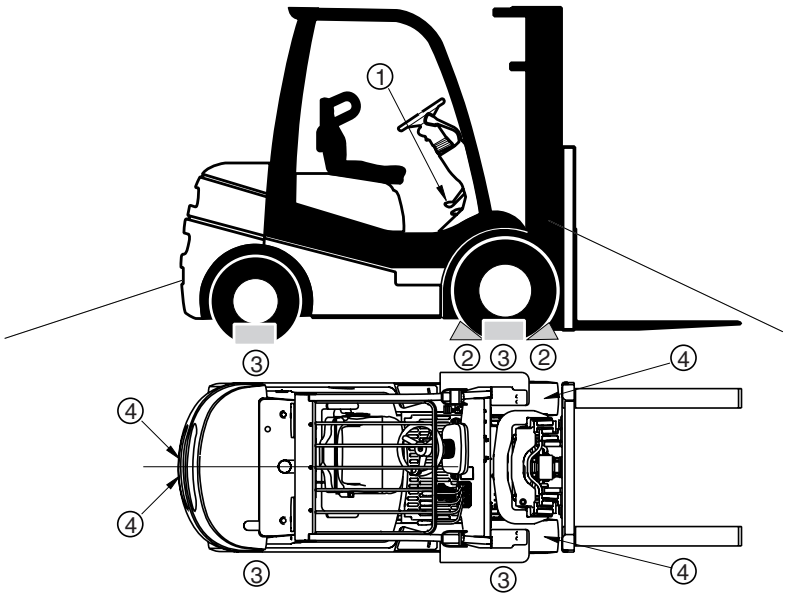

Chargement (option)

Pour son transport, le chariot-élévateur peut être chargé sur une remorque basse ou un wagon de chemin de fer.

Dans ce cas,veuillez respecter les prescriptions légales en vigueur dans votre pays.

Pour connaître les dimensions de l'engin et son poids de transport, consulter la plaque signalétique et la fiche technique.

Attention

Utilisez exclusivement des chaînes d'arrimage ou des courroies d'arrimage présentant une charge de rupture suffisante dans le respect des exigences techniques des normes légales correspondantes en vigueur.

Le chargement peut être effectué de la manière suivante:

- Serrez le frein à main (1).
- Assurez longitudinalement (2) avec des cales à l'avant et à l'arrière les deux roues avant du chariot.
- Assurez transversalement (3) avec des cales latérales les qua-tre roues du chariot.
- Arrimez le chariot-élévateur (lorsque des anneaux d'arrimage existent) avec une chaîne à tendeur (4) à la fois à l'avant et à l'arrière.

La fixation peut être effectuée à l'avant sur des anneaux d'arrimage (s'ils existent) et à l'arrière sur le dispositif de remorquage. Les chaînes d'arrimage avant et arrière doivent être chacun tendues de manière transversale vers l'extérieur.

La fixation des courroies d'arrimage peut être effectuée sur le cadre extérieur du mât de levage. Réalisez votre fixation de telle manière qu'elle ne charge ni n'endommage des éléments rapportés.

Relocating(optional)

The forklift truck can be loaded onto a low loader or train wagon for transportation. In this respect, pay attention to the statutory regulations which apply in your country. For dimensions and loading weight please refer to the name plate and technical data sheet.

CAUTION

Use only lashing chains or lashing straps which have sufficient load-bearing capacity in accordance with the technical requirements of the corresponding valid standards.

Loading can take place as follows :

- Apply the foot parking brake (1).
- To secure lengthways (2), secure both front wheels by fitting chocks in front and behind.
- To secure sideways, fit and secure wooden wedges (3) on the side of all four wheels.
- Lash the forklift truck at the front and the rear using a tensioning chain (4) (if lashing eyes are fitted).

The chains can be secured at the front on the lashing eyes (if fitted) and at the rear on the tow coupling. Fit the corresponding tensioning chain at the front and rear so that it is fed out diagonally to the outside. When securing with lashing straps, the straps can be fitted to the outside frame of the upright. Attach the straps so that no add-on parts are placed under load or damaged.

F

Transport

Lorsqu'un chariot ne peut etre charge a l'interieur d'un container en raison d'un mat de grande taille, le mat doit etre demonte.

La methode de demontage est la suivante:

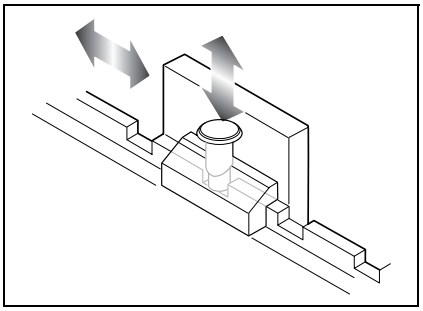

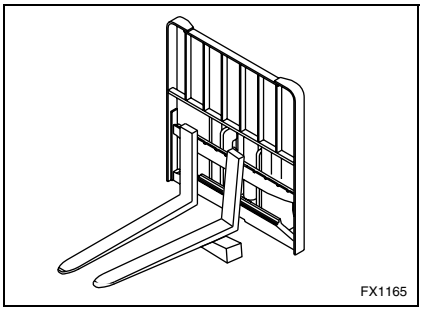

Tilt cylinder pin

Nº	Nom de pièce	Qté	Remarques
1	Goujon de blocage	2	
2	Rondelle-ressort	2	
3	Boulon	2	8~10N·m
4	Boulon	2	170~190N·m

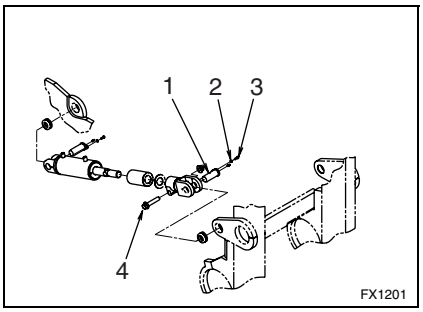

Upright trunnion bracket

Nº	Nom de pièce	Model	Qté	Remarques
1	Support	C15-C33	2	
1	boulon	C60-C80	4	
2	Cliquet	C15-C33	4	
2	Epingle	C60-C80	2	
3	Boulon	C15-C33	4	70-80N·m
3	Bagne	C60-C80	2	
4	Moitié de douille	C15-C33	2	
4	Plus spatial	C60-C80	2	

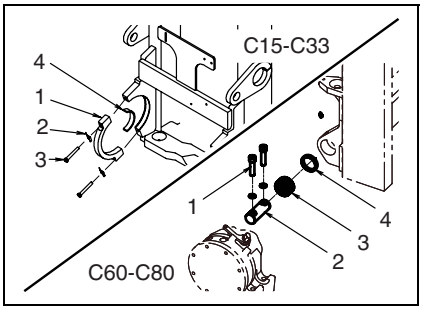

Main hose & low pressure hose

Nº	Nom de pièce	Qté	Remarques
1	Ensemble flexible	1	69N·m

Le montage s'effectue a l'inverse du demontage.

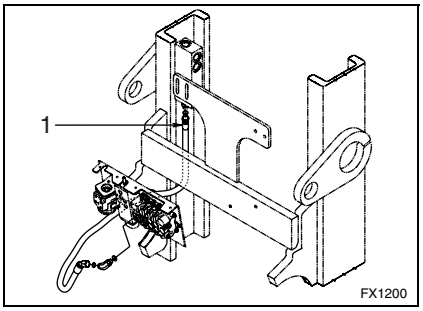

GB

Transportation

When a truck can't be loaded in a container because of a high upright, the upright shall be disassembled.

Disassembling method is following below.

Tilt cylinder pin

NO	Part name	Qty	Remarks
1	Lock pin	2	
2	Washer – spring	2	
3	Bolt	2	8~10N·m
4	Bolt	2	170~190N·m

Upright trunnion bracket

NO	Part name	Model	Qty	Remarks
1	Bracket	C15-C33	2	
1	Bolt	C60-C80	4	
2	Keeper	C15-C33	4	
2	pin	C60-C80	2	
3	Bolt	C15-C33	4	70~80N·m
3	Bushing	C60-C80	2	
4	Bushing-half	C15-C33	2	
4	Spacer	C60-C80	2	

Main hose & low pressure hose

NO	Part name	Qty	Remarks
1	Hose assy	1	69N·m

Assembling is in reverse order to disassembling.

Plaque signalétique

F

Concernant votre chariot élévateur vous devriez absolument savoir:

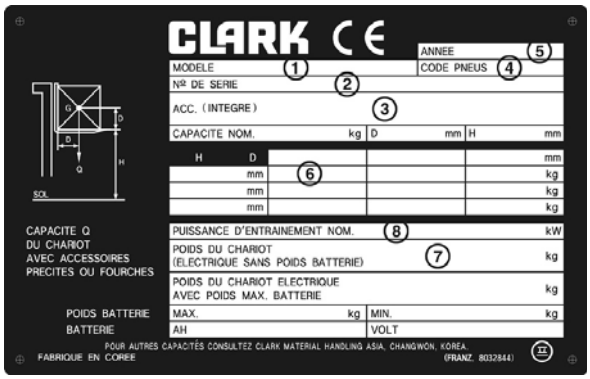

1. où se trouve le type du modèle.
2. où se trouve le numéro de série.
3. en cas d'utilisation d'un accessoire, en connaître la description et observer la plaque de capacité.
4. quel type de pneu, quelles dimensions, et le nombre de ply que vous devez utiliser.
   Les différents types de pneus (Pneumatique (air)/super-élastiques) influence la stabilité du chariot. De ce fait, seuls pneus relâchés par l'usine pour un chariot bien déterminé peuvent être montés. La zone "4" de la plaque signalétique indique le type de pneu monté à partir de l'usine.
   Code des pneus : E = Élastique
   L = Pneumatique/air
   S = Super élastique
   Z = Pneumatiques jumelés
   R = Radial
5. où se trouve l'année de construction.
6. quelle est la capacité du chariot équipé de fourches.
   A cet endroit sont indiqués: la capacité nominale, le centre de gravité et la hauteur de levage. Ne jamais dépasser les valeurs maximales indiquées.

Attention:

Lors de l'utilisation d'un accessoire, une plaque signalétique supplémentaire doit être installée à côté de la plaque d'origine. Cette plaque indique la capacité du chariot en relation avec l'accessoire et le centre de gravité d´une charge centrée. Les valeurs de cette plaque sont donc déterminantes.

Le montage ultérieur d'un ou plusieurs accessoires (pas à partir de l'usine) implique obligatoirement le montage d'une nouvelle plaque signalétique correspondant exactement au chariot équipé de l'accessoire.

L'utilisateur doit commander cette plaque chez le constructeur.

7. où se trouve le poids à vide du chariot.
8. où est indiquée en «kW» la puissance nominale d'entraînement.
   Une plaque signalétique endommagée doit absolument être remplacée

Name Plate

GB

What you should know about your forklift-truck :

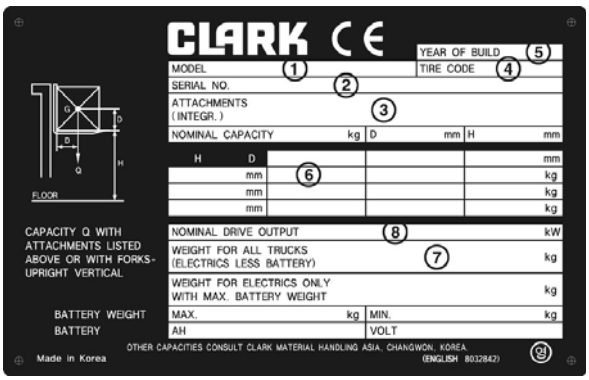

1. The location of the model name.
2. The location of the serial number.
3. The description of the additional attachments (if any) . Take note of the additional capacity load plate.
4. Which tire type (dimension, ply-rating) to be used.
   The type of tire (pneumatic/elastic) influences the static stability of the forklift-truck.
   For this reason, only the tire types approved by the manufacturer may be used. Column 4 shows the tire types which are approved by the manufacturer.
   Tire code : E = cushion
   L = pneumatic
   S = super elastic
   Z = twin tires
   R = radial
5. The year of build.
6. The capacity of the forklift-truck with forks.
   In this space the capacity, the load center and the lift height are stated. The specified maximum values must not be exceeded.

Attention:

For additional attachments there must be mounted an additional load capacity plate beside the name plate, which gives the permissible load capacity of your forklift-truck for a CENTRAL LOAD in conjunction with additional attachments. These load capacities must not be exceeded.

The subsequent mounting (not supplied by the manufacturer) of one or more additional attachments requires immediate mounting of a new capacity plate for the combination forklift-truck / additional attachments. The customer must obtain this from the manufacturer or local dealer.

7. The forklift-truck weight less load.
8. Where the nominal drive output is specified in "kW".
   A damaged name plate or capacity plate must to be replaced.

Position d'attachement des plaques preventives

F

Attached position of Safety decals

GB

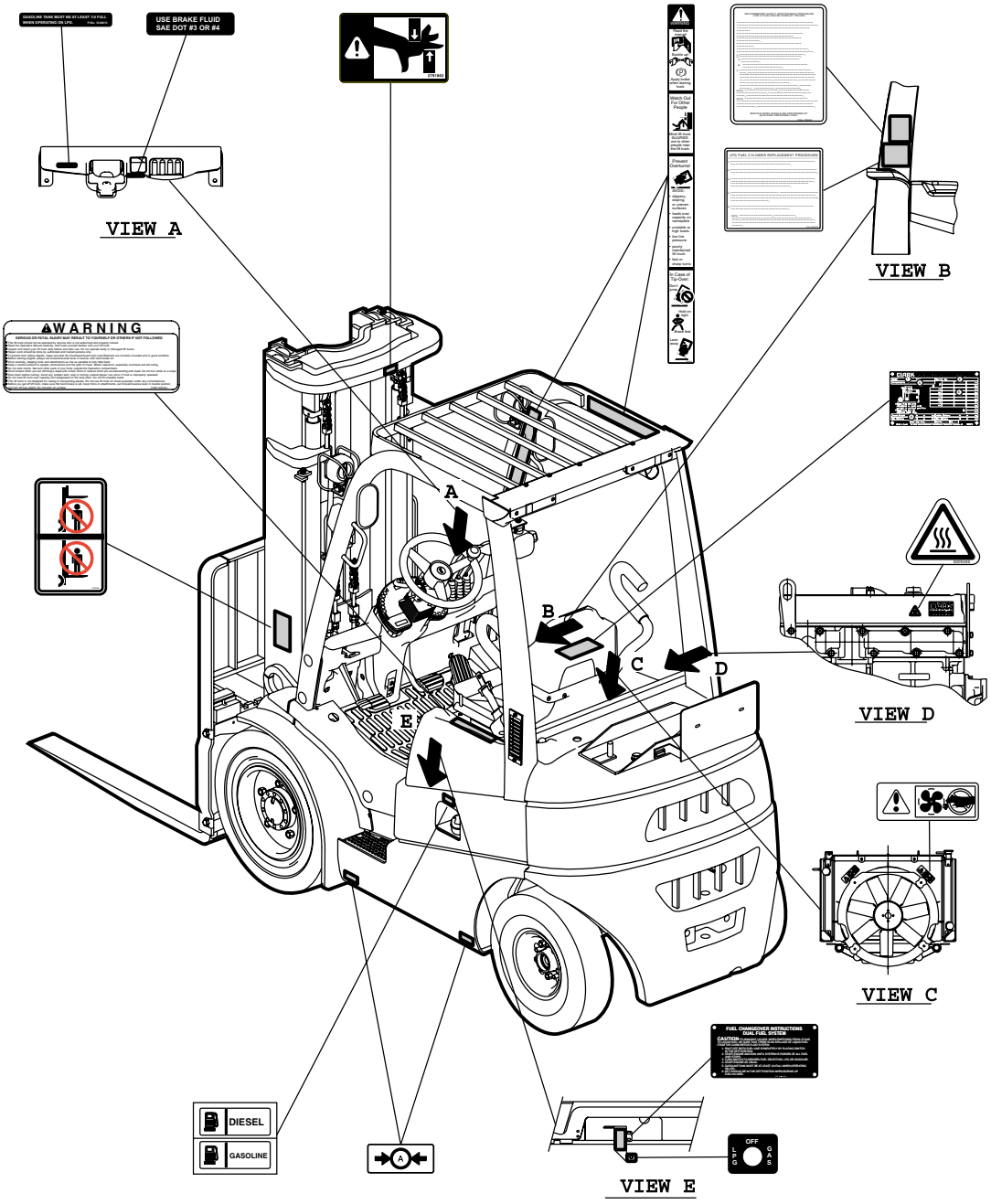

Attention

N'utilisez pas le chariot élévateur si des plaques ou étiquettes d'identification sont absentes ou endommagées. Remplacez-les immediatement. Contactez votre distributeur CLARK local pour obtenir de nouvelles plaques ou etiquettes d'identification.

CAUTION

Do not operate a forklift truck with damaged or missing decals or data plates.
Replace them immediately. Contact your local CLARK dealer to acquire new decals or data plates.

Contrôle visuel

F

Faites le tour de votre chariot-élévateur et notez les dommages, fuites et salissures apparents.

La nécessité d'un nettoyage dépend de l'utilisation du chariot-élévateur. En cas d'utilisation dans des endroits particulièrement poussiéreux ou plein de papier, un nettoyage à fond est nécessaire après la fin de l'utilisation, ou bien plusieurs fois par jour. Cela vaut également pour l'utilisation avec du ciment et des produits chimiques. Cf. également le chapitre 4, Entretien et maintenance.

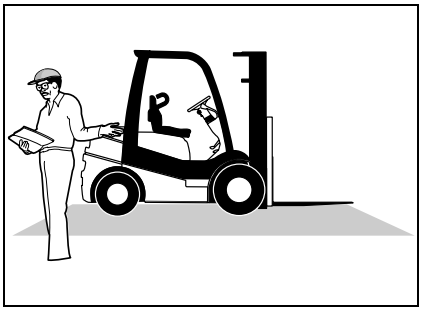

Contrôler l'intégrité e l'étanchéitédu système GPL

Contrôler l'étanchéité du système (odeur de gaz). Effectuez un contrôle d'étanchéité après chaque changement de bouteille; cf aussi page 4.8 - 4.10.
Contrôlez l'intégrité des tuyaux de gaz.

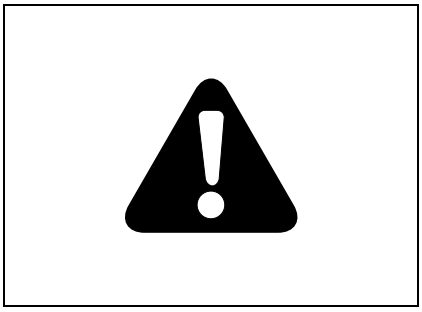

Roues, pneus et volant

Vérifiez:

- l'état des roues motrices, du volant et de tous les pneus.
- le serrage des écrous des roues.
- la pression des pneus, vous plaçant face à la semelle des pneus et non sur le côté.

Utilisez un manomètre à longue poignée pour rester éloigné du flanc du pneu.

Reportez-vous à la section "Données techniques" pour les couples de serrage et la pression des pneus.

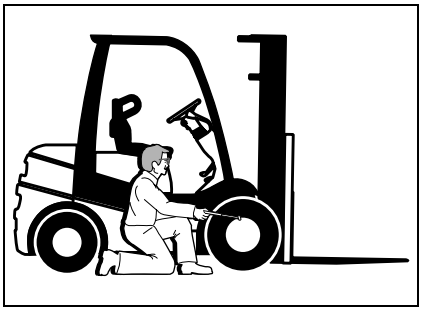

Attention!

Une mauvaise pression des pneus nuit à la stabilité du chariot élévateur à fourche.

Si vous changez un pneu, changez toujours l'autre pneu de l'essieu en même temps.

Indicateurs lumineux

Vérifier que tous les voyants fonctionnent et indiquent le fonctionnement normal du chariot, comme décrit à la section 2 « Connaître votre chariot élévateur à fourche » dans ce manuel.

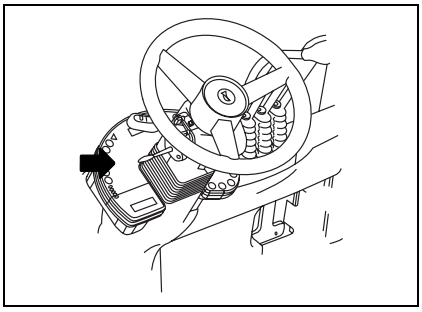

visual inspection

GB

Walk around your forklift truck and look for any obvious signs of damage, leaks and dirt.

The degree to which cleaning is required depends on the operating environment of the forklift truck. For operation in areas with large amounts of dust or paper, thorough cleaning is required after each operating shift, or several times a day. The same applies to operation with cement and chemicals. See also section 4 for maintenance and service requirements.

Checking the LPG system for leaks and damage

Check the system for leaks (smell of gas).
Always carry out a leak test after changing LPG tank, see also page 4.7-4.9.
Check the gas hoses for damage.

Wheels and tires

Check the

- state of the drive wheels, the steer wheels and all tires.
- tight of wheel nuts.
- pressure of pneumatic tires from a position facing the tread of the tire, not from the side.
  Use a long-handled gauge to keep your body the side.

See section "Technical Data" for tightening torques and tire pressure.

Attention!

A wrong tire pressure influences the stability of the forklift-truck.

If you change a tire, always change both tires on the axle.

Indicator lights

Check that all lights are functioning and indicate normal truck operation as described in Section 2, "Know your Forklift Truck" in this manual.

Contrôles à l'intérieur du Compartiment Moteur

F

Systéme de refroidissement du moteur

Important!

Contrôlez le niveau de liquide de refroidissement directement sur le radiateur (A) et dans le vase d'expansion (B).

Pour Contrôler le niveau du liquide de refroidissement du moteur, ouvrir le capot du compartiment moteur et le couvercle de radiateur).

Ouvrir le capot du moteur comme suit :

1. Déverrouiller la colonne de direction et la déplacer vers lavant.
2. Avancer le siège du conducteur.
3. Replier le dossier et le verrouiller.
4. Libérer la fixation de capot et ouvrer lentement celui-ci vers larrière.

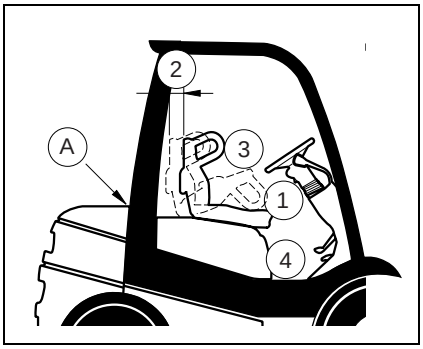

A) Con ôle au radiateur

Attention !

Ne jamais ouvrir le bouchon du radiateur lorsque le moteur est chaud. Risque de brûlures ! Le système de refroidissement est sous pression, cf. également page 4.16.

Enlevez le bouchon du radiateur. Le niveau du liquide de refroidissement doit se trouver juste en dessous de l'arête inférieure du tube de remplissage. Si le niveau de liquide de refroidissement devait être inférieur à cette position, complétez le niveau. Pour cela, cf. la page 6.3. Contrôlez l'étanchéité du système de refroidissement du moteur.

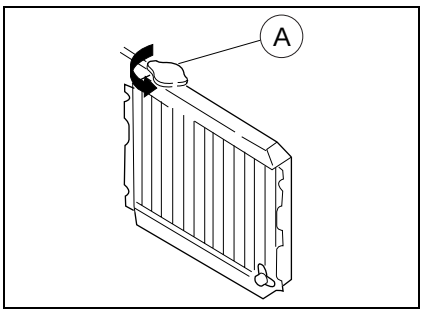

B) Con ôle au vase d'expansion

Lorsque le moteur est froid, le niveau du liquide de refroidissement doit arriver jusqu'à la marque «COLD».

Le cas échéant, compléter le niveau de liquide de refroidissement, cf. page 6.3. Contrôler l'étanchéité du système de refroidissement.

Effectuer les autres contrôles dans le compartiment moteur conformément au tableau 3.2.

Une fois le contrôle effectué, refermer le capot du compartiment moteur et le couvercle de radiateur.

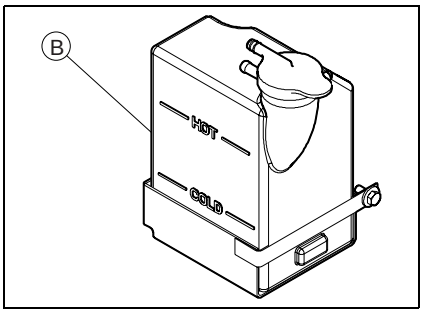

Test in the engine interior

GB

Engine cooling system

WARNING

Check the coolant level directly in the radiator (A) and at the overflow canister (B).

To check the engine coolant level, the hood to the engine chamber and the radiator cover must be opened.

Open the engine hood as follows :

1. Release the steering column lock and move the steering column forwards.
2. Push the driver's seat forwards.
3. Fold the seat back and lock.
4. Release hood latch and slowly open the hood backwards.

A) Checks in the radiator

CAUTION

Do not open the cap of the radiator when the engine is hot. Danger of scalding. The cooling system is pressurised, see also page 4.15.

Remove the radiator cap. The coolant should come up to the lower edge of the filler neck. If the fluid level is lower than this, add coolant, see page 6.2. Check the cooling system for leaks.

B) Checks on the overflow canister

When the engine is cold, the engine coolant must come up to the "COLD" marking.

If required, add coolant - see page 6.2 - and check the cooling system for leaks.

Carry out additional checks on the engine interior in accordance with page 3.1.

After the checks, close the hood and radiator cover.

Contrôle journalier des fonctions

F

Contrôle des freins de service (1)

1. Contrôle du jeu de la pédale
   Enfoncez la pédale de frein à la main jusqu'à ce que le maître cylindre vous donne une résistance ferme. La course parcourue doit être comprise entre 3 et 6 mm.
2. Contrôle du fonctionnement des freins
   Vérifiez par pression du pied sur la pédale de frein si vous sentez une résistance ferme. La pédale ne doit ni faire ressort ni être spongieuse. Si c'est le cas, il ne faut en aucun cas mettre le chariot élévateur en service. Au contraire, il convient de faire effectuer immédiatement la remise en état des freins. Un patin en caoutchouc de pédale de frein usé doit être remplacée.

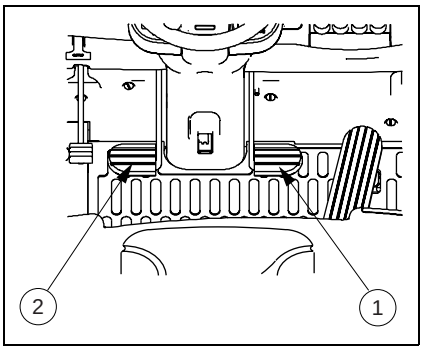

Vérifier l'inching (avance de précision) (2)

1. Contrôle du jeu de la pédale
   Enfoncez la pédale d'inching à la main jusqu'à ce qu'une résistance ferme se fasse sentir. La course parcourue doit être comprise entre 3 et 6 mm.
2. Contrôle du fonctionnement
   Enfoncez la pédale d'inching aussi loin que possible, (les freins sont automatiquement mis en service). A cette position de la pédale d'inching, enclenchez la marche avant ou arrière. Au régime de moteur maximum, le chariot élévateur ne doit pas bouger et le mât de levage doit pouvoir être levé, incliné, abaissé, etc. de façon parfaitement contrôlable.

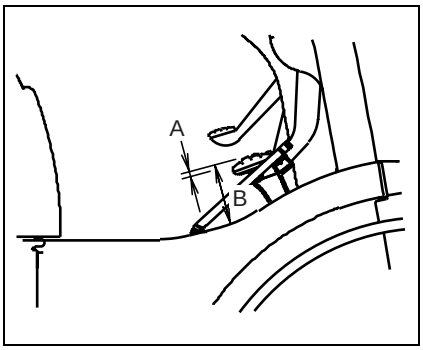

Vérification du frein de stationnement

(C15 - C33)
Vérifiez le fonctionnement du frein de stationnement. Relâchez-le puis (3) appliquez-le â nouveau (4).

Pour vérifier la capacité de maintien du frein de stationnement, garez le chariot élévateur dans une pente et serrez le frein de stationnement.

Le frein de stationnement doit retenir un chariot élévateur avec une charge de consigne sur une pente à 15 %.

(C60 - C80)
Contrôler le fonctionnement du frein de stationnement. Pousser le levier vers le bas puis le tirer vers le haut.

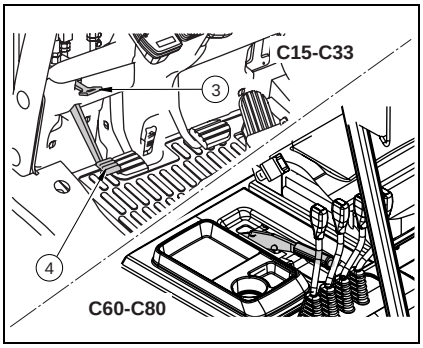

Daily Inspection

GB

Check the service brake (1)

1. Check the pedal play
   Depress the pedal by hand until resistance from the brake master cylinder can be felt. The distance travelled should be 3-6 mm .
2. Checking the operation of the brakes.
   Depress the brake pedal by foot to check whether firm resistance can be felt. The pedal must not feel spongy or give. If it does, the forklift-truck must not be used under any circumstances. Instead, you should arrange for the brake system to be serviced immediatly. The pedal pad should also be replaced if it no longer provides a good grip.

Check the inching function (2)

1. Check the pedal play
   Depress the pedal by hand until resistance can be felt. The distance traveled should be 3-6 mm(A).
2. Check operation
   Fully depress the inching pedal (the brake will be actuated as well). With the pedal in this position, engage forward or reverse gear. The forklift-truck must not move even at maximum engine revolutions, but the upright must remain fully operational.

Check the parking brake

(C15 - C33)
Check the function of the parking brake. Release(3), then reapply(4).

To check parking brake holding capability, park the lift truck on a grade and apply the parking barke.

The parking brake should hold a lift truck with rated load on a 15% grade.

(C60 - C80)
Check the function of the parking brake. Pushing downs, then pulling the lever uppers.

Contrôle journalier des fonctions

F

Contrôler le fonctionnement du mât de levage/de l'installation hydraulique

Contrôlez l'existence de dommages, fuites et salissures apparents. Le cas échéant, exécuter les mesures d'entretien et de maintenance visées au chapitre 4.

Le mât de levage doit être levé à sa hauteur maximale au moins une fois par semaine pour pouvoir contrôler le fonctionnement correct du système de levage. En outre, cela permet d'effectuer un graissage complet de la tige du cylindre du piston et de la paroi du cylindre de levage.

Veillez à respecter les prescriptions de sécurité décrites au chapitre 1.

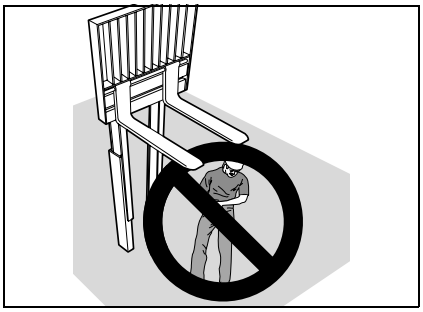

Contrôle des fourches du mât de levage

Les fourches doivent être contrôlées d'après les points de la liste ci-après.

Elles doivent être remplacées si les données correspondantes ne sont pas respectées.

1. La différence de hauteur entre les pointes des deux fourches ne doit pas dépasser 6 mm.
2. L'usure maximale des fourches à la hauteur du talon ne doit pas dépasser 10 %. Les fourches ne doivent en aucun cas présenter des fissures, des dommages et ne doivent pas être tordues.

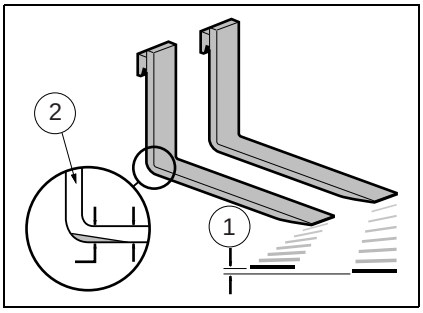

Contrôle des verrouillages des fourches

Contrôler le parfait encliquetage des verrouillages afin d'éviter tout déplacement latéral des fourches.

Vérifier que les fourches soient parfaitement suspendues et qu'elles ne puissent pas tomber d'elles-mêmes.

Contrôlez que les butées d'arrêt soient correctement boulonnées.

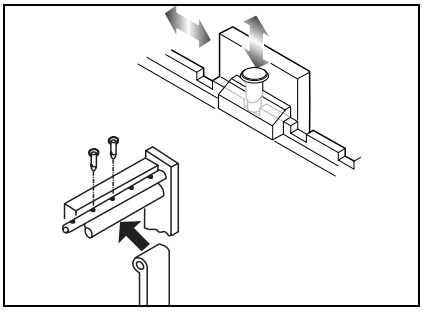

Chariot en parfait ordre de marche

Ne jamais utiliser un chariot élévateur qui n'est pas en parfait état de fonctionnement et dont la sécurité n'est pas garantie.

Les chariots élévateurs ne doivent être réparés que par un personnel spécialisé et compétent.

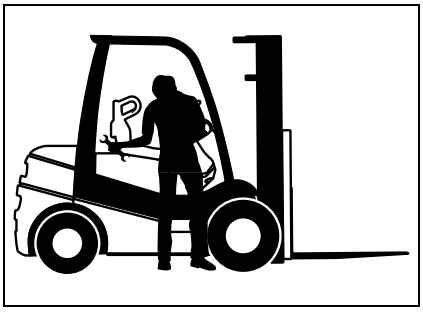

Daily Inspection

GB

Checking the uprights/ hydraulic system function

Check for obvious signs of damage, leaks and dirt. If necessary, carry out maintenance and service work in accordance with section 4.

The uprights should be raised to maximum height at least once a week, in order to check that the hoist function is fully operational. In addition, this allows full lubrication of the lift piston rod and the lift cylinder wall.

Observe the safety regulations outlined in section 1.

Checking the forks of the fork carriage

The forks should be checked using the following list.

They must be replaced immediately if the given specifications are not met

1. The difference in height between the tips of the two forks must not be more than 6 mm.
2. The blades of the forks must not be worn down by more than 10% at the heel and the forks must not be bent.

Checking the forks are locked

Check whether the device, which locks the forks into position, has engaged properly, so that the forks cannot slide.

Check whether the forks are correctly positioned in the fork carriage and cannot unhinge themselves. Check whether the lateral fork limit stop is tightened securely.

Operational safety of the fork-lift-truck

Do not start using any forklift-truck, which is not in a safe operational state.

Forklift-trucks should only be repaired by competent and authorized persons.

Contrôle journalier des fonctions

F

Batterie

Contrôlez l'état de la batterie et vérifiez que les bornes ne sont pas corrodées. Nettoyez les bornes de la batterie et appliquez-y une mince couche de graisse. Recouvrez les bornes de la batterie avec les capuchons de protection.

Contrôlez le niveau d'acide des cellules de la batterie, ainsi que sa charge. Le cas échéant, faites compléter le niveau avec de l'eau distillée ou faites-la recharger.

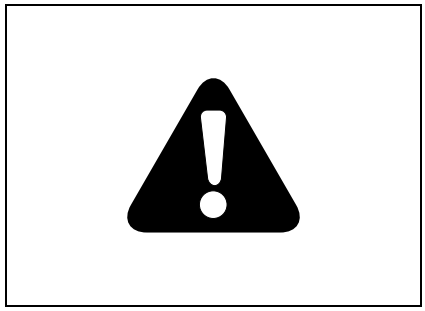

Option:

Contrôlez la couleur de l'affichage sur le dessus de la batterie.

Couleurs :

Vert: Normal

Noir: Recharge nécessaire

Blanc: Niveau d'acide insuffisant

L'affichage peut indiquer un niveau insuffisant d'acide alors que le niveau de liquide dans les cellules de la batterie est normal. Dans ce cas, secouez légèrement la batterie. La couleur peut alors passer sur «Normal».

Daily Inspection

GB

Battery

Check the battery and corrossion of the electrodes. Clean up the electrodes and apply small amount of grease. Cap them with protective cover.

Check the battery acid level and battery charge. If required, let the battery refill with distilled water or charge it up from a authorized persons.

Option :

Check indicator color on top of the battery.

Indicator reading:

Green : Normal

Black : Recharging required

White : Insufficient electrolyte

The indicator color may read "Insufficient electrolyte", even when the battery is normal. In this case, if you shake the battery, the color will be change to "Normal".

F

Conseils de sécurité

Lors de travaux d'entretien ou de réparation en dessous des fourches d'un chariot élévateur, ne jamais oublier de caler le portefourches et le cadre intérieur, (pour mât de levage triplex, les deux cadres intérieurs) au moyen de poutrelles en bois de dimensions appropriées et de chaînes. Bloquer le chariot élévateur en tirant le frein de parc et en calant les roues au moyen de cales.

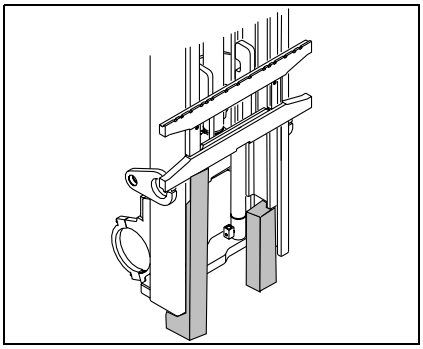

Lors de réparations qui nécessitent la dépose du contrepoids, il est absolument indispensable d'accrocher le contrepoids avec des chaînes et/ou un support approprié avant de desserrer les boulons de fixation du contrepoids. Le contrepoids est uniquement tenu en place par les boulons de fixation, donc il n'est pas suspendu sur le châssis, il se renverse lors de l'enlèvement des boulons de fixation. Attention danger de blessures graves, voire même mortelles.

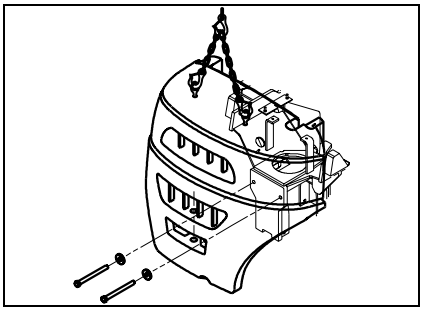

Tuyaux, câbles et pièces en caoutchouc

Les faisceaux, tuyaux et pièces en caoutchouc sont soumis à un processus naturel de vieillissement et se fragilisent.

Ce processus peut être accéléré sous l'effet d'éléments extérieurs (températures, intempéries, sollicitations mécaniques, etc.).

Vous devez vérifier au cours de chaque entretien si l'ensemble des faisceaux, des tuyaux et des pièces en caoutchouc présentent des détériorations physiques et des signes de vieillissement.

Remplacez toutes les pièces qui présentent de tels symptômes.

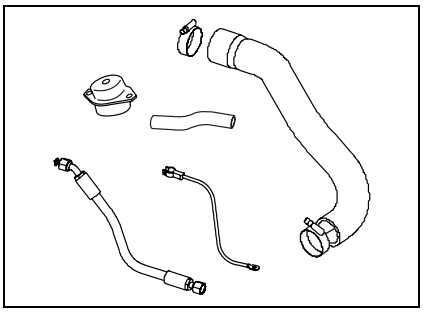

Comment se débarrasser des lubrifiants, filtres et batteries.

Les anciennes pièces ou les lubrifiants dont il faut, après des travaux d'entretien et de réparation, se débarrasser doivent être conservés en lieu sûr et jetés conformément aux réglementations légales.

Veuillez respecter les directives légales en vigueur dans votre pays.

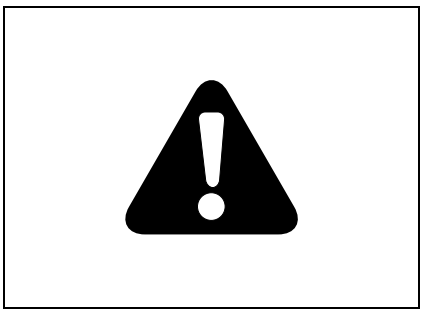

GB

Safety tips

When working under a raised fork carriage, never forget to secure the fork carriage and the inner rail (both inner rails on Triple stage upright) with suitably dimensioned wooden beams and chains. The forklift truck can be secured against inadvertently moving by applying the parking brake and by chocking the wheels.

Counterweight

If the counterweight has to be removed for repair work, you must take its weight with a crane before undoing the mounting bolts. The counterweight is only held on by the mounting bolts and would otherwise fall off when these were undone. This could lead to severe injuries at least.

Hoses, cables and rubber parts

Hoses, cables and rubber parts succumb to a natural process of ageing, which is dependent on outside influences (e.g., temperature, environmental factors, etc.).

At every maintenance, check all hoses, cables and rubber parts for damage and ageing.

Replace all defective parts.

Disposing of lubricants, filters and batteries

Used parts and lubricants which arise during repair work must be stored safely until they can be disposed of in accordance with the regulations. In this respect, follow the regulations applicable in your country.

F

Remplacement du filtre à combustible sur le moteur diesel

Remplacer le filtre à combustible de la façon suivante :

- Nettoyer le boîtier du filtre.
- Dévisser le boîtier du filtre et récupérer le combustible qui s'écoule.
- Remplacer l'élément filtrant.
- Huiler légèrement le joint du boîtier et le visser à la main.
- Purger le circuit d'alimentation.

Lors du contrôle de fonctionnement du moteur, contrôler l'étanchéité du système d'alimentation en carburant.

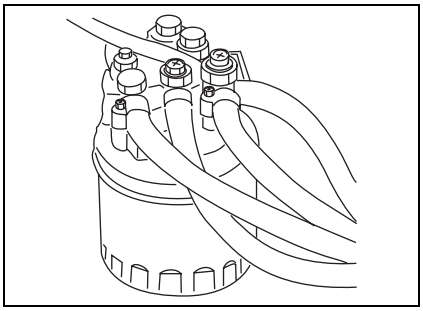

Attention

Le carburant est maintenu sous très haute pression dans les conduites des injecteurs. Ce carburant sous pression peut pénétrer dans la peau est créer de graves blessures. Ne jamais contrôler avec les doigts, si du carburant est injecter à la sortie des conduites et/ou injecteurs.

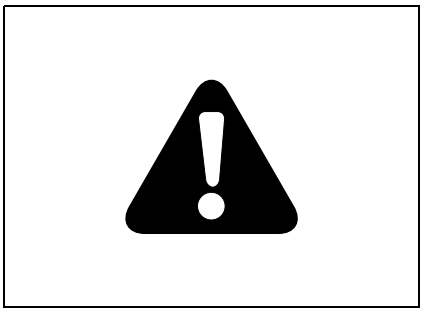

Purger le circuit d'alimentation

Desserrer le purgeur du filtre à carburant. et pomper avec la pompe à main jusqu'à ce que le carburant s'écoule sans bulle d'air par le purgeur.

Refermer le purgeur.

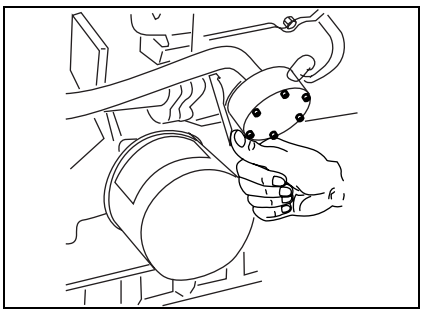

GB

Changing the fuel filter - diesel engine

Replace the fuel filter at following procedure:

- Clean the filter housing.
- Unscrew the filter cartridge and absorb the flow out diesel.
- Remove the filter element.
- Lightly oil the seal of the new filter cartridge.
  Screw on the filter cartridge by hand.
- Bleed the fuel system.

Check the fuel system for leaks during a test run of the engine.

CAUTION

The fuel in the injection pipes is at high pressure.
Fuel spraying out can penetrate and damage the skin.
Do not use your fingers to check whether fuel is emerging at the injection pipes.

Bleeding the fuel system

Loosen the bleed screw on the fuel filter and pump fuel (using the hand pump) until fuel emerges without bubbles.

Close the bleed screw.

F

AVERTISSEMENT pour fonctionnement en GPL

Attention

La maintenance et l'actionnement des chariots élévateurs à moteur GPL ne doivent être effectués que dans des zones suffisamment aérées.

Le carburant "gaz liquéfié" (LPG = gaz de pétrole liquéfié) se compose essentiellement de butane et de propane et sa composition diffère selon les pays. Le propane et le butane comptent parmi les gaz facilement inflammables. Combiné à de l'air ou à de l'oxygène, le gaz liquéfié est très explosif.
C'est pourquoi, il est absolument défendu de fumer et d'utiliser une lumière directe lors du remplissage ou de l'exécution de travaux sur les installations de carburant gazeux.



Au contraire de l'essence, le gaz liquéfié passe immédiatement à l'état gazeux. Ce faisant, il absorbe la chaleur du milieu ambiant et peut très rapidement remplir de gaz les locaux exigus.
Redoublez donc de prudence. Le gaz liquéfié provoque des gerçures sur la peau non protégée et dans les locaux remplis de gaz, les risques d'explosion sont très élevés. Ne remplacez jamais les bonbonnes de gaz liquéfié dans des locaux fermés ou des garages. Comme le gaz est plus lourd que l'air, veillez à ce qu'il n'y ait pas de fosses ni de canaux dans les environs. Lors du remplacement, portez des gants ou suivez les conseils suivants.

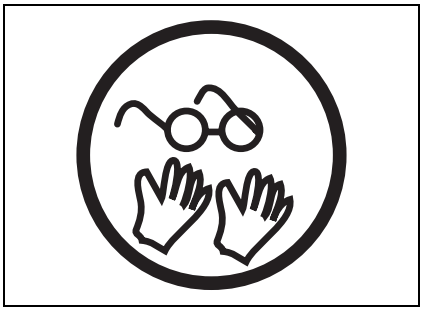

GB

WARNING for LPG operation

CAUTION

Forklift trucks with LPG drive may only be serviced and operated in locations which are sufficiently ventilated.

Liquefied petroleum gas (LPG) consists essentially of butane and propane. The ratio in which these two gases are present differs from country to country. Propane and butane belong to the group of easily inflammable gases. Liquefied petroleum gas is highly explosive in mixtures with air or oxygen. For this reason do not smoke and do not use an open flame when filling LPG tanks, changing LPG tank or working on the fuel gas system. Liquefied petroleum gas differs from petrol as it becomes gaseous immediately it draws heat from it´s surroundings and can immediately fill small spaces with gas.

Hence you must be very careful. Liquefied petroleum gas produces frostbite on the naked skin. There is an increased risk of explosion in rooms filled with the gas. For these reasons you should therefore never change the LPG tank in closed rooms and garages. Since the gas is heavier than air, make sure that there are no pits or drains in the vicinity. When changing LPG tanks, wear gloves and work in accordance with the following instructions.

F

Remplacement d'une bonbonne de gaz

1. Fermez en premier lieu la vanne de la bonbonne en tournant dans le sens horaire jusqu'à la butée. Laissez tourner le moteur jusqu'à ce qu'il s'arrête de lui-même. De cette façon, vous éviterez que du gaz s'échappe du flexible lors du dévissage du raccord (gerçures).
2. Coupez le contact.
3. Séparez le flexible de la bonbonne (pas de vis à gauche). Fermez au moyen de l'écrou de verrouillage le raccord de la vanne.
4. Ouvrez le verrouillage de la bonbonne et enlevez la bonbonne vide.
5. Remplacez la bonbonne vide par une pleine. Vérifiez que les raccords du flexible et de la vanne soient en bon état. Prenez garde à la position correcte de la bon-bonne. le flexible doit être orienter vers le bas (à 6 heures).
6. Refixez la bonbonne avec son verrouillage rapide et brancher le flexible.
7. Ouvrez lentement la vanne de la bonbonne en la tournant vers la gauche jusqu'à la butée. Contrôlez l'étanchéité de l'installation à gaz liquéfié LPG (voir page suivante).

Entretien de l'installation GPL

Afin d'évaluer l'état d'une installation à gaz liquéfié, il est nécessaire de disposer d'une formation adéquate.

De plus, des connaissances approfondies des dispositions légales en matière de pro-tection du travail et des dispositions relati-ves à la prévention des accidents du travail sont absolument requises. De ce fait les installations à gaz liquéfié GPL ne doivent être réparées et entretenues que par des spécialiste qualifiés. Pour tout entretien et/ou toute réparation, adressez-vous à votre service après vente CLARK.

L'ensemble de l'installation à gaz liquéfié LPG doit être, au point de vue de la sécurité, vérifié régulièrement (une fois par semaine).

Contrôlez particulièrement l'étanchéité. Vérifiez les tuyauteries, raccords et composants en utilisant de l'eau savonneuse, une solution NEKAL ou bien un atomiseur de détection des fuites.

L'utilisation d'une flamme ouverte et/ou d'une source de chaleur, d'un objet chaud et de fumer est strictement interdite.

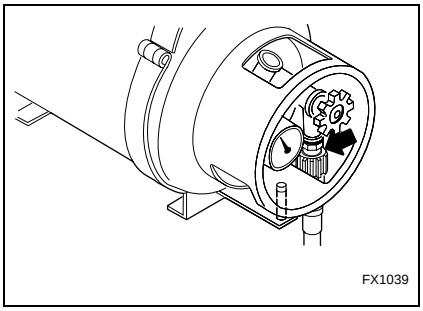

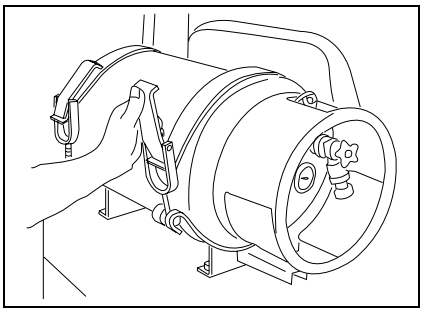





GB

Changing the LPG-tank

1. Close the shut-off valve of the LPG tank to be changed by turning the valve as far as possible clockwise. Let the engine run until it stops of its own accord. By doing this you will avoid the risk of liquefied gas spraying out from the hose (danger of frostbite) when you loosen the union.
2. Turn the ignition off.
3. Separate the hose from the LPG tank (left hand thread). Close the connection on the LPG-tank with the cap nut.
4. Slacken the strap holding the LPG tank and take away the empty LPG tank.
5. Replace the empty LPG tank with a full one. Check that the unions at the end of the hose and on the LPG tank are of the same type. Take care that you place the LPG tank in the correct position. The union for the hose must face downwards.
6. Secure the LPG tank strap and connect the hose.
7. Open the shut-off valve of the LPG tank slowly by turning it anticlockwise as far as it will go. Check the LPG system for tightness (see next page).

Maintenance of the LPG system

In order to be able to evaluate whether a liquefied petroleum gas system is in an operationally safe state, it is necessary to have had a proper course of training in these systems.

In addition it is necessary to have a good knowledge of the relevant official Work Protection Regulation and Accident Prevention Regulations. For this reason, LPG units may only be repaired and maintained by trained personnel. Contact your CLARK dealer when maintenance or repairs need to be carry out.

The complete liquified petroleum gas system must be checked regularly (weekly) to see that it is in an operationally safe state.

Special attention must be paid to checking that the system is not leaking. Check hoses, connections and assembly groups with soapy water, nekal solution or a suitable leak indicator spray.

Use of open flames, smoking and use of hot objects is strictly prohibited.

F

Contrôle particulier de l'installation GPL

Respectez à cet effet les prescriptions légales de votre pays.

Le parfait état de fonctionnement de l'ensemble de l'installation à gaz liquide doit être contrôlé à intervalles réguliers. Les réglementations légales de protection du travail en vigueur dans le pays doivent être respectées ainsi que les instructions de protection contre les risques d'accidents.

Ce contrôle doit être effectué par un expert.

Il doit être demandé de l'expert qu'il émette, du point de vue de la sécurité, une estimation et un jugement objectifs, sans se laisser influencer par des facteurs d'exploitation ou des facteurs économiques.

Cet expert devra établir un certificat de contrôle, par exemple pour l'Allemagne, le certificat "ZH 1/57" de l'Association professionnelle (HVBG). Ce certificat sera joint au livret de contrôle.

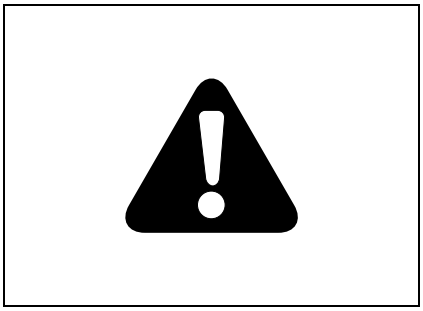



Entretien du système GPL

Les éléments de filtre du pré-filtre de gaz liquide, dans la valve d'arrêt, ainsi que les membranes, joints et valve, doivent être changés toutes les 1.000 heures de service ou une fois par an.

Après chaque entretien, toutes les vis du couvercle de régulateur de pression-évaporateur doivent être serrées à un couple de serrage de 4,1 ± 0,3 Nm.

Les conduites doivent être échangées au plus tard tous les deux ans.

Contrôler l'étanchéité du système GPL après chaque réparation ou entretien.

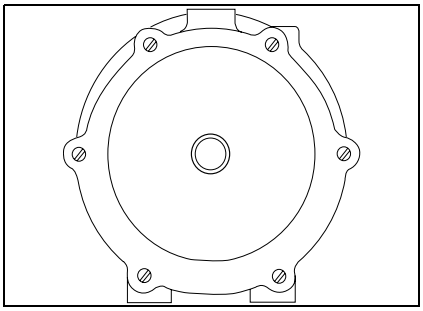

GB

Extraordinary inspection of the LPG system

Observe the statutory regulations of your country.

The entire liquid petroleum gas system must be checked regularly to ensure that is in full and safe working order in accordance with the national work protection and accident prevention regulations.

This inspection must be carried out by a qualified specialist.
The qualified specialist must be in a position to give his report and appraisal objectively, from a point of view of safety, and uninfluenced by operating and economic arguments.

This specialist should write out a test certificate as proof.

This test certificate should be included in the inspection log book.

Maintaining LPG filter

Every 1000 operational hours, or once annually, the filter elememts in the liquid gas preliminary filter and in the shut-off valve must be renewed, as well as diaphragms, seals and valves.

After each maintenance, the cap screws of the evaporator pressure regulator must be tightened with a torque of 4.1 ± 0.3 N.m.

Hose lines must be exchanged at least every two years.

Check the LPG system after every repair or service to make sure that it is free of leaks.

F

Purificateur d'air du moteur.

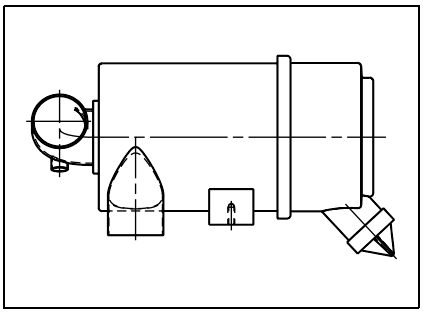

Vérifiez que le purificateur d'air du moteur n'est ni endommagé ni pollué (encrassement excessif, obstruction). Assurez-vous que le tuyau du purificateur d'air est bien raccordé (raccord bien serré et étanche). Des dépôts de poussière en éventail ou en cône sur les surfaces du tube ou du tuyau signalent une fuite.

Changez ou entretenez l'élément purificateur d'air toutes les 1000 heures de fonctionnement.

Nettoyez à fond le carter du filtre à air avant de procéder au montage du filtre. Remplacez toujours une cartouche défectueuse.

Ne pas ouvrir le boîtier de filtre à air pour contrôler la cartouche de filtre.

ATTENTION

Ne louvrir que lorsque lintervalle de maintenance spécifié ou lindicateur dencrassement signalent quil doit être changé. Ne jamais réutiliser la cartouche.

Huile du moteur et filtre

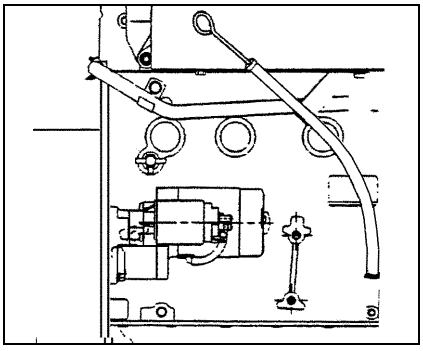

Repérez la tige de jauge pour l'huile du moteur. Retirez la jauge, essuyez-la avec un chiffon propre et réintroduisez-la complètement dans le tube de jauge. Enlevez la jauge et vérifiez le niveau d'huile.

Il est normal d'ajouter un peu d'huile entre les renouvellements de l'huile. Maintenez le niveau d'huile au-dessus de la marque "L" de la tige en ajoutant de l'huile si nécessaire. Ne remplissez pas trop. Utilisez une huile correspondant aux Spécifications pour le Lubrifiant.

Vidange de l'huile moteur et remplacement du filtre à huile

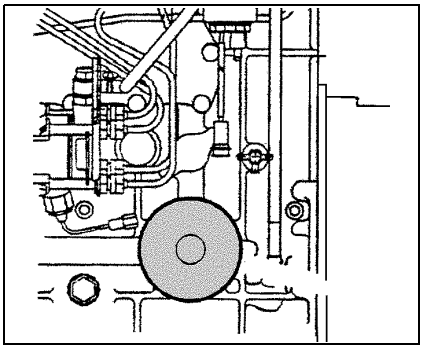

- Déposez la cartouche du filtre.
- Huilez légèrement le joint en caoutchouc de la cartouche de filtre neuve et vissez la cartouche à la main.
- Enlever le bouchon de vidange du carter pour enlever l'huile usagée quand le chariot a fonctionné et que le moteur (l'huile) est à la température de fonctionnement.
- Recherchez soigneusement les fuites après avoir changé l'huile et installé un nouveau filtre.

GB

Engine air cleaner

Check the engine air cleaner for damage and contamination (excessive dirt buildup and clogging). Be sure that the air cleaner hose is securely connected (not loose or leaking). Fan or cone shaped dust deposits on tube or hose surfaces indicate a leak.

Change or service the air cleaner element every 2000 operating hours for gas engine, every 1000 operating hours for diesel engine depending upon your application.

Service intervals may also be determined by the air restriction indicator.

Clean the air filter housing thoroughly before fitting the filter.

Do not open the air filter housing to check the filter element.

CAUTION

Only open it when it is the specified service interval or the air restriction indicator indicates it should be changed. Never reuse the element.

Engine oil and filter

Locate the engine oil dipstick. Pull the dipstick out, wipe it with a clean wiper, and reinsert it fully into the dipstick tube. Remove the dipstick and check oil level.

It is normal to add some oil between oil changes. Keep the oil level above the "L" mark on the dipstick by adding oil as required. Do not overfill. Use the correct oil as specified under Lubricant Specifications.

Changing the engine oil and oil filter

- Remove the filter cartridge.
- Lightly grease the sealing ring on the new filter cartridge and screw in the cartridge until it is hand tight.
- Remove the oil pan drain plug to drain old oil after the truck has been in operation and the engine (oil) is at operating temperature.
- Carefully check for leaks after changing oil and installing new filter.

F

Vérification du liquide de transmission et du liquide de l'essieu arrière

REMARQUE

Vérifiez l'intervalle de maintenance prévu (heures de fonctionnement) ou l'état de l'huile pour déterminer si l'huile de l'essieu arrière et de la transmission doit être changée. Ceci est important car la température de l'huile de transmission doit être de 65°C au minimum à 121°C au maximum et le moteur doit lui aussi être à la température de fonctionnement. Serrez le frein de stationnement.

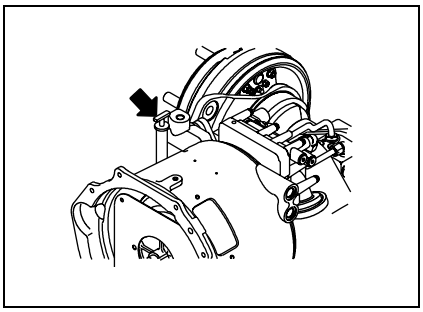

Avec le moteur au ralenti et la transmission au point mort, le frein de stationnement serré, vérifiez le liquide sur la tige de jauge. Complétez si nécessaire jusqu'à la marque PLEIN sur la tige avec du liquide pour transmission CLARK.
Remplir jusquau repère ADD lorsque le système est à la température ambiante. Si le réservoir est rempli jusquau repère FULL quand il nest pas à la température de service. il peut y avoir un trop-plein.

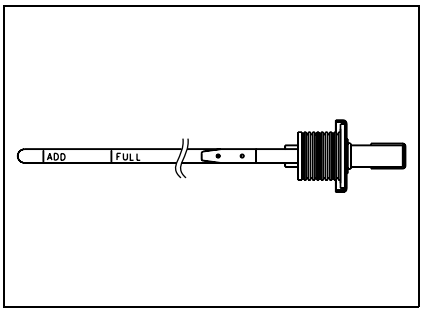

Système de hydraulique

Reniflard du réservoir hydraulique

Enlevez le capuchon de remplissage/ reniflard du réservoir et vérifiez l'absence de contamination et de détérioration excessives (évidentes).

Remplacez le capuchon de remplissage/ reniflard selon le calendrier recommandé de MP ou selon les conditions de fonctionnement.

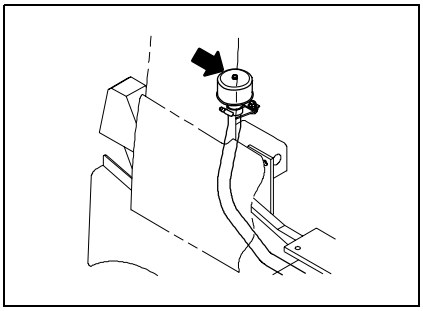

Réservoir hydraulique

Vérifiez le niveau de liquide du réservoir hydraulique: il est important que ce niveau sont correct pour le bon fonctionnement du système. La pompe peut être endommagée si le niveau de liquide est bas.

S'il est trop élevé, il peut se produire une perte de liquide ou un mauvais fonctionnement du système de levage.
Le liquide hydraulique se dilate lorsque la température augmente. Il est donc préférable de vérifier le niveau de liquide à la température de fonctionnement (après environ 30 minutes de fonctionnement du chariot).

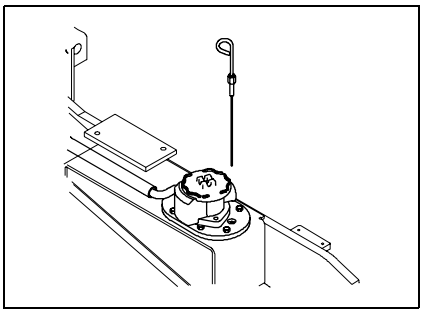

Pour vérifier le niveau de liquide, garez d'abord le chariot sur une surface plane et serrez le frein de stationnement.
Placez le mât en position verticale et abaissez complètement la fourche.
Retirez la tige de jauge (fixée au reniflard), essuyez-la avec un chiffon propre et remettez-la en place. Retirez la tige et vérifiez le niveau d'huile.

GB

Transmission fluid check

NOTE

Check the planned maintenance interval (operating hours) or the condition of the oil to determine if the transmission fluid needs to be changed.

Before checking, run the engine until the unit is at operating temperature. This is important since transmission oil temperature should be minimum of 65°C to 121°C maximum, the engine should also be at operating temperature. Apply the parking brake.

With the engine operating at idle and the transmission in NEUTRAL, and the parking brake set, check the fluid on the dipstick. Fill, if necessary, to the FULL mark on the dipstick, using CLARK transmission fluid.

Fill to the ADD mark with the system at ambient temperature. If filled to the full mark while not at the operating temperature, it may be overfilled.

Hydraulic system

Sump tank breather maintenance and inspection

Remove the sump tank fill cap/breather and inspect for excessive (obvious) contamination and damage.

Replace the fill cap/breather, per recommended PM schedule or as required by operating conditions.

Hydraulic sump tank

Check the hydraulic sump tank fluid level. Correct fluid level is important for proper system operation. Low fluid level can cause pump damage. Overfilling can cause loss of fluid or lift system malfunction.

Hydraulic fluid expands as its temperature rises. Therefore, it is preferable to check the fluid level at operating temperature (after approximately 30 minutes of truck operation).

To check the fluid level, first park the truck on a level surface and apply the parking brake. Put the upright in a vertical position and lower the fork carriage fully down. Pull the dipstick out, (attached to the sump breather) wipe it with a clean wiper, and reinsert it.

Entretien

F

Maintenez le niveau au-dessus de la marque BAS de la jauge en ajoutant uniquement du liquide hydraulique recommandé, selon les besoins.

Ne remplissez pas trop.

Vérifiez l'état du liquide hydraulique (âge, couleur ou clarté, impuretés). Changez (renouvelez) l'huile si nécessaire.

Changement du liquide hydraulique et du filtre

Vidangez et renouvelez le liquide du réservoir hydraulique toutes les 2000 heures de fonctionnement (ou plus souvent dans les conditions de fonctionnement dures ou les conditions hostiles).

Remplacez les éléments des filtres à huile hydraulique lors de chaque changement d'huile. Enlevez, nettoyez et réinstallez les écrans des lignes d'aspiration du système hydraulique et de direction lors de la première MP et toutes les 1000 heures par la suite.

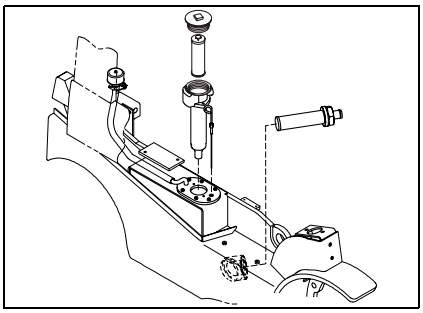

Contrôle du système de refroidissement

Contrôle du liquide de refroidissement (A & B), cf. page 3.6.

Attention! Prudence !

N'enlevez le bouchon du radiateur que lorsque le moteur est froid (Risque de brûlure!).
Ne jamais verser du liquide de refroidissement froid dans le radiateur d'un moteur surchauffé. Risque d'apparition de fissures sur la culasse ou le carter moteur.

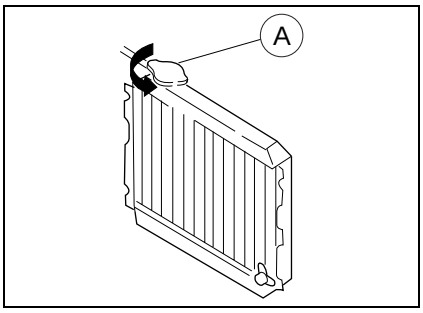

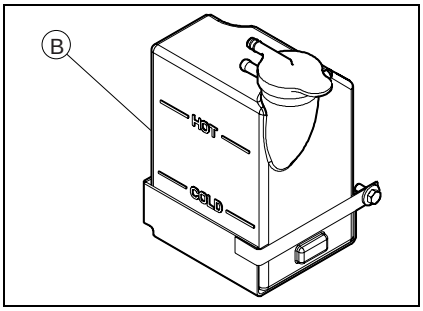

Contrôler l'intégrité du radiateur et des durites.

Contrôler la propreté des ailettes du radiateur. En cas de salissures ou d'obstruction des ailettes, nettoyer le radiateur du côté du contrepoids avec de l'air comprimé ou bien utiliser prudemment un nettoyeur haute pression, cf. page 4.26.

Maintenance and Care

GB

Remove dipstick and check oil level. Keep the oil level above the LOW mark on the dipstick by adding recommended hydraulic fluid only, as required.

Do not overfill.

Check the condition of the hydraulic fluid (age, color or clarity, contamination). Change (replace) the oil as necessary.

Hydraulic Fluid and Filter Change

Drain and replace the hydraulic sump fluid every 2000 operating hours. (Severe service or adverse conditions may require more frequent fluid change).

Replace the hydraulic oil filters elements at every oil change. Remove, clean, and reinstall the hydraulic and steer system suction line screens at first PM and every 1000 hours thereafter.

Check for leaks after installation of the filters. Also, check that the hydraulic line connections at the filter adapter are tightened correctly.
The procedure for draining hydraulic sump tank is in your Service Manual.

Checking the cooling system

Check the coolant level (A & B), see page 3.5.

WARNING

Only remove the radiator cap when the engine is cold (danger of scalding).
Never add cold coolant to the radiator of an overheated engine. This carries the risk of the cylinder head or block cracking.

Check the radiator and cooling water hoses for any signs of damage.

Check the radiator fins for dirt. If the radiator fins are dirty, clean the radiator from the counterweight side with compressed air or, if necessary, with a steam cleaner, see page 4.25.

F

Graissage et lubrification

Graissez soigneusement votre chariot élévateur selon le tableau d'entretien et de graissage. Nettoyez avant le graissage les graisseurs et enlevez le surplus de graisse après le graissage.

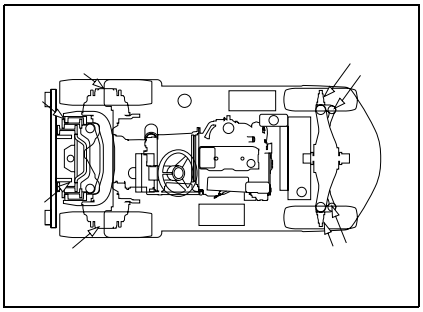

GB

Grease

Grease your forklift-truck carefully in accordance with the greasing and lubrication plan. Clean the grease nipples before greasing and after lubricating remove any excess grease which has come out at the greasing points.

Freinage

En cas de conditions d'utilisation difficiles, les garnitures de frein peuvent s'user plus rapidement. Il peut donc de ce fait être nécessaire de contrôler le système de freinage même lorsque pendant l'intervalle prévu dans le plan d'entretien.

Les nouvelles garnitures de freins doivent être "légèrement usées" avant de développer une friction optimale. La perte de freinage qui pourrait éventuellement apparaître lors des premiers freinages avec des garnitures neuves doit être compensée par une pression plus importante sur la pédale de frein.

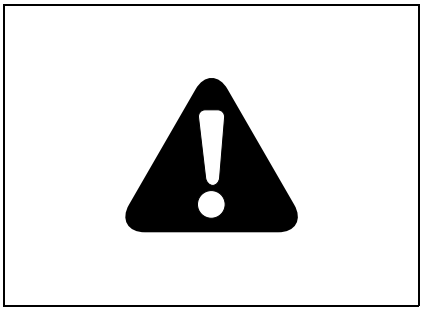

Brakes

In more demanding operating conditions, the brake linings may become worn more quickly. It may therefore be necessary to check the brake system between the intervals prescribed in the service schedule.

New brake linings must get worn in and therefore do not have the optimum frictional force initially. The slightly diminished braking effect which results when the brakes are first applied can be overcome by applying the brake pedal harder.

Vérifiez le niveau du liquide de frein

Si le niveau est insuffisant, il convient de faire contrôler le système de freinage par un spécialiste Clark.

Vèrifiez le niveau du liquide de frein dans le réservoir situé en haut à gauche sous l´habillage.
Le niveau du liquide doit se trouver entre les repères "MIN" et "MAX".

ATTENTION !

N'utilisez que le type d'huile recommandé (SAE DOT nº 3 ou nº 4). L'utilisation de types d'huiles non agréés peut provoquer de graves dommages à l'installation de freinage.

Le liquide de frein est hygroscopique (absorbe l'humidité de l'air) et doit donc être remplacé annuellement.

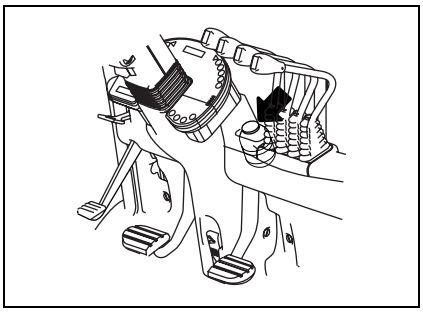

Checking the brake fluid level

If the brake fluid level is too low, the brake system must be examined by an expert.

Check the level of brake fluid in the reservoir positioned at upper side of the cowl. The level should be between "MIN" and "MAX".

WARNING

Only recommended oil (SAE DOT #3 or #4) should be used. Unauthorised brake fluid may cause serious damage to the brake system.
Brake fluid absorbs moisture from the air (hygroscopic) and must therefore be changed every year.

F

Nettoyage des chaînes de levage

Ne jamais nettoyer les chaînes de levage avec une machine à laver à jet de vapeur, mais utilisez.référence un produit de nettoyage autograissant (par exemple: diesel).

Graissage de chaînes de levage

Les chaînes de levage sont conçues pour de lourdes charges et ne peuvent donc atteindre leur durée de vie maximale que grâce à une lubrification suffisante et régulière. Le graissage des chaînes de levage constitue donc un élément important des travaux d'entretien.Ce travail d'entretien important peut être réalisé rapidement et efficacement avec une lubrifiant pour chaînes selon les tableau d´entretien et de graissage.

Rails intérieurs du mât de levage, galets et pousseur latéral.

Nettoyez et graissez les rails intérieurs du mât de levage, les galets et le pousseur latéral (si existant). N'utilisez que les produits de lubrification et de graissage adaptés, conformément aux recommandations de graissage. Pour les équipements accessoires, respectez les prescriptions d'entretien du fabricant ; cf. manuel d'utilisation séparé.

Contrôler le réglage des chaînes de levage

Prendre la charge nominale du chariot élévateur sur les fourches. Le mât de levage doit être placé verticalement et les fourches complètement abaissée. Le talon des fourches doit se trouver à 10 mm au dessus du niveau du sol.

Recommandation

Il est important que le contrôle du réglage des chaînes de levage soit réalisé avec la charge nominale du chariot pour tenir compte de l'extension des chaînes de levage.

Régler les chaînes de levage

Les chaînes de levage sont réglées au niveau des tirants de chaîne. Pour le réglage des chaînes, il convient de desserrer les contreécrous et, en fonction des mesures, de visser ou de dévisser les écrous supérieurs. Les contre-écrous doivent être rebloqués après le réglage.

Attention!

Si les chaînes sont distendues de plus de 2% ou 3% par rapport à leur longueur initiale, il faut, pour des raisons de sécurité, procéder à leur remplacement. Respectez à cet effet les prescriptions légales de votre pays. Pour ces travaux, adressez vous en toute confiance au service après-vente de votre concessionnaire CLARK.

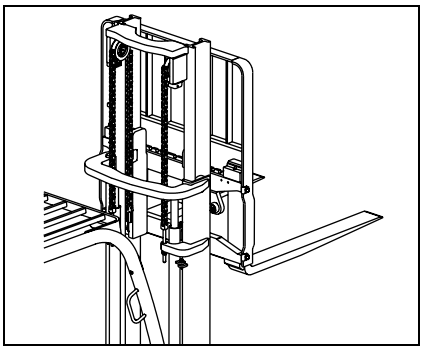

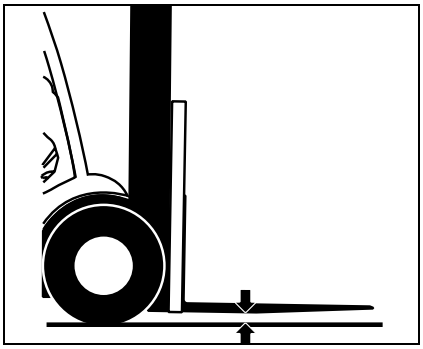

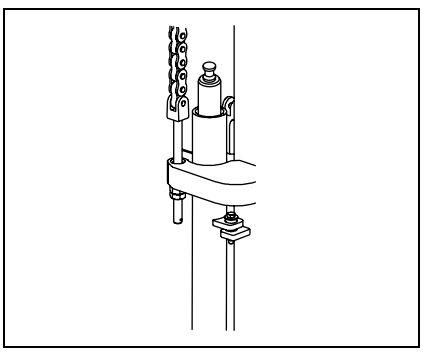

GB

Clean the lift chains

Never clean the lifting chains with a steam cleaner. Clean the chains with a self-lubricating cleaner (e.g. diesel).

Lubricate the lift chains

The lift chains are subjected to heavy loading and therefore can only attain their maximum life if they are oiled regularly and adequately. Oiling the lift chains is therefore an important part of the maintenance work. You can carry out this work quickly and correctly with chain lube, see lubricant recommendations.

Upright inside rails, rollers and sideshifter.

Clean and lubricate the upright inside rails, rollers and side shifter (if fitted). Use only suitable lubricants in accordance with the recommended lubricants list. For add-on equipment, the service instructions of the manufacturer, see separate operating manual, must be observed.

Check the lift chain adjustment

Lift the rated load of the forklift on the forks. Bring the upright to the vertical and lower the fork carriage completely. The underside of the forks at the heel must be 10 mm above the floor.

NOTE

It is important to use a load equal to the rated capacity of the forklift when checking the lift chains, since any expansion of the chains is then allowed for.

Adjust the lift chains

The lift chains are adjusted at the chain anchors. For this, the locknuts must be undone and, depending on the required setting, the top nut screwed up or down. After the adjustment has been made, the locknuts must be tightened up again.

CAUTION

If the lift chains stretch by more than 2% or 3% of their original length, they must be replaced for safety reasons. Observe the statutory regulations of your country.
You can contact your CLARK dealer with confidence for this.

F

Remplacement des roues motrices

Avant de soulever le chariot, vous devez l'immobiliser en plaçant des cales devant et derrière les roues directrices.

Pour échanger les roues motrices, le chariot peut être soulevé au moyen du mât de levage. A cet effet, inclinez le mât au maximum en arrière. Placez des cales en bois et des tôles en acier sous les rails du mât. Inclinez le mât en avant au moins jusqu'à la verticale. Les roues motrices sont maintenant libres et peuvent être déposées.

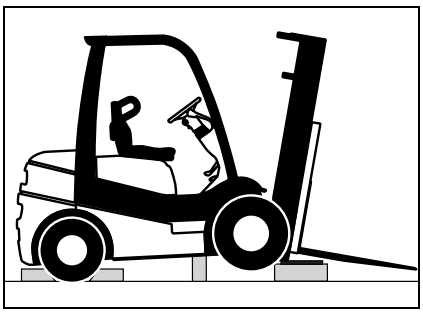

Remplacement des roue directrices

Ne jamais soulever le chariot par dessous le contrepoids.

Avant de lever le chariot, desserrez les boulons de roues, serrez le frein de parc et placez des cales devant les roues motrices pour éviter tout déplacement vers l'avant. En sus soulevez le porte-fourches d'au moins 10 cm du sol.

A présent, soulevez suffisamment le chariot élévateur de manière à pouvoir placer des cales en bois de résistance suffisante sous les deux cotés du châssis - et non pas sous le contrepoids. Vous pouvez maintenant déposer les dispositifs et le cric et démonter une roue directrice sans danger.

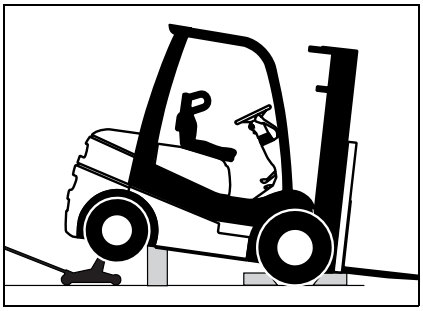

Attention !

Assurez-vous au remontage que la valve est correctement positionnée.

Elle doit s'emboîter dans les gorges du moyeu de roue.

Serrez les écrous de roue uniformément au couple prescrit. Vérifiez la pression des pneus.

Attention!

Ècrous et boulons de roues s'adaptent à la charge en roulant et demandent un certain temps pour se tasser.

Pour cette raison, il est indispensable sur un chariot neuf et après un changement de roue de contrôler le serrage des écrous/boulons au couple prescrit après les premières 50 heures d'utilisation.

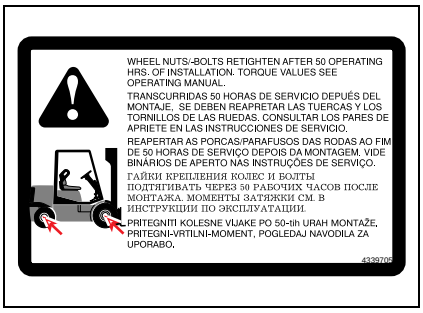

GB

Changing the drive wheels

Before lifting, the forklift must be secured against rolling by means of chocks at the front and rear of the steer wheels.

To change the drive wheels, the forklift-truck must be lifted using the upright. For this purpose, tilt the upright backwards up to the stop. Lay wooden beams and steel sheets under the upright. Then tilt the upright forwards to a vertical position. The drive wheels are now free and can be dismounted.

Changing the steer wheels

Never lift the forklift-truck below the counterweight.

Before lifting the truck, slightly loosen the wheel bolts, apply the parking brake and secure the forklift-truck against any accidental forward motion by putting wooden wedges in front of the driving wheels. Moreover, lift the fork carriage off the ground by approx. 10 cm.

Now, lift the forklift-truck, until wooden beams with a sufficient load capacity can be pushed under both sides of the frame - but not under the counterweight. With the forklift-truck secured in this way, you can now remove the devices and the hoist tool to dismount a steer wheel safely.

WARNING

When refitting the wheels, ensure correct seating of the valve. It must lock into the grooves of the wheel hub. Tighten the wheel nuts evenly at the specified tightening torque. Check the tyre pressure.

WARNING

Wheel bolts and nuts need time to settle into their correct location while driving under load. It is therefore essential to retighten the wheel bolts/ nuts with the prescribed torque values after 50 operation hours on new machines and every wheel change.

F

Démontage de la roue à jante fendue(C20-35)

Quand vous demontez une roue a jante divisee, ne jamais enlever le pneu avant de l'avoir completement degonfle. Premierement, degonflez le pneu et deserrez les boulons et ecrous. En ne respectant pas cette procedure, vous vous exposez a de serieux risques de blessure. Cette operation doit etre realisee uniquement par un technicien abilite.

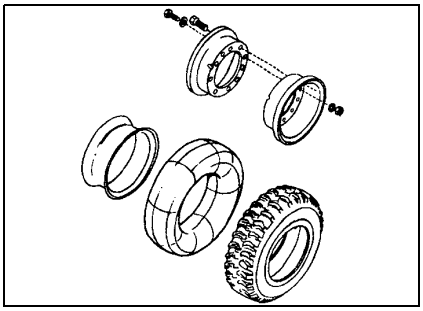

Remorquage du chariot é à fourches

Tout remorquage, en montée ou en descente, sur des rampes ou des pentes escarpées est INTERDIT. Lorsque le chariot élévateur à fourches n'est pas en service, vous devez absolument engager le frein de stationnement ou bloquer les roues motrices tant que vous travaillez aux alentours de l'appareil.

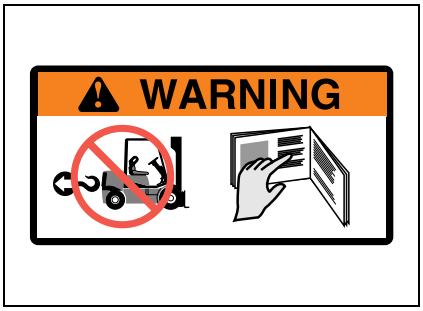

ATTENTION

Lorsque le moteur ne tourne pas, la direction et le dispositif de freinage assistés du chariot élévateur à fourches remorqué ne fonctionnement pas non plus. Il est donc plus difficile de tourner le volant ou d'enclencher le freinage. La vitesse de remorquage ne doit pas être supérieure à 8 km/h. Le trajet de remorquage devrait être aussi court que possible (500 m environ).

S'il faut procéder au remorquage de votre chariot élévateur à fourches (moteur endommagé, etc.), il est nécessaire de prendre les mesures suivantes:

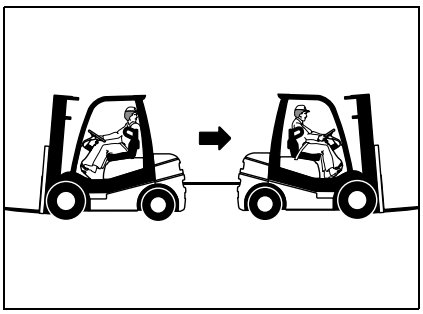

1. Le cadre de levage (les fourches) du chariot élévateur devrait, dans la mesure du possible, être amené à 300 mm audessus du sol. Assurez le cadre de levage au moyen d'une chaîne. Si cela s'avère impossible, retirez les bras de fourche du porte-fourches en procédant comme suit.
2. Le véhicule de traction doit présenter une force de traction et de freinage suffisantes.
3. Fixer le véhicule de traction à l'oeillet de suspension du chariot élévateur au moyen d'une barre de traction homologuée.
4. Tirer vers l'arrière le chariot élévateur à fourches, celui-ci n'étant pas en service. La présence d'un conducteur dans le chariot est indispensable.
5. Veuillez ne déposer le chariot élévateur à fourches ne fonctionnant pas uniquement dans les secteurs prévus à cette fin (voir également les points concernant la sécurité et le stationnement du chariot élévateur à fourches).

GB

Disassembling the split-rim wheel.(C20-35)

When you disassemble the split-rim wheel, NEVER remove the tire before you deflate the tire pressure.

First, remove the tire pressure and then loosen the wheel bolts and nuts.

Failure to do so could result in serious personal injury.

This operation shall be performed by the certified mechnic only.

Towing the fork lift truck

Towing on ramps and steep inclines, whether in the upward or downward direction, is PROHIBITED.

While you are working around the inoperative forklift truck, the parking brake must always be applied or the drive wheels blocked.

CAUTION

When the engine is not running, the powerassisted steering and brake of the forklift truck being towed will not function either. Turning of the steering wheel and braking will then be more difficult.
The towing speed must not be more than 8 km/h. The towing distance should be as short as possible (approx. 500 m).

If your forklift truck must be towed (engine defect etc.), the following measures should be taken:

1. The lifting framework (the forks) of the forklift truck should, if possible, be raised around 300 mm above floor level. Secure the lifting framework with a chain.
   If this is not possible, remove the fork arms from the fork carriage.
2. The towing vehicle must have sufficient towing and braking force.
3. Attach the towing vehicle to the trailer pin of the forklift truck with an approved towbar.
4. Tow the inoperative forklift truck backwards. There must always be a driver in the forklift truck being towed.
5. Park the inoperative forklift truck only in areas provided for this purpose (see also safety section, "parking the forklift truck", see page 1.28).

F

Nettoyer le chariot à fourche

Les travaux de nettoyage ne doivent être effectués qu'à des emplacements réservés à cet effet. Veillez à éviter au maximum la pollution.

Protéger par un couvercle ou un autocollant toutes les pièces qui, pour des raisons de sécurité ou de fonctionnement, ne doivent pas entrer en contact avec l'eau, les jets de vapeur ou des produits détergents. Ceci vaut par exemple pour l'installation électronique.

Ne pas diriger le jet directement sur les matériaux isolants. Lors de l'arrosage, ne pas asperger le filtre à air ou le pot d'échappement.

Seuls les produits détergents adéquats et de marques connues doivent être utilisés. Ne jamais se servir d'essence ou de gasoil.

Après le nettoyage, retirer couvercles et autocollants de protection. Procéder au graissage de votre chariot d'après votre tableau de graissage.

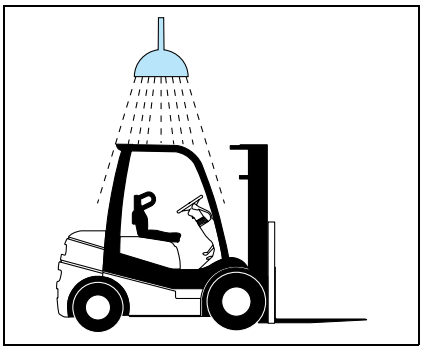

Mesures à prendre en cas d'arr ê mise en d é ô prolong é

(>1 mois)

Les opérations suivantes doivent être effectuées:

- Deconnecter la batterie en debranchant le cable (-).

Attention

Si un chariot est immobilise sur une longue periode sans avoir deconnecter le cable (-) au prealable, il ne demarrera pas car la batterie sera dechargee.

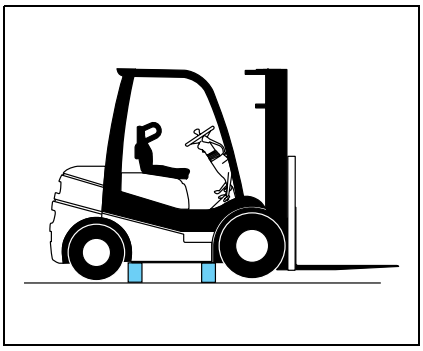

(>6 mois)

Les opérations suivantes doivent être effectuées:

- Nettoyer le chariot, le graisser et lubrifier les tiges de piston
- Démonter la batterie
- Remplir le réservoir à carburant. Avant la mise en service, changer le carburant et le filtre à carburant. Purger le système carburant.
- Retirer l'huile moteur et la remplacer par une huile de conservation. Remplacer le filtre à huile. Avant la remise en service, l'huile de conservation doit être évacuée. Le moteur doit être à nouveau rempli d'huile normale.
- Vérifier la quantité d'antigel dans le circuit de refroidissement.
- Soulever le chariot sur vérin afin d'éviter le dégonflage des pneus.
- Il est indispensable de renouveler tous les lubrifiants avant la remise en service.

GB

Cleaning the forklift truck

Cleaning work may only be carried out in locations provided for this purpose. Ensure that pollution is avoided as far as possible.

All areas which must be kept free of water, steam jet or cleaning agent, for functional or safety reasons, must be protected by covers or by taping them up. This applies, for example, for the electronic system.

Do not expose insulating material to the direct jet spray. When spraying, do not spray into the air filter or exhaust systems.

Only brand name, stipulated cleaning agents may be used. Do not use petrol or diesel under any circumstances.

Once the forklift truck has been cleaned, remove all covers and tape.

Lubricate the forklift truck in accordance with the lubrication plan.

Measures for longer lay-off periods, storage

(> 1 months)

The following measures must be carried out :

- Remove the battery : Disconnect the (-)cable

CAUTION

If the forklift truck is stored without disconnecting (-)cable of battery for a long time, it will not be started due to the discharged battery.

(> 6 months)

The following measures must be carried out :

- Clean the forklift truck and grease the piston rods.
- Remove the battery. : Disconnect the (-)cable.
- Fill up the fuel tank. Before recommissioning, the fuel and the fuel filter must be replaced. Bleed the fuel system.
- Remove the engine oil and replace with suitable conservation oil. Replace the oil filter.
  Before recommissioning, the conservation oil must be drained off again. The engine must be filled with normal service oil again.
- Check the antifreeze level in the cooling system.
- Jack up the forklift truck to prevent the tyres going flat.
- All lubricants must be replaced before recommissioning.