W 735
Hydraulikbagger

Typ W 735	
Leistung	90 kW
Löffelinhalt	0,3 - 1,25 m^3
Betriebsgewicht	16,2 - 19 t

FURUKAWA

W735 LS tronic



W 735
Technische Daten

EuroTest® Certificate issued by TBG Tiefbau-Berufsgenossenschaft Germany

Motor

Robuster, laufruhiger Baumaschinenmotor mit viel Kraftreserve. Das Aggregat ist als Einheit mit Hydraulikölkühler und Auspuff montiert und elastisch gelagert.
Nutzung der maximalen Motorleistung durch automatische Grenzlastregelung.

Hydrauliksystem LS-tronic

Geschlossenes, bedarfsstromgeregeltes, „Load sensing" Hydrauliksystem mit elektronischer Systemoptimierung. Volle hydraulische Leistung für jede einzelne Steuerfunktion, paralleler und voneinander unabhängiger Betrieb mehrerer Funktionen. Kein Abdrosseln überschüssig geförderter Ölmengen, sofortiges Ansprechen aller Funktionen. Drei werkseitig voreingestellte Betriebsarten für
H = max. Leistung
E = wirtschaftliches Arbeiten (Öko-Stufe)
L = feinfühliges Arbeiten.
Zusätzlich drei frei programmier- und speicherbare Betriebsarten für spezielle Arbeitseinsätze oder Anbaugeräte. Schwerlast- und „Kick down"-Funktion für sicheres und schnelles Arbeiten. Automatische Drehzahlabsenkung in den Arbeitspausen für wirtschaftlichen Kraftstoffverbrauch, Reduzierung der Abgas-Schadstoffe und des Lärmpegels. Bei Störung des Systems problemloses Arbeiten mittels Notsteuerung.

Maximaler Arbeitsdruck

Fahrantrieb	38,0 MPa
Arbeitsausrüstung	32,0 MPa
Schwenkantrieb	22,5 MPa
Vorsteuerung	3,2 MPa
Druckzuschaltstufe	36,0 MPa

Steuerung

Steuerplatte mit einzeln angeflanschten „Load Sensing"-Steuerventilen. Jede Funktion hat ihren eigenen, unabhängigen Steuerkreis. Integrierte Primär- und Sekundärabsicherung sowie Nachsauge- und Drosselventile. Lasthalte- und Feinsenkventile serienmäßig. Hydraulische Vorsteuerung für alle Arbeitsbewegungen durch leichtgängige Kreuzhebelschaltung nach SAE-Standard mit großem Feinsteuerbereich.

Motor und Ausrüstung

Typ	Furukawa F 659 T
• Zylinder	6
• Takt/Treibstoff	4/Diesel
• Kühlung	Wasser
• Hubraum	5,88 l
• Bohrung/Hub	102 mm/120 mm
• Leistung bei 2100 U/min[1]	90 kW/122 PS
• Max. Drehmoment	505 Nm/1300 U/min
Turbolader	
Einspritzung	direkt mit mechanischem Regler
Lüfter	Sauglüfter
Schmierung	Zwangsschmierung
Ölfilter	
Luftfilter	trocken, mit Sicherheitselement und Verschmutzungsanzeige
Drehstrom-Lichtmaschine	50 A
Anlasser	24 V
Batterie	2 x 102 Ah, wartungsfrei mit Batteriehauptschalter

[1] entspricht 80/1269/EWG

Hydraulik

Bauart	LS-tronic (Load Sensing-Proportional Power Control)
Schrägscheiben-Axialkolbenpumpe	hydraulische Regelung 0 - max. (LS)
Closed Center Steuerventile (PPC)	direktes LS-Signal zur Pumpenregelung, individuelle Einstellmöglichkeit der Ölfördermenge
Funktionen	Bedarfsstrom- und Leistungsregelung, Proportionalsteuerung, Synchronkontrolle, Druckabschneidung, Volle hydraulische Leistung für jede Arbeitsbewegung
Lasthalte- und Feinsenkventile	

Maximale Fördermenge

Arbeitshydraulik (Axialkolben-Regelpumpe)	275 l/min
Vorsteuerung/Kühlung (Zahnrad-Konstantpumpe)	65 l/min
Bremsen/Lenkung (Zahnrad-Doppelpumpe)	24/24 l/min
Hydraulikzylinder[2]	Anzahl/Durchmesser x Hub
• Hubzylinder	2/120 mm x 985 mm
• Löffelstielzylinder	1/140 mm x 1000 mm
• Löffelzylinder	1/120 mm x 850 mm

[2] alle Zylinder mit Gleitringabdichtung und Endlagendämpfung, ausgenommen „Löffel öffnen"

Reißkräfte

	36 MPa	32 MPa
Max. Losbrechkraft mit Tieflöffel	118,5 kN (12,1 t)	105 kN (10,7 t)
Max. Reißkraft durch Stielzylinder mit		
• Löffelstiel 1,75 m	121,0 kN (12,3 t)	107,4 kN (11,0 t)
• Löffelstiel 2,20 m	101,5 kN (10,4 t)	90,2 kN (9,2 t)
• Löffelstiel 2,70 m	86,0 kN (8,8 t)	76,4 kN (7,8 t)
• Löffelstiel 3,25 m	73,4 kN (7,5 t)	65,2 kN (6,7 t)

Bedienung vereinfacht!
Wirtschaftlichkeit programmiert!

LS tronic

Sicherheit
Beim Starten des Motors muß die linke Armstütze angehoben sein. In dieser Position ist die Vorsteuerung zur Verhinderung einer Fehlbedienung abgeschaltet. Fällt der Dieselmotor aus, versorgt ein Druckspeicher die Vorsteuerung zum Absenken der Arbeitseinrichtung. Schlauchbruch-Sicherheitsventile auf Wunsch.
Ein 5 µ Filter im Hydrauliktank, mit Sicherheitselement und elektrischer Verschmutzungsanzeige, reinigt das gesamte Rücklauföl. Zusätzliche Filter im Vorsteuerkreis. Arbeitshydraulik mit SAE-Flanschverbindungen. Automatische Überwachung aller wichtigen Funktionen mit Störanzeige. Synthetikölbefüllung a.W.

Fahrerkabine
Separat aufgebaute, elastisch gelagerte, vibrationsfreie und schallgedämmte Komfort-Überdruckkabine (ISO-Standard).
Schallpegel in der Kabine 74 dB (A).
Steinschlagschutzgitter (FOPS) auf Wunsch. Großflächige Rundumverglasung (Sicherheitsglas, getönt), einziehbare Frontscheibe, Schiebefenster in der Tür, aufstellbare Dachhälfte, Scheibenwisch- und Waschanlage, Sonnenblende, Rückspiegel. 3-stufige Gebläseheizung (Warmwasser) und Lüftung, einstellbare Defrosterdüsen.
Fahrersitz: Mehrfach verstellbarer, schwingungsgedämpfter Fahrersitz, einstellbar auf Gewicht und Position, Steuerhebel in den Armlehnen integriert, separat auf bequeme Arm- und Beinlänge einstellbar.
LS-tronic Bedienungskonsole: Elektronische Systemsteuerung für 3 fest eingestellte Betriebsarten und 3 frei programmier- und speicherbare Betriebsarten (Modes). Optimale Einstellung von Drehzahl, Fördermenge und Leistung auf jeden spezifischen Einsatz. Prozentuale Anzeige der eingestellten Werte.
Schwerlast-, „Kick down"- und automatische Leerlauffunktion. Rücklaufsperre des Oberwagens (Swing brake) beim Anfahren in Schräglage.
Automatische Warmlaufphase und Überhitzungsschutz.

Armaturen: Elektronische Funktionsüberwachung, Anzeigen für Kraftstoff, Motor, Öldruck, Wassertemperatur, Bremsdruck, Batteriespannung, Hydrauliköl- und Kühlwassertemperatur, Verschmutzung von Hydraulik- und Luftfilter, Beleuchtung, Überlastwarneinrichtung. Betriebsstundenzähler und digitales Anzeigefeld für Motordrehzahl. Warnung durch Licht- und Tonzeichen.

Schwenkwerk
Antrieb über Schrägscheiben-Axialkolbenmotor und zweistufiges Planetengetriebe direkt auf den innenverzahnten, einreihigen Kugeldrehkranz. Dieser ist gegen Staub und Schmutz abgedichtet, das Antriebsritzel läuft im Fettbad. Feinfühliges, hydrostatisches Abbremsen des Oberwagens mit Kontermöglichkeit durch großdimensionierten Sicherheitsblock. Außerdem wartungsfreie, automatisch arbeitende Federspeicher-Lamellenbremse für sanftes Abbremsen und Halten des Oberwagens in jeder Position – auch bei Schräglagen.
Mechanische Transportverriegelung.
Beschleunigen, Schwenken und Abbremsen erfolgt proportional zur Stellung des Vorsteuerhebels und unabhängig von anderen Arbeitsbewegungen.

Schwenkgeschwindigkeit	9 U/min
Schwenkmoment	max. 71 kNm

Unterwagen/Achsen
Robuste Schweißkonstruktion für schweren Geländeeinsatz. Kurzer Unterwagen (2,65 m Achsabstand) mit 2-fach Pratzenabstützung oder mit Planierschild an der Hinterachse, bzw. mit 2-fach Pratzenabstützung an der Hinterachse und Planierschild an der Lenkachse. In der Ausrüstung mit Pratzen und Stützschild sind beide Ausrüstungen getrennt steuerbar.
Langer Unterwagen (3,2 m Achsabstand) mit 4-fach Pratzenabstützung, jede Seite separat steuerbar.
30 t-Spezial-Planetenachsen mit, "nassen" Lamellenbremsen in den Radnaben, Lenkachse pendelnd (± 8 °) mit Achsblockierung auf Knopfdruck. Leckölfreie Sperrventile an den Stützzylindern. Hinterachse mit angeflanschtem Lastschaltgetriebe für optimale Bodenfreiheit.

Fahrantrieb
Hydrostatischer Allradantrieb über Axialkoben-Regelfahrmotor (Wandlereffekt) und halbautomatisches 2-Gang-Lastschaltgetriebe. Integrierte Nachsauge- und Fahrbremsventile. Fahren wie im Auto mit Fußpedal und Lenkradschaltung.

Unterwagen/Achsen	
Hydrostatischer Allradantrieb über Axialkolben-Regelfahrmotor (Wandlereffekt) Halbautomatisches 2-Gang-Lastschaltgetriebe.	
Fahrgeschwindigkeiten:	
• Straßengang	0 – 20 km/h stufenlos*)
• Geländegang	0 – 6 km/h stufenlos
Steigfähigkeit	60 %
Wenderadius innen	4,90 m
Wenderadius außen	8,00 m
Bereifung	
Serienmäßig	8 x 10,0 x 20
Auf Wunsch:	
• 4-fach-Bereifung	18 x 22,5

*) Für Export bis 25 km/h.

Füllmengen	
Kraftstofftank	390 l
Hydrauliktank	210 l
Hydrauliksystem	300 l
Motoröl	14,2 l

Bremsen
Hydraulische Zweikreis-Betriebsbremse auf alle 4 Räder wirkend, feststellbar für Baggerbetrieb. Zusätzliche, im Getriebe integrierte und geschützte Federspeicher-Lamellenbremse als Haltebremse. Sie fällt nur ein bei stehendem Motor, Verschleiß durch Fehlbedienung ist ausgeschlossen.

Lenkung
Vollhydraulisch, wartungsfrei, mit Proportionalcharakteristik und Notlenkeigenschaften.

Service
Alle Bremsen wartungsfrei im Ölbad. Drehkranz abgedichtet mit Langzeitschmierung. Lagerungen der Arbeitseinrichtung abgedichtet. Zentrale Schmierung für Ausleger-Lagerstellen. Großer Stauraum im Aufstieg und hinter der Kabine mit Werkzeugkasten, darunter leicht zugänglich alle Servo- und Bremsfunktionen mit Prüfanschlüssen.

W 735
Arbeitsausrüstung, Transportmaße, Gewichte

Löffelstiele mit Löffelzylinder

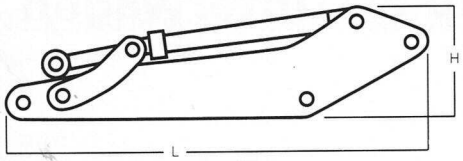

Gewichte und Maße									
Löffelstiel	**mm**	**1750**	**2200**	**2700**	**3250**	**4000**	**5400**	**4000***	**3250***
Länge L	mm	2560	3000	3490	4020	4770	6190	4800	4000
Höhe H	mm	630	630	630	630	630	630	800	520
Gewicht	kg	680	755	840	910	1050	1240	580	560

* Sonderstiel für Materialumschlag

Tieflöffel mit angeschweißten Zahnhaltern und auswechselbaren Zahnspitzen für versch. Einsätze

Tieflöffel									
Schnittbreite	**mm**	**550**	**650**	**850**	**1000**	**1150**	**1150**	**1320**	**1320**
Inhalt (SAE)	l	300	375	545	675	810	1000	975	1250
Gewicht mit Zähnen	kg	400 3	430 3	500 4	565 5	615 5	675 5	675 6	735 6
Standsicherheit[1] bis Stiellänge (mm)		3250	3250	3250	3250	2700	1750	1750	–

Felslöffel							
Schnittbreite	**mm**	**550**	**650**	**850**	**1000**	**1150**	**1320**
Inhalt (SAE)	l	300	370	525	645	765	900
Gewicht mit Zähnen	kg	535 3	620 3	710 3	805 4	895 5	970 6
Standsicherheit[1] bis Stiellänge (mm)		3250	3250	3250	2700	2200	1750

[1] bei einem Materialgewicht von 1800 kg/cbm ist die Standsicherheit bis zur genannten Stiellänge gegeben bei der Ausrüstung mit hydr. Verstellausleger, kurzem Unterwagen, 2-fach-Abstützung und Frontschild.

Max. Traglast und Reichweite W 735, Unterwagen 2,65 m, 8-fach Bereifung, 2-Punktabstützung und Stützschild, hydr. Verstellausl., ohne Löffel, Druckzuschaltung 36 Mpa* [1] Gegengewicht 3300 kg, [2] Gegengewicht 4000 kg

Traglast bei max. Ausladung (Hubhöhe 1,5 m)		Höchstlast in t		Max. Reichweite in m
Löffelstiel:		**35°**	**360°**	
1,75 m	[1]	**6,0**	**3,9**	7,1
	[2]	6,3	**4,3**	
2,20 m	[1]	**5,5**	**3,6**	7,5
	[2]	5,9	**3,9**	
2,70 m	[1]	4,5	**3,3**	8,0
	[2]	4,5	**3,6**	
3,25 m	[1]	3,1	**3,0**	8,5
	[2]	3,1	3,1	

*) Die angegebenen Werte gelten bei 35 ° Schwenkbereich in Längsrichtung bzw. bei voller Schwenkung um 360 °.
Fettgedruckte Werte sind durch die Standfestigkeit begrenzt, alle anderen Werte durch die Kraft der Hubzylinder bei 360 bar.
Das Gewicht evtl. angebauter Löffel oder Zusatzgeräte ist von den angegebenen Traglasten abzuziehen.
Lastwerte gelten auf ebenem und festem Untergrund.
Die in manchen Ländern geltenden Sicherheitsvorschriften können zur Einschränkung der angegebenen Traglasten führen.

Transportmaße W 735 in mm
Hydr. Verstellausleger, Unterwagen 2,65 m, Stützschild, 2-fach Pratzenabstützung

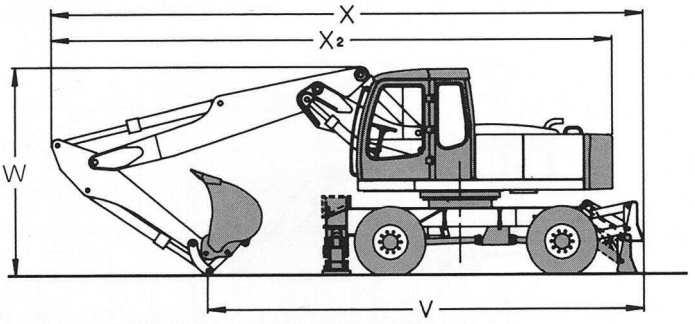

Löffelstiel	1750	2200	2700	3250	4000[1]
V	7127	6714	6307	5777	5642
W	3154	3194	3246	3286	3848
X	9121	9112	9090	9060	8781
X_2	8643	8634	8613	8582	8303

[1] Ohne Löffelstiel

Monoblock 5,40 m, Unterwagen 3,20 m, 4-fach Pratzenabstützung

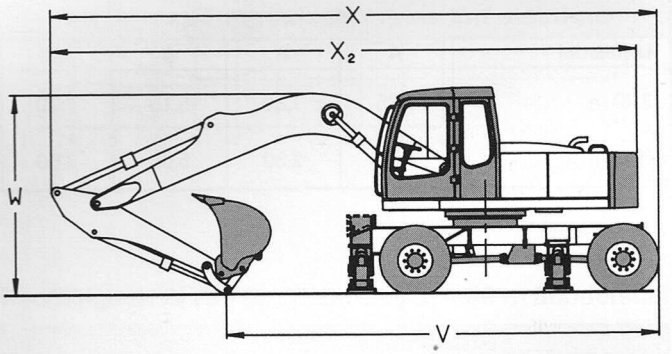

Löffelstiel	1750	2200	2700	3250	4000[1]
V	7138	6664	6170	5522	5145
W	3045	3084	3136	3118	3451
X	9363	9355	9349	9334	9302
X_2	9043	9035	9029	9014	8982

[1] Ohne Löffelstiel

W 735 Betriebsgewichte kg

Betriebsgewichte mit Ausrüstung		Stütz-schild	2-fach Pratzen-abstützung	2-fach-Pratzen + Schild	4-fach Pratzen-abstützung
Hydraulischer Verstellausleger		**17 100**	**17 150**	**18 150**	**19 000**
Löffelstiel 2,20 m					
Löffelinhalt 675 l					
Unterwagen	m	2,65	2,65	2,65	3,20
Balastgewicht	kg	3300	3300	3300	4000
Monoblock 5,40 m		**16 400**	**16 450**	**17 450**	**18 300**
Löffelstiel 2,20 m					
Löffelinhalt 675 l					
Unterwagen	m	2,65	2,65	2,65	3,20
Ballastgewicht	kg	3300	3300	3300	4000

W 735
Maße, Ausrüstungen

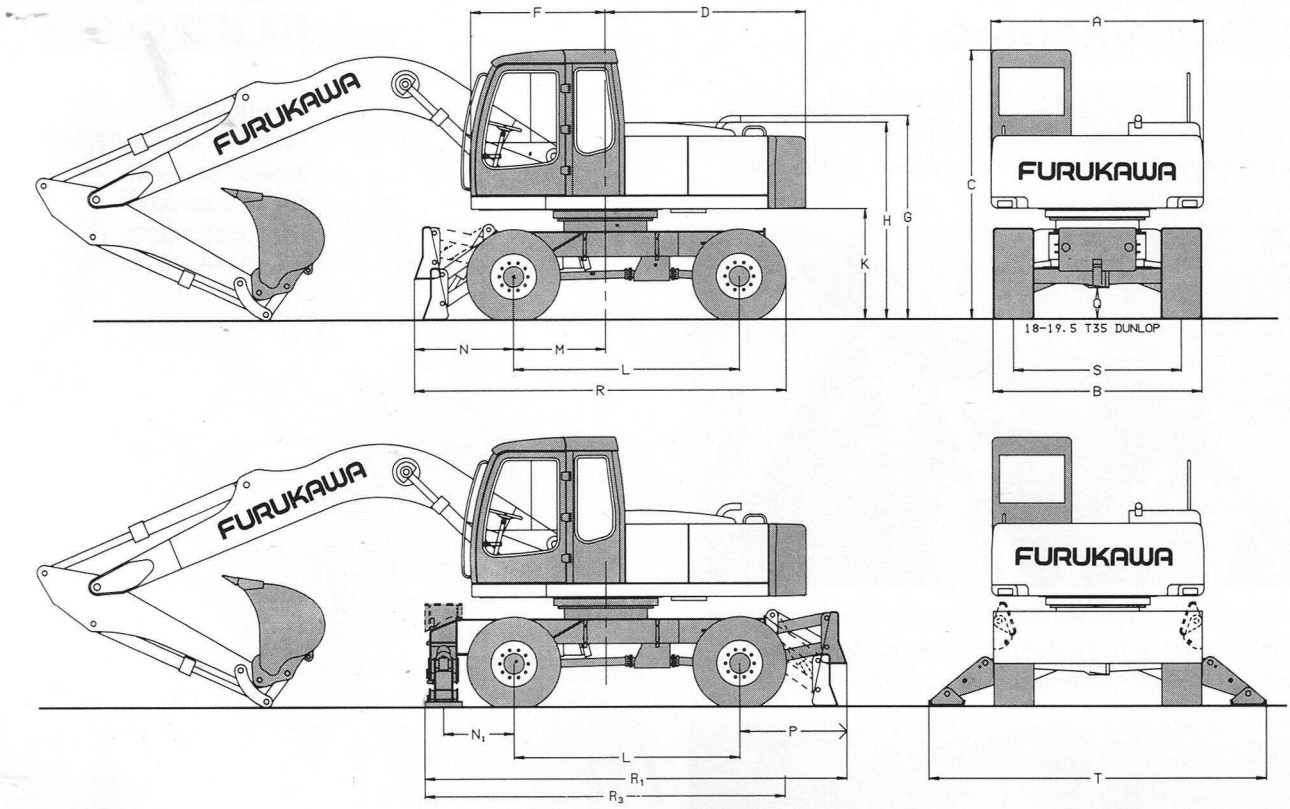

Maße in mm	
	W 735
A	2490
B	2450
C	3161
D	2350
F	1590
G	2383
H	2306
K	1295
L	2650
L_1	3200
M	1080
N	1162
N_1	827
P	1258
Q	365
R	4362
R_1	4953
R_2	4795
R_3	4245
S	1970
T	3957

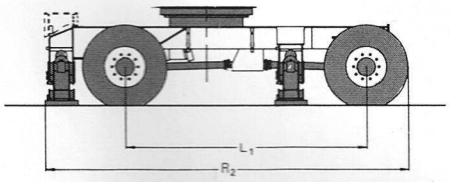

Standardausrüstung (D)

- Arbeitsscheinwerfer am Ausleger
- Fahrscheinwerfer, Brems-Rückleuchten und Blinker am Oberwagen
- Verkleidungen und Kabine abschließbar
- Schalldämmung
- Rückspiegel rechts
- UKW/MW Stereo-Kasettenradio
- Sicherungsautomaten für elektrische Anlage
- Elektrische Anlage 24 V
- Batteriehauptschalter
- hydr. Verstellausleger
- Druckzuschaltung 36 MPa
- Notsteuerung Hydraulik
- Einrichtungen für Greiferbetrieb und -drehen
- Lasthalte- und Feinsenkventile
- Automatische Lamellenbremsen für Schwenken und Parken
- Ballastgewicht 3300 kg
- Überlastwarneinrichtung
- Pendelachsblockierung
- Aufstiege am Unterwagen, Greiferbügel
- Werkzeugkasten
- Bordwerkzeug
- Zentrale Abschmierleiste
- Abschleppöse am Unterwagen
- Kurzer Unterwagen mit Pratzenabstützung oder Planierschild an der Hinterachse
- 8-fach-Bereifung 10,00 - 20 mit Zwischenringen
- StVZO-Ausrüstung
- Sicherheitsausstattung gem. TBG/GS (CE)

Sonderausrüstung

- Monoblockausleger 4,75 und 5,40 m
- Schlauchbruch-Sicherheitsventile
- Anbausatz für Hydraulikhammer, Schere, Schwenklöffel
- Schnellkupplungen, Schnellwechsler
- Zus. Hydraulikfunktion mit Verrohrung
- Langer Unterwagen (3,20 m) mit 4-fach Abstützung
- Single-Bereifung 18 x 22,5 oder 18 x 19,5
- Schnelläufer bis 35 km/h
- 2. Werkzeugkasten
- Ballastgewicht 4000 kg
- Rundum-Warnleuchte auf der Kabine
- FOPS Schutzgitter für Kabine
- Regenschutzdach
- Schutzgitter für Windschutzscheibe
- Kopfstütze
- Klimaanlage
- Hydraulikprüfleiste
- Zentralschmieranlage

Furukawa-Baumaschinen werden mit unterschiedlicher Ausrüstung hergestellt entsprechend der behördlichen Vorschriften des jeweiligen Landes. Alle Angaben sind unverbindlich, Konstruktionsänderungen vorbehalten.