Mall44

Certificat d'immatriculation

N° Immatriculation — Date de 1ère immatriculation

A. CR-444-FH **B** 27/11/2008

C.1 VEOLIA PROPRETE POITOU-CHARENTES

C.4a EST LE PROPRIÉTAIRE DU VÉHICULE

C.4.1

C.3

RUE LOUIS BLERIOT

16100 CHATEAUBERNARD

D.1 SCANIA

D.2 B2G62A41S

D.2.1

D.3 P 380 CB6X2 MNA **E.** VLUP6X20009135879

F.1	26000	**F.2**	26150	**F.3**	40150		
G	11070	**G.1**	10995				
J	N3	**J.1**	CAM	**J.2**		**J.3**	BEN AMO
K	P-2143-04-03						
P.1	0	**P.2**	279	**P.3**	GO	**P.6**	31
Q		**S.1**	2	**S.2**		**U.1**	90
U.2	1350	**V.7**	0	**V.9**	0555*0651C		

X.1 VISITE AVANT LE 17/12/2013

Y.1	42	**Y.2**	0
Y.3	0	**Y.4**	4
Y.5	2.5	**Y.6**	48.5

Pour le ministre de l'intérieur et par délégation,
la sous directrice de la circulation
et de la sécurité routières

A. Lebrun

Anne LEBRUN

H

I 27/02/2013

Z.1 MENTION DRIRE :

Z.2

Z.3

Z.4

COUPON DÉTACHABLE

Certificat d'immatriculation

CR-444-FH 27/02/2013

2013AV68579

VLUP6X20009135879

SCANIA

VEOLIA PROPRETE POITOU-CHARENTES

CRFRACR444FH3VLUP6X2000913587980811275CAM<<<

BEN<SCANIA<<<<<<<<P<380<CB6X2<M2013AV6857948

2M00252153479

IMPRIMERIE NATIONALE - OA 121337 - (123916) - CERTIFICAT D'IMMATRICULATION SIV

EX 7525 VQ16

Mod 144

SCANIA
Scania France S.A.S.

ARRIVE LE
0 4 NOV. 2005
C.I.N.

Affaire suivie par

Notre date
29.10.2008
Votre date

Notre référence
MB/SB/0745
Votre référence

ATTESTATION DES DIMENSIONS D'UN VEHICULE

- CENTRE DE GRAVITE ET PORTE A FAUX VARIABLE

GENRE	:	CAM
TYPE	:	B2G62A41S
N° D'IDENTIFICATION	:	VLUP6X20009135879
APPARTENANT A	:	

Nous soussignés SCANIA FRANCE SAS - 2 bd de l'Industrie - ZI d'Ecouflant - 49001 ANGERS CEDEX 01, distributeur accrédité auprès des DRIRE,

Autorisons sur ce châssis carrossé Benne AMO un centre de gravité Y mini de 0,264 m , et maxi de 0,573 m ainsi que le porte à faux mini à 1,915 m et maxi à 2,975 m par rapport à l'axe théorique, et une longueur hors tout de 8,030 m, à condition de respecter les charges maxi par essieu :

Essieu 1 (kg) 8 000
Essieu 2&3 (kg) 11 500 + 7 500 = 19 000 (+ 150 de retarder)

Autorisons sans restriction l'utilisation d'un PTAC de 26 000 kg (+ 150 de retarder)

SCANIA FRANCE S.A.S.
B.P. 30106
49001 ANGERS Cedex 01
SCANIA SCANIA
Homologation

M. BUFFENOIR
Responsable Homologation

Réf. I/H/10/12/03

2, BOULEVARD DE L'INDUSTRIE
ZI D'ECOUFLANT
49000 ANGERS
FRANCE

B.P. 30106
49001 ANGERS CEDEX 01
FRANCE

R.C. Angers B 307 166 934
Capital 16 317 500 €
Code TVA FR 38 30 7166934

Tél. : 02 41 41 33 33
Fax : 02 41 34 76 25
Web : www.scania.fr

SF7TL/1002

CARROSSERIE INDUSTRIELLE NIORTAISE

ZA, La Grange Laidet 2 - 8, Rue Alfred Nobel

BP. 38314 - 79043 NIORT CEDEX 9

Tél. 05 49 79 00 22 - Fax 05 49 73 95 59 - Fax Magasin : 05 49 79 97 80

CARROSSERIES LABBÉ
GRUES - HAYONS
PALFINGER
BRAS HYDRAULIQUES
GUIMA
BENNES
Bennes

ATTESTATION DE TRANSFORMATION D'UN VEHICULE

****

Annexe 1

- Marque	:	**SCANIA**
- Genre	:	**CAM**
- Type	:	**B2G62A41S**
- N° série	:	**VLUP6X20009135879**
- Appartenant à	:	

Nous soussignés ,**CARROSSERIE INDUSTRIELLE NIORTAISE** , certifions avoir effectué sur le véhicule désigné ci-dessus le montage de la carrosserie suivante :

BENNE AMOVIBLE

pour lequel nous sollicitons une dérogation concernant la côte Y du centre de gravité

Y maxi autorisé par le constructeur : **0.843** Y maxi carrossé : **0.573**

Y mini autorisé par le constructeur : **0.592** Y mini carrossé : **0.464**

En foi de quoi, nous délivrons cette attestation pour servir et valoir ce que de droit.

Fait à Niort , le **29 octobre 2008**

CARROSSERIE INDUSTRIELLE NIORTAISE
ZA La Grange Laidet 2
8 rue Alfred Nobel
BP 38314 - 79043 NIORT CEDEX 9
Tél. 05 49 79 00 22 - APE 2920Z
Fax Bureau 05 49 73 95 59
Fax Magasin 05 49 79 97 80

CARROSSERIE INDUSTRIELLE NIORTAISE

ZA, La Grange Laidet 2 - 8, Rue Alfred Nobel

BP. 38314 - 79043 NIORT CEDEX 9

Tél. 05 49 79 00 22 - Fax 05 49 73 95 59 - Fax Magasin : 05 49 79 97 80

CARROSSERIES LABBÉ
GRUES - HAYONS
PALFINGER
BRAS HYDRAULIQUES
GUIMA
BENNES
Bennes

Répartition du plein de gasoil

A conserver avec les documents du carrossage (Annexe III, VII ou VIII)

Marque : SCANIA

N° de série : VLUP6X20009135879

Caractéristiques :

Empattement F' :	4.634	m	Capacité du réservoir :	300	Litre
Emplacement du réservoir B :	2.800	m	Masse volumique du gazoil	0.85	Kg/dm3
			Poids du gazoil	255	Kg

Répartion du plein de gazoil :

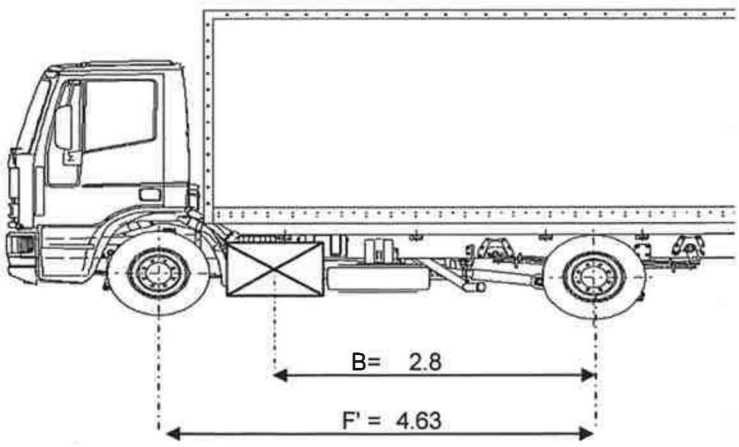

C_I_N
ZA LA GRANDE LAIDET 2
79000 NIORT

29/10/2008 09:15

ID.1: 135879

0001	B :	5840kg
0002	B :	3080kg
0003	B :	1820kg
0003*		10740kg D

Poids du gazoil sur l'avant :	154	Kg	Poids du gazoil sur l'arrière :	101	Kg
Poids avant :	5840	Kg	Poids Arrière :	4900	Kg
Poids à vide AV corigé PV.AV :	**5994**	Kg	**Poids à vide AR corigé PV.AR :**	**5001**	Kg
Poids à vide corrigé PV :	**10995**	Kg			

Fait à niort le : 29/10/2008

CARROSSERIE INDUSTRIELLE NIORTAISE
ZA La Grange Laidet 2
8 rue Alfred Nobel
BP 38314 - 79043 NIORT CEDEX 9
Tél. 05 49 79 00 22 - APE 2920Z
Fax Bureau 05 49 73 95 59
Fax Magasin 05 49 79 97 80

SARL Société Coopérative Ouvrière de Production à capital variable - Siège Social : 8, Rue Alfred Nobel
Code APE 2920 Z - RCS NIORT B 330042912 (84 B 71) - SIRET 330 042 912 000 31 - N° TVA Intracommunautaire FR 84 330 042 912

Mau144
CARROSSERIE INDUSTRIELLE NIORTAISE
ZA, La Grange Laidet 2 - 8, Rue Alfred Nobel
BP. 38314 - 79043 NIORT CEDEX 9
Tél. 05 49 79 00 22 - Fax 05 49 73 95 59 - Fax Magasin : 05 49 79 97 80

CARROSSERIES LABBÉ
GRUES - HAYONS
PALFINGER
BRAS HYDRAULIQUES
GUIMA
BENNES
Bennes

SAS GUIMA PALFINGER
29 Avenue des Tourondes
BP N° 49
82303 CAUSSADE Cedex

BON DE LIVRAISON

Date : 28/10/2008	Compte : GUIMA	Affaire n° L1269	Vos réf. : 1707-4500527616

Marque du véhicule : SCANIA	Type du véhicule : B2G62A41S

Equipé de son porte roue de secours, de sa prise de mouvement
Cabine courte, échappement bas

Empattement	: 4100	PTC	: 26 T
N° de série	: VLUP6X20009135879		
N° Equipement	: 79 6669/08	Contre Marque	: VEOLIA CHATEAUB

MONTAGE D'UN EQUIPEMENT BRAS GUIMA N° 100092330

" Types : T 20
" Puissance : 20 T
" Poids : 2 250 kg
" KIT T20 fourni par GUIMA Comprenant :

- La potence type COULISSANT
- Le distributeur de marque WALVOIL, SDS 150
- Réservoir d'huile de 100 litres avec filtre, avec la vanne d'isolement
- Commandes intérieures cabine progressives
- Pompe LEDUC à pistons flasquée, 65 l
- Verrouillage hydraulique arrière
- Verrouillage hydraulique avant
- Kit CE un phare de travail
- Kit Ailes arrières, enveloppante PVC
- Kit finition
- Deux kits coffres à outils
- Kit coffre à filet
- Kit BAE hydraulique avec capteur + BAE + palliers
- Kit feux arrières
- Kit extincteur et son coffret
- Crochet MG

CARROSSERIE INDUSTRIELLE NIORTAISE

ZA, La Grange Laidet 2 - 8, Rue Alfred Nobel

BP. 38314 - 79043 NIORT CEDEX 9

Tél. 05 49 79 00 22 - Fax 05 49 73 95 59 - Fax Magasin : 05 49 79 97 80

CARROSSERIES LABBÉ
GRUES - HAYONS
PALFINGER
BRAS HYDRAULIQUES
GUIMA
BENNES
Bennes

SAS GUIMA PALFINGER
29 Avenue des Tourondes
BP N° 49
82303 CAUSSADE Cedex

BON DE LIVRAISON (Suite)

Date : 28/10/2008	Compte : GUIMA	Affaire n° L1269	Vos réf. : 1707-4500527616

PRESTATION DE MONTAGE

" Montage du bras T 20
" Montage des circuits hydrauliques
" Montage du robinet 3 voies + circuit hydraulique pour remorque bennante
" Pose des commandes électriques
" Montage de la BAE arrière
" Fourniture et pose des pare cycliste latérales
" Pose des signalétiques
" Montage des deux coffres à outils
" Montage du coffret avec son extincteur
" Pose du coffre à filet
" Pose du crochet MG
" Montage du châchage hy tower fourni par le client
" Peinture du bras couleur chassis potence en jaune
" Finition
" Fourniture et pose d'une prise électrique type Fenwick
" Automatisme de verrouillage et déverrouillage
" Passage CCI
- Pose des pesées embarquées

ATTENTION Nous ne prenons pas en compte le graissage en un point

ANNEXE 3

PROCES VERBAL DE CONTRÔLE DE CONFORMITE INITIAL D'UN VEHICULE

DATE DU CONTRÔLE:	29/10/2008
N° DE CONTRÔLE:	L1269/6679
CARROSSIER (nom et adresse) :	CARROSSERIE INDUSTRIELLE NIORTAISE ZA, LA GRANGE LAIDET 2 - 8, RUE ALFRED NOBEL BP 38314 - 79043 NIORT CEDEX 9
DATE D'ECHEANCE DE LA QUALIFICATION:	1° octrobre 2009 (Voir attestation ci jointe)

IDENTIFICATION DU VEHICULE (2) :

(D 1)	Marque :.....	SCANIA
(D 2)	Type Variante Version :.....	B2G62A41S
(E)	Numéro d'identification :.....	VLUP6X20009135879
(F 2)	Masse en charge maximale admissible en service dans l'etat (PTAC) (kg)	26150
(F 3)	Masse en charge maximale admissible de l'ensemble en service dans l'état (PTRA) (kg):....	40150
(G)	Masse en service (G1 + 75) (kg) :.....	11070
(G 1)	Poids à vide national (PV) (kg) :.....	10995
(J 1)	Genre national (3) :.....	CAM
(J 3)	Carrosserie (désignation nationale) (4):	BEN AMO
(S 1)	Nombre de places assises (y compris celle du conducteur)	2

Voir certificat de conformité du véhicule de base pour les rubriques suivantes: (D 3), (F 1), (J), (K), (P 1), (P 2), (P 3), (P 6), (U 1), (U 2), (V 7), (V 9)

DIMENSIONS :	Longueur :	L =	2.500	m
	Largeur :	l =	8.030	m
	Surface :	Lxl =	20.075	m²

ENGAGEMENT DU CARROSSIER:

Je soussigné, CARROSSERIE INDUSTRIELLE NIORTAISE, certifie :

- disposer d'une qualification en cours de validité au titre de l'article R.323-25 du code de la route;
- avoir carrossé le véhicule identifié ci-dessus;
- que le véhicule peut être immatriculé sans réception complémentaire compte tenu de ce que:
  - le châssis est resté conforme au type décrit dans la notice du constructeur et n'a subi aucune transformation
  - le véhicule statisfait, dans les conditions prévues par les arrêtés d'application, aux dispositions

des articles R.311-1 à R.318-8, R.321-10 et R.413-13 du code de la route, pour la catégorie du véhicule concerné;

-le porte-à-faux arrière du véhicule, non compris les ferrures et charnières satisfait aux limites minimales et maximales fixées par le constructeur :

- dans sa notice descriptive (1);
- ~~dans l'accord fourni par son service technique~~ (1);

et la longueur des ferrures est inférieure à 120 mm .

- les poids en charges sur les essieux sont égaux ou supérieurs aux charges au sol minimales, et inférieurs ou égaux aux charges au sol maximales prévues par le constructeur;
- la largeur du véhicule n'excède pas celle fixée par le constructeur;
- le genre J1 n'est pas TCP
- le genre J1 n'est pas en double genre et la carrosserie J3 n'est pas en double carrosserie

CARROSSERIE INDUSTRIELLE NIORTAISE
ZA La Grange Laidet 2
8 rue Alfred Nobel
BP 38314 - 79043 NIORT CEDEX 9
Tél. 05 49 79 00 22 - APE 2920Z
Fax Bureau 05 49 73 95 59
Fax Magasin 05 49 79 97 80

Fait à NIORT , le 29/10/2008

Cachet et signature

(1) rayer la ou les mentions inutiles
(2) Références communautaires de la directives 1999/37/CE relatives aux documents d'immatriculation. Pour les rubriques inchangées reprendre les données de la réception du véhicule incomplet
(3) J 1 ne peut être différent de celui prévu par la notice descriptive et ne doit pas être TCP
(4) J 3 doit répondre à la nomenclature des carrosserie prévue par le code de la route

	Répartition des charges Benne Amovible	Ref :	I-FAB-132
		Indice :	A

N° d'affaire :	**L1269**	Marque :	**SCANIA**
Client :	**GUIMA-VEOLIA**	Type :	**B2G62A41S**
		N° de série	**VLUP6X20009135879**

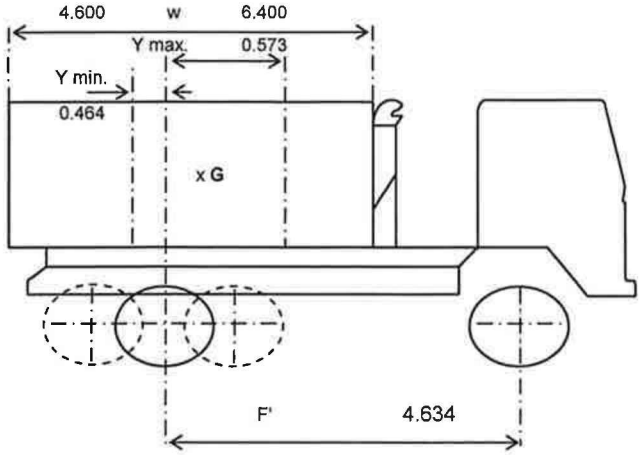

Ymini restreint à 0.464 pour respecter la norme de la barre anti-encastrement

REPARTITION DU POIDS TOTAL EN CHARGE

CAS GENERAL	
PT AVmax autorisé (kg) =	8 000
PV AV (kg) =	5 994
p AV (kg) =	150
Ch AV max (kg) =	1 856

PT ARmax autorisé (kg) =	19 150
PV AR (kg) =	5 001
p AR (kg) =	0
Ch AR max (kg) =	14 149

Ch = PTAC - PV - P (kg) =	15 005

(PV = poids à vide du véhicule carrossé sans caisse)
(p = poids conducteur + passagers)

F' (m) =	4.634

Ymax = F' x Ch AVmax / Ch (m) =	0.573
Ymin = F' x (Ch - CH ARmax) / Ch (m) =	0.264

Dans le cas ou Ymin est négatif, compléter le tableau de droite

CAS D'UN CENTRE DE GRAVITE NEGATIF LIMITATION DE YMIN
PT Avmin (chas.cab.) (kg) =
PV AV (kg) =
P' AV' (kg) =
Ch AV min (kg) =
Ymin = F x Ch Avmin / Ch (m) =

On retiendra Ymin tel que la valeur (Ymax-Ymin) soit la plus faible.

CAS D'UN VEHICULE A PLUS D'UNE RANGEE DE SIEGES
Calculer ci-dessous les limites Ch1 et Ch2 de la
charge utile et retenir la valeur la plus faible = Ch'
Ch1 = F' x (PT Armax - PV AR - p'AR) / (F' - Ymin)
(1) =
Ch2 = PTAC - PV - p' (kg) =
Dans ce cas une plaque dans la cabine indiquera : la C.U. max autorisée avec passagers = Ch la C.U. max autorisée sans passagers = Ch'

(p' = poids conducteur seul = 75 kg)

Porte à faux du véhicule carrossé sans benne amovible =	1.915
Porte à faux maxi du véhicule avec benne amovible, Xmax =	2.975

Fait à **NIORT** le **29/10/2008**

CARROSSERIE INDUSTRIELLE
NIORTAISE
ZA La Grange Laidet 2
8 rue Alfred Nobel
BP 38314 - 79043 NIORT CEDEX 9
Tél. 05 49 79 00 22 - APE 2920Z
Fax Bureau 05 49 73 95 59
Fax Magasin 05 49 79 97 80