IVECO
En route vers le changement

BIO CNG



FICHE TECHNIQUE

AS440S50T/P CNG

TRACTEUR 4X2

IVECO S-WAY

MASSES & DIMENSIONS (KG & MM)

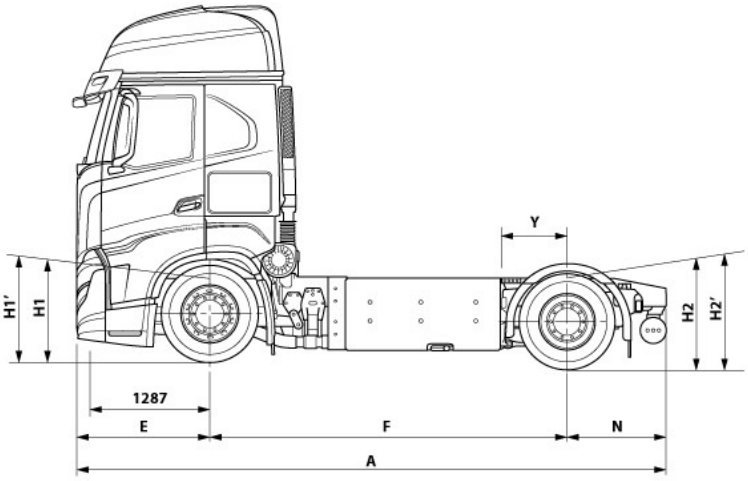

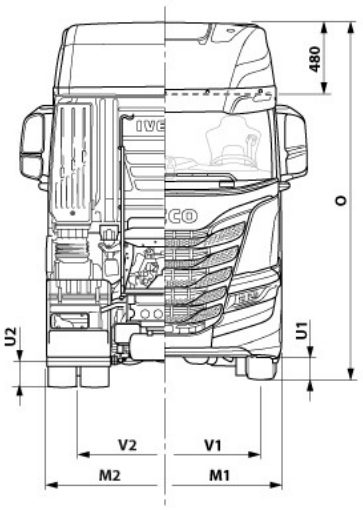

PTAC (1)	19000	19000(2)	19000(2)	19000(2)
MMTA (3)	19000(4)	20000(5)	20000(5)	20000(5)
Maxi. essieu 1	7500	7500	8000(6)	9000
Maxi. essieu 2	12600	13000	13000	13000

PTRA (7)	44000
PTR MAX. (8)	45000(9)

TYPE CABINE		**HI-WAY MY24**
TYPE SUSPENSION VEHICULE		**PNEUMATIQUE ARRIÈRE**
Empattement commercial		**3800**
Numéro de plan		**5803316898**
DIMENSIONS		
Empattement	F	3790
Porte-à-faux avant	E	1410
Voie - Essieu 1	V1	2043
Voie - Essieu 2	V2	1818
Diamètre de braquage entre murs		17000
Diamètre de braquage entre trottoirs		15400
Largeur aux ailes avants	M1	2550
Largeur aux roues arrières	M2	
Hauteur à vide à l'essieu avant (au-dessus du longeron)	H1'	955
Hauteur en charge à l'essieu avant (au-dessus du longeron)	H1	901
Hauteur à vide à l'essieu arrière (au-dessus du longeron)	H2'	962
Hauteur en charge à l'essieu arrière (au-dessus du longeron)	H2	930
Hauteur hors-tout à vide	O	3834
Garde au sol à l'avant	U1	212
Garde au sol à l'arrière	U2	208
Angle d'attaque en charge et en statique	α	12
Angle de rampe en charge et en statique	γ	9
Angle de fuite en charge et en statique	β	16
MASSES		
Poids à vide - Total		7736
Poids à vide - Avant		5269
Poids à vide - Arrière		2467

(1) Poids total en charge admissible en circulation - (2) Possibilité de récupérer un bonus poids de 1000 kg max. - (3) Masse maximale techniquement admissible - (4) Avec option CHARGE 7500-12600 KG(7566) - (5) Avec option CHARGE 9000-13000 KG(76249) ou CHARGE 8000-13000 KG(7356) ou CHARGE 7500-13000 KG(7355) + SILHOUETTE VEHICULE|TRACTEUR - (6) Charge essieu de série - (7) Poids total roulant admissible en circulation - (8) Poids total roulant maximal technique - (9) Avec option PTR STANDARD(6467)

RESERVOIRS À CARBURANT & BATTERIES

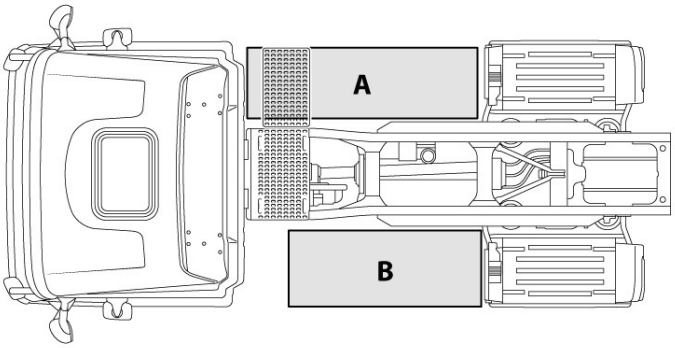

Dispo.	Code option	Désignation	Code	Position	Fabriquant	Capacité(L)	Matériau	Commentaires
Série	72082	RESERVOIRS CNG 460L A GAUCHE (4x115L)	A	Gauche	FABER	115	Acier	
				Gauche	FABER	115	Acier	
				Gauche	FABER	115	Acier	
				Gauche	FABER	115	Acier	
Série	72085	RESERVOIRS CNG 460L A DROITE (4x115L)	B	Droite	FABER	115	Acier	
				Droite	FABER	115	Acier	
				Droite	FABER	115	Acier	
				Droite	FABER	115	Acier	
Option	1412	RESERVOIRS CNG 620L A GAUCHE (2x135 + 2x175L)	A	Gauche	FABER	175	Acier	
				Gauche	FABER	175	Acier	
				Gauche	FABER	135	Acier	
				Gauche	FABER	135	Acier	
Option	72012	RESERVOIRS CNG 526L A GAUCHE (2x115 + 2x148L)	A	Gauche	FABER	148	Acier	
				Gauche	FABER	148	Acier	
				Gauche	FABER	115	Acier	
				Gauche	FABER	115	Acier	
Option	1416	RESERVOIRS CNG 620L A DROITE (2x135 + 2x175L)	B	Droite	FABER	175	Acier	
				Droite	FABER	135	Acier	
				Droite	FABER	135	Acier	
				Droite	FABER	135	Acier	
Option	72017	RESERVOIRS CNG 526L A DROITE (2x115 + 2x148L)	B	Droite	FABER	148	Acier	
				Droite	FABER	148	Acier	
				Droite	FABER	115	Acier	
				Droite	FABER	115	Acier	

Pour obtenir plus d'informations, veuillez-vous rapprocher d'un point de vente IVECO.

MOTORISATION

XCURSOR13 NP - EURO VI-E STEP 2 - 500 CH

Constructeur	FPT
Cylindrée	12900 cm^3
Alésage x course	135 x 150 mm
Nombre de soupapes par cylindre	4
Architecture	6 cylindres en ligne - 4 temps
Type d'allumage	Commandé
Type d'injection	Multi-points
Energie	Gaz naturel (GR/G25) - Biométhane (GN-HL)
Système d'alimentation à combustible	MPI
Système d'admission d'air	Prise d'air sur face arrière cabine, filtre sec à cartouche micrométrique
Système de lubrification	Par pompe à huile avec filtre Green et échangeur thermique eau/huile
Puissance administrative	34 CV
Puissance maximale (ch DIN)	500 ch
Puissance maximale nette	368 kW
Régime début de puissance maximale	1600 tr/min
Régime fin de puissance maximale	1900 tr/min
Couple maximal net	2200 Nm
Régime début du couple maximal	1000 tr/min
Régime fin du couple maximal	1500 tr/min
Régime de ralenti	800 tr/min
Régime de coupure compteur	2400 tr/min
Type de frein sur échappement	HPEB - High Performance Engine Brake
Puissance frein sur échappement	260 kW
Type de suralimentation	eWG - Turbo compresseur à géométrie fixe à contrôle électronique, avec Waste Gate intégrée.
Système de refroidissement	Radiateur, pompe à eau et ventilateur électromagnétique 3 vitesses
Directive émissions	595/2009*2022/2383E (EURO VI-E Step 2)
Système anti-pollution	EGR + Catalyseur 3 voies + FAP
Poids	1050 kg
Type d'homologation	Heavy Duty - Cycle WHTC + PEMS

F3XGE601A*Z

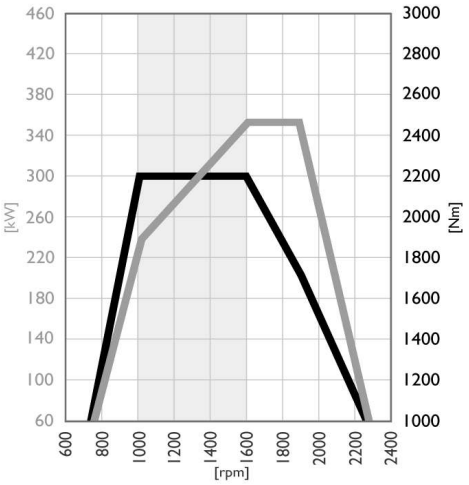

Puissance maximale nette : **368 kW** à 1900 tr/min
Couple maximal net : **2200 Nm** à 1000 tr/min

BOITES DE VITESSES

HI-TRONIX - 12TX 2250 TD

Constructeur	ZF
Type de boite	Boite robotisée
Type de démultiplication	Direct Drive
Type d'actionneur	Pneumatique à commande électromagnétique
Type de transmission	Embrayage à sec, type MF430
Poids de la boite à vide	253 kg
Couple d'entrée maximum	2200 Nm
Capacité d'huile	12,5 L
Nombre de rapport de marche avant	12
Nombre de rapport de marche arrière	2

RAPPORTS

1	16,688
2	12,924
3	9,926
4	7,688
5	5,895
6	5,565
7	3,655
8	2,831
9	2,174
10	1,684
11	1,291
12	1,000
R1	15,537
R2	12,033

PERFORMANCES

	RAPPORT DE PONT					
	2,31	**2,47**	**2,64**	**2,85**	**3,08**	**3,36**
Boite de vitesses 12TX 2250 TD						
Régime moteur à 80 km/h (tr/min)	996	1065	1138	1229	1328	1448
Régime moteur à 85 km/h (tr/min)	1058	1131	1209	1305	1411	1539
Régime moteur à 90 km/h (tr/min)	1120	1198	1280	1382	1494	1629
Vitesse maximale en 1ère (km/h)	9,15	8,55	8	7,41	6,86	6,29
Vitesse minimale (km/h)	7,7	7,2	6,74	6,24	5,78	5,3
Vitesse maximale (km/h)	153	143	134	124	114	105
Pente maximale en 1ère (%) - 19000 kg	100	100	100	100	100	100
Pente maximale sur le dernier rapport (%) - 19000 kg	6,73	6,73	6,73	6,73	6,73	6,73
Pente maximale en 1ère (%) - 44000 kg	39,27	42,52	46,1	50,73	56,12	63,24
Pente maximale sur le dernier rapport (%) - 44000 kg	2,56	2,56	2,56	2,56	2,56	2,56

Calcul réalisé avec pneumatiques 315/70R22.5 d'indice de résistance au roulement C - Ne tiens pas compte du type de surface et de son adhérence.

CONFIGURATION ESSIEUX

ESSIEU 1

Essieux/Ponts	**5890/D**
	Constructeur :**IVECO**
	Type d'essieu :**Essieu simple directionnel**
	Type de freins :**Disques Ø 432 mm**
	Capacité technique :**9000 kg**
	Déport d'essieu :**142 mm**
Suspensions mécaniques	**OPT. 8550 - 1 lame**
	Type de suspension :**Mécanique - Avant - Parabolique**
	Capacité technique :**8000 kg**
	Nombre de lame :**1**
Barres stabilisatrices	**OPT. 73**
	Type de barre :**Barre stabilisatrice avant**

ESSIEU 2

Essieux/Ponts	**MS17X-HE**
	Constructeur :**Arvin Meritor**
	Type d'essieu :**Pont moteur, simple réduction (SR-solo)**
	Type de freins :**Disques ø 432 mm**
	Capacité technique :**13000 kg**
	Quantité d'huile :**11 L**
Suspensions pneumatiques	**HAUTE 4S**
	Type de suspension :**Pneumatique - Arrière**
	Nombre de coussin :**4**
	Diamètre des coussins :**260 mm**
	Débattement positif :**140 mm**
	Capacité technique :**13000 kg**
	Débattement négatif :**61 mm**
Barres stabilisatrices	**OPT. 72**
	Type de barre :**Barre stabilisatrice arrière**
	Diamètre :**50 mm**

PRISES DE FORCES

		MOT.	RAPPORT	DONNEES PRISE DE FORCE										
Code	Désignation	500C13G	12TX 2250 TD	Version	Position	Sortie	Sens de rotation (vue sur l'arbre/plateau)	Quantité d'huile (L)	Couple (Nm)	Diamètre de plateau (mm)	Durée d'opération	Puissance nominale (kW)	Intensité nominale (A)	Plage de tension (V)
E1500 - PRISE MOUVEMENT SUR BV ARRIERE														
5202	ZF NH/1B	●	0,76	Plateau	Coaxiale	Arrière	Horaire	0,2	1000	90	Continue			
5209	ZF NH/4B	●	0,97	Plateau	Droite	Arrière	Anti-horaire	0,5	430	90	Maximum 1 heure			
5210	ZF NH/4C	●	0,97	Pompe	Droite	Arrière	Anti-horaire	0,5	430		Maximum 1 heure			
78734	ZF NTX/10B	●	1,79	Plateau	Haute	Arrière	Anti-horaire	0,5	400	100	Continue			
78736	ZF NTX/10B	●	1,79	Plateau	Basse	Arrière	Anti-horaire	0,5	400	100	Continue			
78485	ZF NTX/10B+C	●	0,93	Pompe	Haute	Arrière	Anti-horaire	0,5	690		Continue			
		●	1,41	Plateau	Basse	Arrière	Anti-horaire	0,5	430	100	Continue			
78745	ZF NTX/10B+C	●	1,12	Pompe	Haute	Arrière	Anti-horaire	0,5	670		Continue			
		●	1,79	Plateau	Basse	Arrière	Anti-horaire	0,5	400	100	Continue			
78742	ZF NTX/10C	●	1,20	Pompe	Basse	Arrière	Anti-horaire	0,5	630		Continue			
E1600 - PRISE MOUVEMENT MOTEUR														
5367	PTO DISTRIBUTION	●	1,14	Plateau			Horaire		800	99	Continue, débrayable			
6366	PTO DISTRIBUTION	●	1,14	Pompe			Horaire		800		Continue, débrayable			
79732	PTO DISTRIBUTION	●	1,195	Plateau			Horaire		800	99	Continue, non débrayable			
79733	PTO DISTRIBUTION	●	1,195	Pompe			Horaire		800		Continue, non débrayable			

CHÂSSIS

Châssis 289x80x6,7	Type :**Longeron en U**
	Largeur :**80 mm**
	Hauteur :**289 mm**
	Epaisseur :**6,7 mm**
	Couleur :**Gris IC444**

CABINE - S-WAY AS - MY2024 - TRACTEUR









EXTERIEUR CABINE

Cabine profonde AS largeur 2m50, basculante avec relevage manuel de la cabine *(électrique en option avec télécommande sous calandre)*. **Suspension de cabine** 4 plots pneumatiques et correcteur d'assiette. ***Visière pare-soleil*** *(en option) avec feux d'encombrement LED intégrés.* Accès cabine 3 marches.

Logotage IVECO chromée. *Finition Gun métal disponible (en option).*

Porte latérale aérodynamique recouvrant les deux marches supérieures, éclairage des marches.

Calandre avant monobloc, verrouillage 2 points. *8 options de personnalisation de la finition de la calandre disponibles.*

Pare-chocs plastique 3 parties. ***Pare-chocs Hybride*** *(en option) 6 éléments avec partie basse métallique.*

Marchepied avant dépliable intégré à la calandre pour accès au pare-brise.

Vitrages cabine athermiques teintés. Fenêtres latérales en une seule partie.

Essuie-glaces à 3 vitesses dont une intermittente et capteur de pluie pour fonctionnement automatique.

Rétroviseurs principaux et grand angle latéraux chauffants avec réglage électrique. Un rétroviseur d'accostage. Un antéviseur. *Rétroviseurs caméras (en option).*

Feux avant monoblocs halogènes (croisement, route, antibrouillard) avec lignes LED pour fonctions diurnes et répétiteurs. *Full LED (en option) et fonction cornering (en option).* **Allumage automatique des feux** de croisement avec capteur crépusculaire. Fonction follow me home.

Rangements : 2 coffres extérieurs de 130 litres verrouillés avec accès possible depuis la couchette et *1 ou 2* ***coffres extérieurs (en option)*** *sous plancher de* ***58 litres*** *chacun verrouillés.*

Filtre à air cylindrique dos cabine avec accès facile.

Déflecteurs latéraux *(en option) avec ouverture par défaut à droite (possibilité sur les deux côtés). Finition avec extension en caoutchouc sur la totalité des éléments aérodynamiques.*

Déflecteur de toit *(en option) réglable en hauteur.*

Jupes latérales *(en option) avec extension en caoutchouc et répétiteurs de clignotant.*



INTERIEUR CABINE

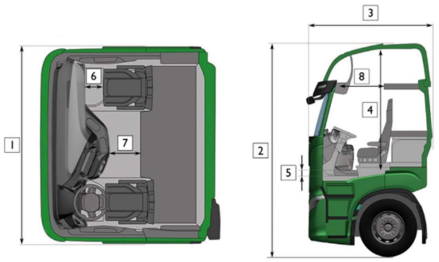

Espace de vie à bord :
1. Largeur (hors rétroviseurs) : 2500 mm
2. Hauteur hors-tout : cf plan du véhicule (dépend de la taille des pneumatiques)
3. Longueur : 2250 mm
4. Hauteur tunnel <-> toit :
   - 2150 mm sur toit haut
   - 1700 mm sur toit bas
5. Hauteur tunnel : 55 mm
6. Espace passager utilisable : 430 mm
7. Espace inférieur utilisable : 500 mm
8. Espace supérieur utilisable (si couchette supérieure) : 785 mm

Mains courantes d'accès intérieur sécuritaires avec 2 points de fixation.

Trappe de toit électrique avec un rideau occultant et une moustiquaire, les deux coulissants et intégrés à la trappe.

Eclairage intérieur full LED. Plafonniers intégrant les éclairages d'ambiance (bleu) et principaux (blanc) avec commande rotative pour le réglage de l'intensité des éclairages intérieurs (toit, ambiance, lecture) et bouton-poussoir pour désactiver l'éclairage lors de l'ouverture des portes.

Rideaux occultants sur le pourtour de la cabine. Rideau pare-soleil sur porte conducteur.

Climatisation à commande automatique. ***Climatisation de nuit*** *(en option) complètement intégrée à l'habitacle de la cabine.*

Siège conducteur pneumatique chauffant en tissu. Réglage du dossier et des lombaires. 1 accoudoir côté droit. Siège passager fixe en tissu.

Rangements : 3 coffres supérieurs d'une contenance totale **de 270 litres** dont deux verrouillables à clé. **2 compartiments** ouverts sous les coffres, un central et un côté passager.

2 boîtes thermiques sous la couchette de **50 litres** chacune et coulissantes. ***Réfrigérateur premium*** *(en option) avec congélateur, prises 230V, USB et trappe d'accès rapide pour bouteille).*

Couchette inférieure confort avec matelas de **140 mm d'épaisseur** et sommier plein en bois. Largeur de 700 mm sur les côtés et 800 mm au centre. *Couchette supérieure (en option) de rangement (largeur 600 mm - épaisseur 80 mm) ou standard (largeur 700mm - épaisseur 100 mm).* **2 vide-poches** de couchette inférieure (2 x 1 litre) sur chaque paroi latérale de la cabine, 2 prises USB, une prise 12V et une commande d'activation des rétro-caméras (si présents) dans le vide-poches côté conducteur. Deux espaces de rangement de 10 litres sur les parois latérales en partie haute avec 2 prises USB *(éclairage en option)*.

Module de commande au centre de la paroi arrière permettant la gestion du chauffage autonome, de la climatisation de nuit, de l'info-divertissement, de la trappe de toit, de l'éclairage intérieur, des vitres latérales et du verrouillage des portes. **Application mobile IVECO ON EASY WAY** compatible AndroidTM/iOS® disponible pour la gestion de la cabine depuis le téléphone du conducteur.

Côté passager : prise OBD et prise 24V.
Tablette repliable 310x360 mm (en option).





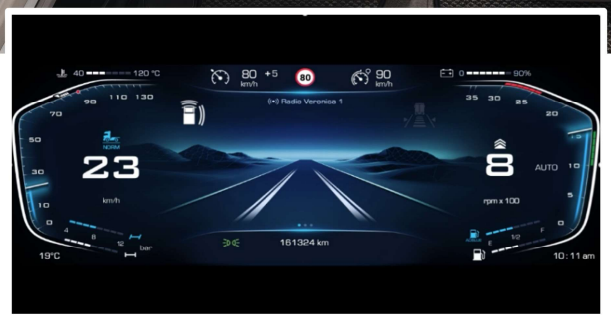



POSTE DE CONDUITE

Volant rond avec bouton start/stop et commandes multifonctions intégrées (radio, téléphone, régulateur de vitesse et ordinateur de bord). **Diamètre de jante de 450mm ou 510mm en fonction du modèle**. Réglage pneumatique du volant (positionné à côté de la colonne de direction) sur une grande amplitude (55° d'ajustement possible).
Colonne de direction électrohydraulique *(en option) toujours en combinaison du volant de diamètre 450mm.*

Commodo à gauche du volant pour la gestion des feux, des essuie-glaces et clignotants.
Commodo à droite du volant pour la gestion de la boîte de vitesses et des freins auxiliaires, et la sélection des modes de conduite (ECO, NORMAL, PERF).

Tableau de bord TFT digital 10 pouces pour une lecture aisée de la vitesse du véhicule, du régime moteur, des informations ADAS, des paramètres d'état du véhicule, des données de voyage, des activités sociales et de l'évaluation du style de conduite (DSE).

Écran multimédia 10 pouces : Info-divertissement, radio DAB, Bluetooth® et reconnaissance vocale, navigation GPS poids-lourd, fonction mirroring compatible avec **Android AutoTM et Apple CarPlay®** via connexion Bluetooth. Écran prédisposé pour brancher jusqu'à 2 caméras additionnelles, dont une s'activant automatiquement avec la marche arrière (obligatoire avec la norme GSR II-B). Deux haut-parleurs 40W et deux tweeters 30W intégrés dans les portes avant.
Assistant vocal ALEXA intégré à la planche de bord (en option).

Emplacements DIN, 4 en partie supérieure dont un dédié au chronotachygraphe numérique Continental™. *(5ème emplacement DIN en partie centrale en option).*

Frein de parc électrique *(en option).*

Console centrale orientée vers le conducteur regroupant les commandes du véhicule. **Une prise 12V, une prise 24V** et **deux prises USB** en partie basse (une data USB-C et une alimentation). Console de rangement inférieure munie de **4 porte-bouteilles, de 3 rangements ouverts (3L, 0,8L et 2,5L) et de 2 tiroirs (8,1L et 12,2L)**.
Finition chromée de la planche de bord disponible (en option).

Portes avec réglage des vitres, rétroviseurs et verrouillage sur le panneau de porte. **Vide-poches** intégré dans la contreporte avec logement pour une bouteille. ***Eclairage intérieur d'ambiance*** *(en option) console centrale et portes.* ***Verrouillage mécanique de nuit*** *(en option) des deux portes avec badges portes «* ***Safety lock »****.*

RÈGLEMENT GSR II-B

- Nouveau règlement GSR II-B en vigueur pour toutes nouvelles immatriculations à partir du 07/07/2024
- Gamme lourde MY24 compatible de série avec le niveau 2 de conduite autonome

ACRONYME	LIBELLÉ (ENG)	LIBELLÉ (FR)	CATÉGORIE DU VÉHICULE	
			N3	N3G
ALC	ALCOHOL INTERLOCK	ÉTHYLOTEST ANTI-DÉMARRAGE	•	•
ESS	EMERGENCY STOP SIGNAL	SIGNAL DE FREINAGE D'URGENCE	•	•
BSIS	BLIND SPOT INFORMATION SYSTEM	SYSTÈME DE DÉTECTION D'ANGLE MORT	•	•
MOIS	MOVING OFF INFORMATION SYSTEM	SYSTÈME DE DÉTECTION AVANT	•	•
REV	REVERSING SYSTEM	SYSTÈME DE DÉTECTION ARRIÈRE	•	•
DDAW	DRIVER DROWSINESS ATTENTION WARNING	SYSTÈME DE DÉTECTION DE LA SOMNOLENCE DU CONDUCTEUR	•	•
ISA	INTELLIGENT SPEED ASSISTANCE	ASSISTANT DE VITESSE INTELLIGENT	•	•
AEBS	ADVANCED EMERGENCY BRAKING SYSTEM	SYSTÈME DE FREINAGE D'URGENCE	• (sauf 4 essieux)	○
LDWS	LANE DEPARTURE WARNING SYSTEM	SYSTÈME D'ALERTE DE FRANCHISSEMENT DE LIGNE	• (sauf 4 essieux)	○
TPMS	TIRE PRESSURE MONITORING SYSTEM	MESURE DE LA PRESSION DES PNEUMATIQUES	•	•
	• RÈGLEMENTAIRE	○ OPTIONNEL		

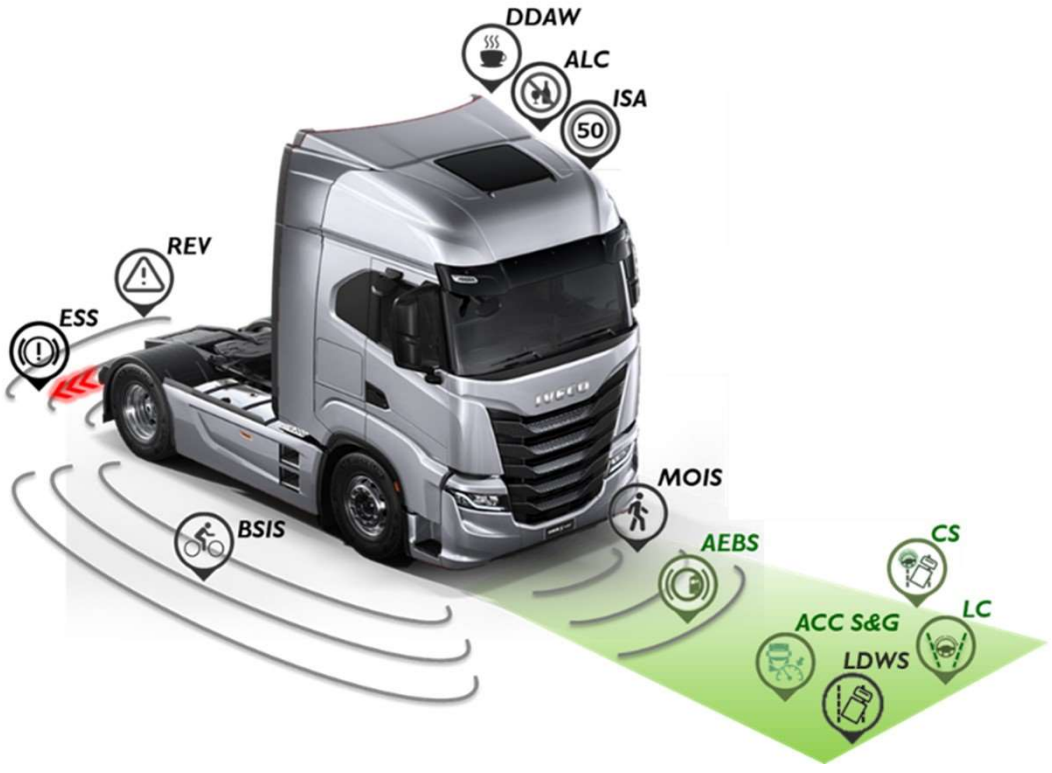

PLAGES DE VITESSE VÉHICULE DANS LESQUELLES LES SYSTÈMES SONT ACTIFS

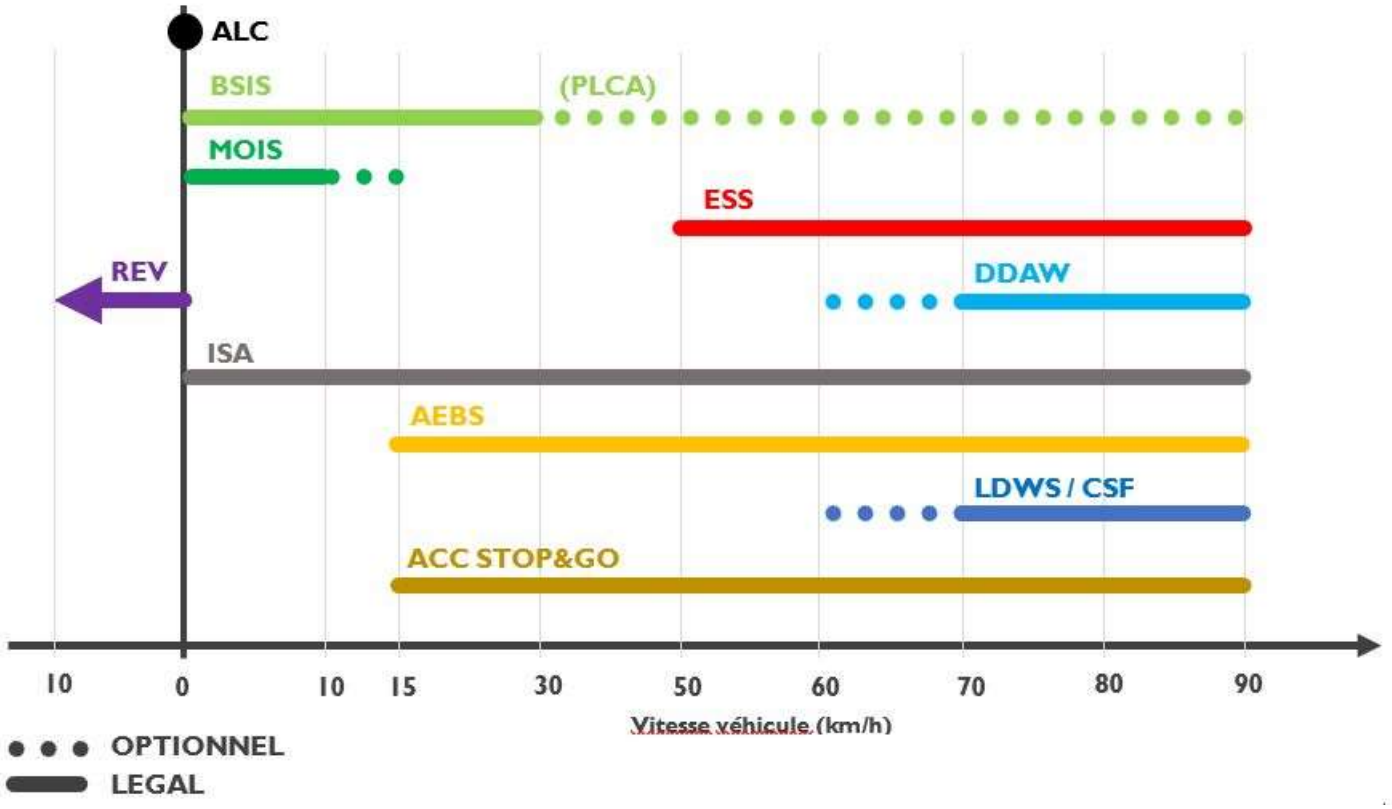

CONTENU DE SÉRIE & OPTIONS

BA100 - PNEUMATIQUES		
S	33989	PNEUMATIQUES GÉNÉRIQUES
●	33990	PNEUMATIQUES SPÉCIFIQUES
BA200 - MARQUE PNEUMATIQUES		
S	30181	PAS DE CHOIX DE MARQUE
●	30182	BRIDGESTONE
●	30183	CONTINENTAL
●	30184	GOODYEAR
●	30185	MICHELIN
●	30186	PIRELLI
●	30295	BRAND APOLLO
D0000 - RAPPORT DE PONT		
●	02004	RAPPORT PONT - 3.08
●	00730	RAPPORT PONT - 2.64
●	00733	RAPPORT PONT - 2.85
●	00734	RAPPORT PONT - 3.36
S	78045	RAPPORT PONT - 2.47
●	78056	RAPPORT PONT - 2.31
D0500 - TYPE DE PONT ARRIERE		
S	01669	PONT SIMPLE REDUCTION LEGER 17X
D7000 - JANTES		
S	02307	JANTES ACIER
●	02309	JANTES ALUMINIUM ALCOA MATE
●	03278	JANTES ALUMINIUM SPEEDLINE
●	05900	JANTES ALUMINIUM ALCOA DURA-BRIGHT
●	72141	JANTES ALUMINIUM ALCOA LVL ONE
E0000 - BOITE DE VITESSES		
S	01404	ZF 12TX 2250 TD
E0010 - FONCTION ECO-ROLL		
●	77388	SANS ECO-ROLL
S	77389	ECO-ROLL
E0020 - FONCTION GPS-PREDICTIF		
S	78878	GPS-PREDICTIF
E0050 - FONCTION ECO-FLEET		
●	08329	BOITE DE VITESSES MODE SEMI-AUTO
S	08330	BOITE DE VITESSES MODE SEMI-AUTO LIMITE (ECOFLEET)
E0120 - FONCTION ROCKING MODE		
S	78506	SANS ROCKING MODE
●	78507	ROCKING MODE
E0200 - CONFIGURATION MARCHE ARRIERE		
S	78514	2 VITESSES MARCHE ARRIERE
●	78515	4 VITESSES MARCHE ARRIERE
E1500 - PRISE MOUVEMENT SUR BV ARRIERE		
S	05194	SANS PRISE DE MOUVEMENT - CARTER AVEC PREDISPOSITION POUR PTO GAUCHE OU DROITE
●	05202	ZF NH/1B PLATEAU
●	05209	ZF NH/4B PLATEAU
●	05210	ZF NH/4C POMPE
●	78485	ZF NTX/10C+B POMPE + PLATEAU
●	78734	ZF NTX/10B PLATEAU
●	78736	ZF NTX/10B PLATEAU
●	78742	ZF NTX/10C POMPE
●	78745	ZF NTX/10C+B POMPE + PLATEAU
E1600 - PRISE MOUVEMENT MOTEUR		
●	05367	PTO DISTRIBUTION MOTEUR PLATEAU
S	05449	SANS PTO DISTRIBUTION
●	06366	PTO DISTRIBUTION MOTEUR POMPE
●	79732	PTO DISTRIBUTION PLATEAU PERMANENTE
●	79733	PTO DISTRIBUTION POMPE PERMANENTE
G0000 - LIMITEUR REGIME MOTEUR		
S	07998	REGIME MOTEUR 1900 TR/MIN
G0100 - CONFIGURATION MOTEUR		
S	00868	REGLAGE STANDARD C13
G1000 - LIMITEUR DE VITESSE		
●	00353	LIMITEUR VITESSE 120 KM/H
●	06352	LIMITEUR VITESSE 85 KM/H
●	06354	LIMITEUR VITESSE 70 KM/H
●	06355	LIMITEUR VITESSE 80 KM/H
S	06356	LIMITEUR VITESSE 90 KM/H
●	76664	LIMITEUR VITESSE 60 KM/H
G1100 - FONCTION ECO-SWITCH		
S	01933	MODE ECO-NORMAL
●	01934	MODE ECO-NORMAL-PERF
●	00747	MODE ECO
G1110 - LIMITATION ECO-SWITCH		
S	00681	SANS LIMITATION DE VITESSE
●	72255	DEPASSEMENT DE SEUIL ECO
●	72256	SANS DEPASSEMENT DE SEUIL ECO
G1150 - FONCTION ARRET MOTEUR AUTO		
●	77984	SANS ARRET MOTEUR AUTOMATIQUE
S	77985	ARRET MOTEUR AUTOMATIQUE
G2000 - ALTERNATEUR		
S	78032	ALTERNATEUR INTELLIGENT 120A
G2200 - COMPRESSEUR D'AIR		
●	78031	COMPRESSEUR DEBRAYABLE 630 CC
S	08299	COMPRESSEUR BI-CYLINDRE 630 CC
H0000 - REPARTITION CHARGE PAR ESSIEU		
●	07355	CHARGE 7500-13000 KG
S	07356	CHARGE 8000-13000 KG
●	07566	CHARGE 7500-12600 KG
●	76249	CHARGE 9000-13000 KG
H0410 - REGLAGE SUSPENSION ARRIERE		
S	06113	REGLAGE ECAS STANDARD
H0800 - SUSPENSION AVANT		
●	08549	SUSPENSIONS AVANT PARABOLIQUE RENFORCEE
S	08550	SUSPENSIONS AVANT PARABOLIQUE
H4500 - TYPE AMORTISSEUR		
S	02358	AMORTISSEURS ARRIERES
H5500 - BARRE STABILISATRICE AVANT		
S	00073	BARRE STABILISATRICE AVANT
H7100 - PTR MAXIMAL		
S	06467	PTR STANDARD
HA000 - FONCTION MESURE DE CHARGE		
●	07306	MESURE DE CHARGE SUR ESSIEUX
S	07307	SANS MESURE DE CHARGE
I0000 - PNEUMATIQUES		
●	20146	315/80R22.5 LONGUE DISTANCE
●	20231	315/80R22.5 REGIONAL
S	20294	315/70R22.5 LONGUE DISTANCE
●	20503	295/80R22.5 CHARGE ELEVEE

●	20504	315/70R22.5 CHARGE ELEVEE
●	20519	295/80R22.5 CHARGE ELEVEE LONGUE DISTANCE
●	20573	355/50 - 315/60R22.5 - REGIONAL
●	20594	315/70R22.5 LONGUE DISTANCE +
●	20608	315/60R22.5 - REGIONAL
●	20650	385/55 - 315/70R22.5 LONGUE DISTANCE +
●	20795	315/80R22.5 CHANTIER
●	20852	385/55 - 315/70R22.5 LONGUE DISTANCE
●	20866	385/65 - 315/80R22.5 LONGUE DISTANCE
●	20867	385/65 - 315/80R22.5 REGIONAL
●	20900	385/55 - 315/70R22.5 REGIONAL
I0020 - PNEUMATIQUES ESSIEU MOTEUR		
S	73131	315/70R22.5 ESSIEU MOTEUR
●	73132	295/80R22.5 ESSIEU MOTEUR
●	73133	315/80R22.5 ESSIEU MOTEUR
I0500 - ROUE DE SECOURS		
S	72768	SANS ROUE DE SECOURS ET SUPPORT
●	72770	ROUE DE SECOURS SANS SUPPORT
J0000 - CABINE		
●	00873	CABINE AS TOIT BAS
S	00874	CABINE AS TOIT HAUT
J1000 - RETROVISEURS EXTERIEURS		
S	02714	RETRO. CHAUFFANT ELECTRIQUE
●	00869	RETROVISEURS CAMERAS
J2A00 - AIRBAG		
●	04510	AIRBAG CONDUCTEUR
S	04512	SANS AIRBAG CONDUCTEUR
J3000 - SIEGE CONDUCTEUR		
●	02916	SIEGE CONDUCTEUR PNEUMATIQUE VENTILE CHAUFFANT TISSU
●	02917	SIEGE CONDUCTEUR PNEUMATIQUE VENTILE CHAUFFANT CUIR
S	06620	SIEGE CONDUCTEUR PNEUMATIQUE CHAUFFANT TISSU
●	06624	SIEGE CONDUCTEUR PNEUMATIQUE TISSU
●	72829	SIEGE CONDUCTEUR PNEUMATIQUE VENTILE CHAUFFANT TISSU CEINTURE ROUGE
●	72830	SIEGE CONDUCTEUR PNEUMATIQUE CHAUFFANT TISSU CEINTURE ROUGE
●	72831	SIEGE CONDUCTEUR PNEUMATIQUE TISSU CEINTURE ROUGE
J3500 - SIEGE PASSAGER		
S	01905	SIEGE PASSAGER FIXE TISSU
●	06616	SIEGE PASSAGER PNEUMATIQUE CHAUFFANT PIVOTANT TISSU
●	06634	SIEGE PASSAGER PNEUMATIQUE TISSU
●	06636	SIEGE PASSAGER PNEUMATIQUE CHAUFFANT TISSU
●	72832	SIEGE PASSAGER FIXE TISSU CEINTURE ROUGE
●	72833	SIEGE PASSAGER PNEUMATIQUE TISSU CEINTURE ROUGE
●	72834	SIEGE PASSAGER PNEUMATIQUE CHAUFFANT TISSU CEINTURE ROUGE
●	08116	SIEGE PASSAGER PNEUMATIQUE CHAUFFANT CUIR
●	08117	SIEGE PASSAGER PNEUMATIQUE CHAUFFANT PIVOTANT CUIR
J4510 - TABLETTE PASSAGER		
S	04251	SANS TABLETTE PASSAGER
●	72525	AVEC TABLETTE PASSAGER
J4600 - CONFIGURATION KIT FUMEUR		
S	05414	SANS KIT FUMEUR
●	08354	KIT FUMEUR
J5500 - COUCHETTE SUPERIEURE		
S	01742	SANS COUCHETTE SUPERIEURE
●	01743	COUCHETTE SUPERIEURE CONFORT
●	01744	COUCHETTE SUPERIEURE DE RANGEMENT
J5600 - COUCHETTE		
●	04089	SANS COUCHETTE
●	72264	COUCHETTE INFERIEURE FERME AVEC FILET DE PROTECTION
S	72265	COUCHETTE INFERIEURE SOUPLE AVEC FILET DE PROTECTION
●	72266	COUCHETTE INFERIEURE FERME + SUPERIEURE AVEC FILET DE PROTECTION
●	72267	COUCHETTE INFERIEURE SOUPLE + SUPERIEURE AVEC FILET DE PROTECTION
●	72268	COUCHETTE INFERIEURE FERME + SUPERIEURE DE RANGEMENT AVEC FILET DE PROTECTION
●	72269	COUCHETTE INFERIEURE SOUPLE + SUPERIEURE DE RANGEMENT AVEC FILET DE PROTECTION
●	72270	COUCHETTE INFERIEURE SOUPLE INCLINABLE AVEC FILET DE PROTECTION
●	72271	COUCHETTE INFERIEURE SOUPLE INCLINABLE + SUPERIEURE AVEC FILET DE PROTECTION
●	72272	COUCHETTE INFERIEURE SOUPLE INCLINABLE + SUPERIEURE DE RANGEMENT AVEC FILET DE PROTECTION
J7000 - PARE-SOLEIL		
●	01932	0
●	00632	VISIERE PARE-SOLEIL EXTERIEURE
S	06692	SANS VISIERE PARE-SOLEIL EXTERIEURE
●	78050	VISIERE PARE-SOLEIL EXTERIEURE RUSSIE
J7500 - TRAPPE DE TOIT		
S	04406	TRAPPE DE TOIT ELECTRIQUE
●	00646	SANS TRAPPE DE TOIT
J8000 - PARE-BRISE		
S	02680	PARE-BRISE NON CHAUFFANT
●	00685	PARE-BRISE CHAUFFANT
J8250 - EMPLACEMENTS DIN CABINE		
●	01340	RANGEMENT SUPERIEUR AVEC INTERRUPTEURS CARROSSIERS
S	73173	4 EMPLACEMENTS DIN COTE CONDUCTEUR PARTIE HAUTE
●	73174	5 EMPLACEMENTS DIN (4 COTE CONDUCTEUR PARTIE HAUTE + 1 PARTIE CENTRALE HAUTE)
●	73175	4 EMPLACEMENTS DIN + PREDISPOSITION ELECTRIQUE MICRO-ONDES
J8300 - RIDEAUX SUR PORTES		
●	04604	SANS RIDEAUX PARE-SOLEIL
●	05629	RIDEAUX PARE-SOLEIL PORTES CONDUCTEUR ET PASSAGER
S	75200	RIDEAU PARE-SOLEIL PORTE CONDUCTEUR
J8350 - RIDEAUX DE COUCHETTE		
●	72251	RIDEAUX DE COUCHETTE SEPARANT LES COUCHETTES (INFERIEURE/SUPERIEURE) DU
S	72252	SANS RIDEAUX DE COUCHETTE
J8800 - FERMETURE PORTES		
S	72526	FERMETURE CENTRALISEE TELECOMMANDEE
●	72527	FERMETURE CENTRALISEE TELECOMMANDEE AVEC SECURITE NUIT
JAA00 - ELEMENT AERODYNAMIQUE CABINE		

S	02640	SANS DEFLECTEUR DE TOIT
●	02647	DEFLECTEURS TOIT ET LATERAUX (OUVRABLE A DROITE)
●	72529	DEFLECTEURS LATERAUX SANS DEFLECTEUR DE TOIT (OUVRABLE A DROITE)
●	72772	DEFLECTEURS TOIT ET LATERAUX (OUVRABLES A DROITE ET A GAUCHE)
●	72773	DEFLECTEURS LATERAUX SANS DEFLECTEUR DE TOIT (OUVRABLES A DROITE ET A GAUCHE)
●	72855	KIT AERODYNAMIQUE 2500MM
JAN00 - CHAUFFAGE AUTONOME		
S	02654	SANS CHAUFFAGE AUTONOME
●	00742	CHAUFFAGE AUTONOME CABINE 6 KW - RESERVOIR GO 36 L
●	00743	CHAUFFAGE AUTONOME CABINE 4 KW - RESERVOIR GO 36 L
JAQ15 - ECLAIRAGE D'AMBIANCE CABINE		
●	72542	ECLAIRAGE INTERIEUR D'AMBIANCE
S	72749	SANS ECLAIRAGE INTERIEUR D'AMBIANCE
JBN00 - CLIMATISATION		
S	02659	CLIMATISATION AUTOMATIQUE
●	72578	CLIMATISATION AUTOMATIQUE + PARKING INTEGREE
JCA00 - RELEVAGE CABINE		
●	02758	RELEVAGE ELECTRIQUE CABINE
S	07748	RELEVAGE MANUEL CABINE
JCN00 - SUSPENSION CABINE		
●	02759	SUSPENSION CABINE PNEUMATIQUE
S	06851	SUSPENSION CABINE MECANIQUE
JDA00 - ISOLATION CABINE		
S	79584	ISOLATION CABINE STANDARD
●	79585	ISOLATION CABINE SUBARCTIQUE
JDN00 - REFRIGERATEUR		
●	72538	REFRIGERATEUR CONGELATEUR PREMIUM 50L + BOITE THERMIQUE 50L + PRISES 230V ET USB
S	72969	DOUBLE BOITE THERMIQUE 2x50L
●	72970	REFRIGERATEUR 50L + BOITE THERMIQUE 50L
JDR20 - COFFRES SOUS PLANCHER		
●	04047	COFFRES EXTERIEURS DE RANGEMENT COTE PASSAGER ET CONDUCTEUR 2x58L
S	04048	SANS COFFRE EXTERIEUR DE RANGEMENT
●	72539	COFFRE EXTERIEUR DE RANGEMENT COTE CONDUCTEUR 58L
JEE00 - ANTIVOL ET CLES		
S	72579	2 CLES + IMMOBILISEUR
●	72580	4 CLES + IMMOBILISEUR
●	77853	3 CLES + IMMOBILISEUR
JEN00 - AUTORADIO		
S	00875	ECRAN MULTIMEDIA 10 POUCES RADIO DAB + NAVIGATION (EUROPE)
●	00876	ECRAN MULTIMEDIA 10 POUCES RADIO DAB + NAVIGATION (EUROPE) + ASSISTANT VOCAL ALEXA (INTEGRE A LA PLA
JER20 - PREDISPOSITION COMMANDE PTO		
●	01483	PREDISPOSITION ELECTRIQUE POUR MONTAGE PTO EN APRES-VENTE
S	01484	SANS PREDISPOSITION PTO
JFH60 - FINITION TABLEAU DE BORD		
S	01764	FINITION STANDARD
●	01765	FINITION CHROMEE
●	01766	FINITION CUIR
JFL00 - REVETEMENT VOLANT		
●	01364	VOLANT CUIR ET BRANCHES DE VOLANT CHROMEES
●	01365	VOLANT CUIR AVEC HOD (HANDS OFF DETECTION) ET BRANCHES DE VOLANT CHROMEES
●	02443	VOLANT CUIR
S	02444	VOLANT STANDARD
●	00878	VOLANT CUIR AVEC HOD (HANDS OFF DETECTION)
JFM20 - PLANCHE DE BORD		
●	01729	ECRAN CLUSTER 12 POUCES
S	01738	ECRAN CLUSTER 10 POUCES
JFN00 - CHRONOTACHYGRAPHE		
●	02934	SANS CHRONOTACHYGRAPHE
S	00821	CHRONOTACHYGRAPHE DTCO 4.1
●	00823	CHRONOTACHYGRAPHE DTCO 4.1 ADR
JKC00 - REGULATEUR DE VITESSE		
S	14522	REGULATEUR VITESSE ADAPTATIF
●	02463	REGULATEUR DE VITESSE
●	00890	ACC AVEC STOP&GO
JKC05 - SYSTEME D'AIDE A LA CONDUITE SUR AUTOROUTE		
S	00880	SANS SYSTEME D'AIDE A LA CONDUITE SUR AUTOROUTE
●	00881	SYSTEME D'AIDE A LA CONDUITE SUR AUTOROUTE (INCLUT MAINTIEN DANS LA VOIE + ACC + GPS PREDICTIF)
JKC10 - FRANCHISSEMENT DE LIGNE		
●	02911	SANS LDWS
S	78287	LDWS
●	00883	SYSTEME DE CORRECTION DE LA TRAJECTOIRE (INCLUT LE LDWS)
●	00884	SYSTEME DE MAINTIEN DANS LA VOIE (INCLUT CORRECTION DE LA TRAJECTOIRE + LDWS)
JKC30 - SYSTEME FREINAGE URGENCE		
●	77022	SANS AEBS
S	78484	AEBS
JKC50 - SYSTEME DETECTION SOMNOLENCE CONDUCTEUR (DDAW)		
●	00398	SS DETECTION SOMNOLENCE
S	00399	DETECTION SOMNOLENCE
JKC60 - SYSTEME DE DETECTION AVANT (MOIS)		
●	00400	SANS DETECTION AVANT
S	00402	DETECTION AVANT
JKC65 - SYSTEME DE DETECTION D'ANGLE MORT (BSIS)		
●	00403	SANS DETECTION ANGLE MORT
S	00404	SYSTEME DE DETECTION D'ANGLE MORT A DROITE
●	00405	SYSTEME DE DETECTION D'ANGLE MORT A GAUCHE ET A DROITE
JKC70 - SYSTEME DE DETECTION ARRIERE (REV)		
●	00406	SANS SYSTEME DE DETECTION ARRIERE
S	00407	SYSTEME DE DETECTION ARRIERE (RADAR ET/OU CAMERA DE RECUL)
●	00892	SYSTEME DE DETECTION A L'ARRIERE + PREDISPOSITION CAMERA SUPPLEMENTAIRE
JKC80 - ASSISTANT DE VITESSE INTELLIGENT (ISA)		
●	00408	SS ASSISTANT VIT. INTELLIGENT
S	00409	ASSISTANT DE VITESSE INTELLIGENT (LECTURE PANNEAUX)
JKC90 - ETHYLOTEST ANTI-DEMARRAGE (ALC)		
●	00412	SANS ETHYLOTEST ANTI-DEMARRAGE
S	00414	PRED ETHYLOTEST ANTI-DEMARRAGE
●	00416	ETHYLOTEST ANTI-DEMARRAGE +APP

JKE00 - INTERFACE VEHICULE		
S	14569	INTERFACE FMS
JKE10 - INTERFACE SEMI-REMORQUE		
S	79158	SANS PREDISPOSITION RELEVAGE 3EME ESSIEU SEMI-REMORQUE
●	79159	PREDISPOSITION RELEVAGE 3EME ESSIEU SEMI-REMORQUE
JKF10 - TELEMATIQUE		
S	00278	BOITIER TELEMATIQUE 4G
JKF30 - SYSTÈME D'APPEL D'URGENCE		
●	00299	ERA GLONASS PROV.
S	72068	SENZA CHIAMATA EMERG
JKG00 - PREDISPOSITION BOITIER PEAGE		
S	08288	SANS PREDISP. TOLL-COLLECT(DE)
●	08289	PREDISP. TOLL-COLLECT (DE)
JLA00 - AVERTISSEUR SONORE		
S	02099	AVERTISSEUR SONORE ELECTRIQUE CHASSIS
●	78563	AVERTISSEUR SONORE PNEUMATIQUE CHASSIS
JLA10 - BUZZER MARCHE ARRIÈRE		
●	14986	BUZZER MARCHE ARRIERE
●	75181	BUZZER MARCHE ARRIERE DESACTIVABLE
S	07629	SANS BUZZER MARCHE ARRIERE
●	07638	BUZZER MARCHE AR. FORT / SOURD
JLD10 - DOUBLE HAUTEUR SUSPENSION		
S	08377	SANS PREDISPOSITION SECOND NIVEAU DE ROUTE
K3000 - LONGUEUR PORTE-A-FAUX		
S	08380	PORTE-A-FAUX AR. 1047,5MM
L0100 - 2ND CIRCUIT DIRECTION ASSISTEE		
S	00127	CIRCUIT DE DIRECTION STANDARD
●	73240	DIRECTION ELECTRO-HYDRAULIQUE
LAA00 - ECHAPPEMENT MOTEUR		
S	03181	ECHAPPEMENT BAS
LAP00 - FILTRE A AIR		
S	08071	FILTRE A AIR SOUS CABINE
LCD00 - CIRCUIT REFROIDISSEMENT		
S	78169	RADIATEUR STANDARD
●	78170	RADIATEUR RENFORCE
LPB20 - EMBOUT REMPLISSAGE GAZ		
S	13934	EMBOUT NGV1
●	02050	EMBOUT NGV2
●	72081	EMBOUTS NGV1 + NGV2
LRA30 - RESERVOIR GAZ GAUCHE		
●	01412	RESERVOIRS CNG 620L A GAUCHE (2x135 + 2x175L)
●	72012	RESERVOIRS CNG 526L A GAUCHE (2x115 + 2x148L)
S	72082	RESERVOIRS CNG 460L A GAUCHE (4x115L)
LRA40 - RESERVOIR GAZ DROITE		
●	01416	RESERVOIRS CNG 620L A DROITE (2x135 + 2x175L)
●	72017	RESERVOIRS CNG 526L A DROITE (2x115 + 2x148L)
S	72085	RESERVOIRS CNG 460L A DROITE (4x115L)
LRA50 - RESERVOIR GAZ DOS CABINE		
S	72026	SANS RESERVOIR DOS CABINE / CHASSIS
M0100 - CONTROLE STABILITE		
S	07888	ESP
M0200 - CONFIGURATION HILL HOLDER		
S	14861	HILL HOLDER
M0500 - CONFIGURATION HI-TRACTION		
S	79375	SANS HI-TRACTION
M1000 - RALENTISSEUR HYDRAULIQUE		
S	01077	HIGH PERFORMANCE ENGINE BRAKE (HPEB) + RALENTISSEUR HYDRAULIQUE
M2000 - FREIN DE PARC		
●	02311	FREIN DE PARC SUR ESSIEU AVANT
S	02314	SANS FREIN DE PARC SUR ESSIEU AVANT
M2050 - FREIN DE PARC ELECTRIQUE		
S	00914	FREIN DE PARC PNEUMATIQUE
●	00915	FREIN DE PARC ELECTRIQUE
MED00 - ACCOUPLEMENT ARRIERE		
S	02104	ACCOUPLEMENT AIR ISO REMORQUE
MGB00 - RESERVOIRS D'AIR		
S	02094	RESERVOIRS D'AIR ACIER
●	02116	RESERVOIRS D'AIR ALUMINIUM
MND00 - INTERFACE CARROSSIER		
●	00384	EXPANSION MODULE AVEC OPEN CAN
S	04573	SANS EXPANSION MODULE
MPC00 - PRISE ELECTRIQUE REMORQUE		
●	01473	PRISE 15 BROCHES + ADAPTATEUR 2x7 BROCHES
S	02085	PRISE 15 BROCHES
MPM00 - CHARGE BATTERIE		
●	30001	CHARGE DE BATTERIE
S	30005	SANS BATTERIE
MPN00 - CAPACITE BATTERIE		
●	02270	BATTERIES 210AH HAUTES PERFORMANCES
S	02576	BATTERIES 220AH
MPQ00 - POSITION BATTERIES		
S	08620	BATTERIES HORIZONTALES DANS LE PORTE-A-FAUX ARRIERE
MQN00 - COUPE BATTERIE		
●	00129	COUPE BATTERIE ELECTRIQUE ADR CABINE
●	02532	COUPE BATTERIE ELECTRIQUE
S	00541	COUPE BATTERIE
●	76299	COUPE BATTERIE ELECTRIQUE ADR CABINE + CHÂSSIS
MSC00 - PRISE RECHARGE BATTERIES		
S	73073	PRISE CHARGE BATTERIE ARRIERE
NAB00 - FEUX ANTI-BROUILLARD AVANT		
S	06555	ANTI-BROUILLARD AVANT
●	06562	SANS ANTI-BROUILLARD AVANT
●	72629	ANTI-BROUILLARD + CORNERING
NAN00 - FEUX AVANT		
S	04478	FEUX AVANT HALOGENES
●	72543	FEUX AVANT LED
NEA00 - GYROPHARES		
S	06539	SANS GYROPHARES
NEA30 - PREDISPOSITION FEUX SUPPLEMENTAIRES		
S	79453	SANS PREDISPOSITION ELECTRIQUE RAMPE DE PHARES
●	79454	PREDISPOSITION ELECTRIQUE RAMPE DE PHARES
NGA10 - FEUX DE GABARIT		
S	02548	FEUX DE GABARIT LATERAUX
NGB10 - FEUX ARRIERE		
S	78714	FEUX ARRIERE HALOGENES
●	78715	FEUX ARRIERE LED
P1610 - PROTECTION CHASSIS		
S	76048	PROTECTION STANDARD
●	76049	PROTECTION TECTYL
P3100 - MARQUE SELLETTE		
●	07807	MARQUE JOST

●	07809	MARQUE FISHER
S	07813	SANS MARQUE SELLETTE
P3150 - GRAISSAGE SELLETTE		
S	70564	SANS GRAISSAGE AUTOMATIQUE
●	70565	GRAISSAGE AUTOMATIQUE 1 POINT POUR SELLETTE JOST
●	70566	GRAISSAGE AUTOMATIQUE 5 POINTS POUR SELLETTE JOST
P3200 - SELLETTE		
●	02142	BATI 50MM SANS SELLETTE
●	05611	SELLETTE H=185MM+BATI 50MM
●	05612	SELLETTE H=185MM+BATI 100MM
●	05614	SELLETTE H=150MM+BATI 50MM
●	05617	SELLETTE H=150MM+BATI 100MM
●	05828	BATI 100MM SANS SELLETTE
S	06138	SANS SELLETTE
●	00703	SELLETTE H=148MM+BATI 8MM
●	73204	SELLETTE H=150MM + BATI 12MM (FAIBLE MAINTENANCE)
●	76760	SELLETTE TEFLON H=150MM+12MM
●	76762	SELLETTE TEFLON H=150MM +50MM
●	76763	SELLETTE TEFLON H=150MM+100MM
●	76765	SELLETTE TEFLON H=185MM+50MM
●	76766	SELLETTE TEFLON H=185MM+100MM
●	07727	SELLETTE H=225MM SANS BATI
●	07728	SELLETTE H=190MM SANS BATI
●	07830	SELLETTE H=150MM+ BATI 12MM
●	79980	SELLETTE LEGERE TEFLON H=225MM SANS BATI
●	79981	SELLETTE LEGERE TEFLON H=190MM SANS BATI
●	79982	SELLETTE LEGERE H=225MM SANS BATI
●	79983	SELLETTE LEGERE H=190MM SANS BATI
P3300 - AVANCEMENT SELLETTE		
●	01100	AVANCEE SELLETTE 655MM
S	06139	AVANCEE SELLETTE NORME CEE
●	79996	AVANCEE SELLETTE 565MM
PAA00 - PARE-CHOCS AVANT		
●	72546	PARE-CHOCS AVANT HYBRIDE PLASTIQUE ET ACIER PARTIE BASSE
S	07279	PARE-CHOCS AVANT EN PLASTIQUE
PAN10 - ANTI-ENCASTREMENT AVANT		
S	02198	ANTI-ENCASTREMENT AVANT
PBN00 - PROTECTIONS LATERALES		
●	14598	CARENAGES COMPLETS RESERVOIRS CNG
S	77871	PROTECTION LATERALE RESERVOIRS CNG
PCE00 - MARCHE GARDE-BOUE		
S	02673	SANS MARCHE D'INSPECTION
PEN00 - GRILLES PROTECTION PHARES		
●	00553	GRILLES DE PHARES AV
S	06546	SANS GRILLES DE PHARES
PFA00 - PROTECTION RADIATEUR		
S	02193	SANS PROTECTION RADIATEUR
PNA00 - CALES DE ROUE		
S	00217	SANS CALE DE ROUE
●	00219	2 CALES DE ROUE
PNC10 - CAPTEURS PRESSION PNEUMATIQUES		
●	02472	SANS MESURE PRESSION PNEUM.
S	02475	MESURE PRESSION PNEUMATIQUES SENSATA
PND00 - FLEXIBLE GONFLAGE		
●	00367	FLEXIBLE GONFLAGE 15M
S	04461	SANS FLEXIBLE GONFLAGE
●	77174	FLEXIBLE GONFLAGE + MANOMETRE
PNE00 - CRIC		
S	05365	SANS CRIC
●	07700	AVEC CRIC
PNJ00 - TRIANGLE SECOURS		
S	02211	TRIANGLE DE SECOURS N1
PNP00 - EXTINCTEUR		
●	04544	SUPPORT EXTINCTEUR 2KG
S	04545	SANS PREDISPOSITION EXTINCTEUR
PNS00 - LAMPE CLIGNOTANTE PORTABLE		
●	05108	LAMPE CLIGNOTANTE PORTABLE
S	05109	SANS LAMPE PORTABLE
PNY00 - PHARMACIE		
●	05534	AVEC PHARMACIE
S	05596	SANS PHARMACIE
PQA00 - PASSERELLE		
S	00671	PASSERELLE STANDARD
●	78818	PASSERELLE ETENDUE
PQA10 - PROTECTION PASSERELLE		
S	72031	SANS PROTECTION DE PASSERELLE
●	72032	PROTECTION DE PASSERELLE
Q1500 - EQUIPEMENT VEHICULE		
S	06433	SANS PREDISPOSITION
Q1510 - MARCHANDISE DANGEREUSE - ADR		
S	02343	SANS EQUIPEMENT ADR
●	72181	EQUIPEMENT ADR AT
●	72441	EQUIPEMENT ADR AT/FL
Q1540 - PREDISPOSITION ELECTRIQUE CARROSSIER		
S	78389	SANS ALIMENTATION CARROSSIER
Q2500 - RENFORCEMENT CHASSIS		
S	01242	SANS RENFORTS DE CHASSIS
QAN00 - ADAPTATIONS CLIMATIQUES		
●	06400	EQUIPEMENT NORDIQUE
S	06434	EQUIPEMENT PAYS TEMPERE
QBB20 - LOGOTAGE		
S	01626	LOGOS STANDARDS GRIS
●	01627	LOGOS GUN METAL
QBB50 - STICKER SUR PORTE		
●	02035	STICKER + DOOR TRIM
S	73203	STICKERS DE PORTE AVEC BADGE
●	79240	STICKERS DE PORTE NOIRS
QBC10 - FINITION DE LA CALANDRE		
S	01520	CALANDRE STANDARD NOIRE
●	01523	CALANDRE AVEC COUCHE D'APPRET POUR PEINTURE EN LOCAL
●	01525	CALANDRE NOIRE AVEC LIGNES NOIRES BRILLANTES SATINEES
●	01538	CALANDRE NOIRE AVEC LIGNES NOIRES ASPECT GUN METAL ET LISERETS ASPECT CUIVRE
●	01539	CALANDRE NOIRE AVEC LIGNES NOIRES ASPECT GUN METAL
●	01541	CALANDRE NOIRE AVEC LIGNES ET LISERETS COULEUR CABINE
●	01544	CALANDRE NOIRE AVEC LIGNES COULEUR CABINE ET LISERETS ASPECT GUN METAL
●	01545	CALANDRE NOIRE AVEC LIGNES NOIRES BRILLANTES ET LISERETS COULEUR CABINE
●	01546	CALANDRE ENTIERE COULEUR CABINE
QBE00 - NORME POLLUTION		

S	00740	EURO VI-E STEP 2
QDA00 - INSONORISATION		
S	03592	INSONORISATION STANDARD
●	79622	MODE SILENCIEUX PIEK
QDM00 - PEINTURES SPECIFIQUES		
●	02326	PARTIES PLASTIQUES AVANT COULEUR CABINE
S	07275	PARTIES PLASTIQUES AVANT NON PEINTES (NOIRES)
●	72775	PARE-CHOCS HYBRIDE PEINT AVEC EMMARCHEMENTS NON PEINTS (NOIRS)
QDN00 - PEINTURES SPECIFIQUES CHASSIS		
S	08294	CHASSIS GRIS IC444

IVECO

En route vers le changement

WWW.IVECO.FR